Պայմանագիր ԵՔ-ԲՄԽԱՇՁԲ-23/96

ԵՐԵՎԱՆ ՔԱՂԱՔԻ ԴԱՎԹԱՇԵՆ ԹԱՂԱՄԱՍԻ ՍԵՓԱԿԱՆ ՍԵԿՏՈՐԻ (ԳՅՈՒՂԻ)

ՈՌՈԳՄԱՆ ՑԱՆՑԻ ԲԱՐԵԿԱՐԳՄԱՆ

ՆԱԽԱԳԾԱՆԱԽԱՀԱՇՎԱՅԻՆ ՓԱՍՏԱԹՂԹԵՐԻ ԿԱԶՄՄԱՆ

ԽՈՐՀՐԴԱՏՎԱԿԱՆ ԱՇԽԱՏԱՆՔՆԵՐ

ԱՇԽԱՏԱՆՔԱՅԻՆ ՆԱԽԱԳԻԾ

ԳԻՐՔ 2 *ԳԾԱԳՐԵՐ*

Երևան 2023

SHINMASTER LLC
CONSTRUCTION & DESIGN

Տնօրեն *Ռ. Բաղալյան*

Նախագծի կազմը

Գիրք 1 *Բացատրագիր*

Գիրք 2 *Աշխատանքային գծագրեր*

Գիրք 3 *Աշխատանքային ծավալներ*

Գիրք 4 *Նախահաշիվներ*

	Գծագրերի հիմնական լրակազմի ամփոփագիր	
1	Ընդհանուր տվյալներ	թերթ-1
2	Գլխավոր հատակագիծ Մ1:5000	թերթ-2
3	Ջրատար Ջ-1 Ուղեգծի հատակագիծ Մ 1:1000 ՆԿ 0+00 - ՆԿ 7+00	թերթ-3
4	Ջրատար Ջ-1 Ուղեգծի հատակագիծ Մ 1:1000 ՆԿ 7+00 - ՆԿ12+00	թերթ-4
5	Ջրատար Ջ-2-1 Ուղեգծի հատակագիծ Մ 1:1000	թերթ-5
6	Ջրատար Ջ-2-2 Ուղեգծի հատակագիծ Մ 1:1000 ՆԿ 0+00 - ՆԿ 3+20	թերթ-6
7	Ջրատար Ջ-2-3 Ուղեգծի հատակագիծ Մ 1:1000 ՆԿ 0+00 - ՆԿ 3+60	թերթ-7
8	Ջրատար Ջ-2-3 Ուղեգծի հատակագիծ Մ 1:1000 ՆԿ 0+00 - ՆԿ 3+60	թերթ-8
9	Ջրատար Ջ-3-1, Ջ-3-2 Ուղեգծի հատակագիծ Մ 1:1000	թերթ-9
10	Ջրատար Ջ-4-1, Ջ-4-2 Ուղեգծի հատակագիծ Մ 1:1000	թերթ-10
11	Ջրատար Ջ-5 Ուղեգծի հատակագիծ Մ 1:1000	թերթ-11
12	Ջրատար Ջ-6-1,Ջ-6-2 Ուղեգծի հատակագիծ Մ 1:1000	թերթ-12
13	Ջրատար Ջ-7-1,Ջ-7-2 Ուղեգծի հատակագիծ Մ 1:1000	թերթ-13
14	Ջրատար Ջ-8 Ուղեգծի հատակագիծ Մ 1:1000 ՆԿ 0+00 - ՆԿ 6+00	
15	Ջրատար Ջ-8 ՆԿ 6+00 - ՆԿ 12+30 Ջ-8-2 ՆԿ 0+00 - ՆԿ 3+28 Ուղեգծի հատակագիծ Մ 1:1000	
16	Ջրատար Ջ-8 ՆԿ 6+00 - ՆԿ 12+30 Ջ-8-2 ՆԿ 0+00 - ՆԿ 3+28 Ուղեգծի հատակագիծ Մ 1:1000	
17	Ջրատար Ջ-8-4 ՆԿ 0+00 - ՆԿ 2+28 Ուղեգծի հատակագիծ Մ 1:1000	
18	Ջրատար Ջ-8-3 ՆԿ 0+00 - ՆԿ5+45 Ուղեգծի հատակագիծ Մ 1:1000	
19	Ջրատար Ջ-8-4 ՆԿ 0+00 - ՆԿ2+28 Ուղեգծի հատակագիծ Մ 1:1000	
20	Ջրատար Ջ-1 Երկայնական կտրվածք ՆԿ 0+00 - ՆԿ 3+40	
21	Ջրատար Ջ-1 Երկայնական կտրվածք ՆԿ 3+40 - ՆԿ 6+80	
22	Ջրատար Ջ-1 Երկայնական կտրվածք ՆԿ 6+80 - ՆԿ 9+60	
23	Ջրատար Ջ-1 Երկայնական կտրվածք ՆԿ 6+80 - ՆԿ 10+20	
24	Ջրատար Ջ-2-1 Երկայնական կտրվածք ՆԿ 0+00 - ՆԿ 3+00	
25	Ջրատար Ջ-2-1 Երկայնական կտրվածք ՆԿ 3+00 - ՆԿ 5+70	
26	Ջրատար Ջ-2-2 Երկայնական կտրվածք ՆԿ 0+00 - ՆԿ 3+00	
27	Ջրատար Ջ-2-2 Երկայնական կտրվածք ՆԿ 3+00 - ՆԿ 5+00	
28	Ջրատար Ջ-2-2 Երկայնական կտրվածք ՆԿ 5+00 - ՆԿ 6+93	
29	Ջրատար Ջ-3-1 Երկայնական կտրվածք ՆԿ 0+00 - ՆԿ 3+90	
30	Ջրատար Ջ-3-2 Երկայնական կտրվածք ՆԿ 0+00 - ՆԿ 3+36	
31	Ջրատար Ջ-4-1 Երկայնական կտրվածք ՆԿ 0+00 - ՆԿ 2+60	
32	Ջրատար Ջ-4-1 Երկայնական կտրվածք ՆԿ 2+60 - ՆԿ 4+91	
33	Ջրատար Ջ-4-2 Երկայնական կտրվածք ՆԿ 0+00 - ՆԿ 3+33	
34	Ջրատար Ջ-2-3 Երկայնական կտրվածք ՆԿ 0+00 - ՆԿ 3+60	
35	Ջրատար Ջ-5 Երկայնական կտրվածք ՆԿ 0+00 - ՆԿ 3+23	
36	Ջրատար Ջ-6-1 Երկայնական կտրվածք ՆԿ 0+00 - ՆԿ 1+47	
37	Ջրատար Ջ-6-2 Երկայնական կտրվածք ՆԿ 0+00 - ՆԿ 3+35	
38	Ջրատար Ջ-7-1 Երկայնական կտրվածք ՆԿ 0+00 - ՆԿ 4+91	
39	Ջրատար Ջ-7-2 Երկայնական կտրվածք ՆԿ 0+00 - ՆԿ 3+32	
40	Ջրատար Ջ-8 Երկայնական կտրվածք ՆԿ 0+00 - ՆԿ 3+00	
41	Ջրատար Ջ-8 Երկայնական կտրվածք ՆԿ 3+00 - ՆԿ 3+32	
42	Ջրատար Ջ-8 Երկայնական կտրվածք ՆԿ 6+00 - ՆԿ 9+00	
43	Ջրատար Ջ-8 Երկայնական կտրվածք ՆԿ 9+00 - ՆԿ 12+30	
44	Ջրատար Ջ-8-1 Երկայնական կտրվածք ՆԿ 0+00 - ՆԿ 2+49	
45	Ջրատար Ջ-8-2 Երկայնական կտրվածք ՆԿ 0+00 - ՆԿ 3+28	
46	Ջրատար Ջ-8-3 Երկայնական կտրվածք ՆԿ 0+00 - ՆԿ 2+80	
47	Ջրատար Ջ-8-3 Երկայնական կտրվածք ՆԿ 2+80 - ՆԿ 5+45	
48	Ջրատար Ջ-8-4 Երկայնական կտրվածք ՆԿ 0+00 - ՆԿ 2+28	
49	Խրամուղու տիպային լայնական կտրվածքներ	
50	Շինարարական աշխատանքների ծավալներ-1	
51	Շինարարական աշխատանքների ծավալներ-2	
52	Շինարարական աշխատանքների ծավալներ-3	
53	Շինարարական աշխատանքների ծավալներ-4	
54	Շինարարական աշխատանքների ծավալներ-5	
55	Շինարարական աշխատանքների ծավալներ-6	
56	Փականային հորեր	
57	Փականային հորեր ՓՀ-1, ՓՀ-2	
58	Փականային հորեր ՓՀ-3, ՓՀ-4, ՓՀ-9	
59	Փականային հորեր ՓՀ-6, ՓՀ-7	
60	Փականային հորեր ՓՀ-8, ՓՀ-5	
61	Փականային հորեր ՓՀ-10, ՓՀ-11	
62	Փականային հորեր ՓՀ-12, ՓՀ-13	
63	Փականային հորեր ՓՀ-14, ՓՀ-15	
64	Փականային հորեր ՓՀ-16, ՓՀ-17	
65	Օդահան հոր	
66	Դատարկման հոր	
67	Հավաքովի ե/բ հոր D=1.0մ, H=1.2մ Աշխատանքային ծավալներ	
68	Հավաքովի ե/բ հոր D=1.5մ, H=1.2մ Աշխատանքային ծավալներ	
69	Հավաքովի ե/բ հոր D=2.0մ, H=1.2մ Աշխատանքային ծավալներ	

ՆՈՐՄԱՏԻՎԱՅԻՆ ՓԱՍՏԱԹՂԹԵՐ

1. ՀՀՇՆ 40-01.02-«Ջրամատակարարում. Արտաքին ցանցեր և կառուցվածքներ»-28.12.2020թ N103-Ն
2. ՀՀՇՆ 52-01-«Բետոնե և երկաթբետոնե կոնստրուկցիաներ»- 14.01.2021թ N02-Ն
3. ՀՀՇՆ 40-01.03-2022 «Կոյուղի. Արտաքին ցանցեր և կառուցվածքներ»-08.07.2022թ, N16-Ն
4. ՀՀՇՆ 13-02-2022 «Անվտանգության տեխնիկա շինարարությունում» - 26.08.2022թ N21-Ն
5. ՀՀՇՆ 20.04-2020 Երկրաշարժադիմացկուն շինարարություն. Նախագծման նորմեր»- 28.12.2020թ N102-Ն
6. ՀՀՇՆ 30-02-2022 «Տարածքի բարեկարգում» - 21.06.2022թ N12-Ն
7. ՀՀՇՆ II-7.01-2011 « Շինարարական կլիմայաբանություն»
8. ՇՆ և Կ II-60-75 «Քաղաքների, ավանների, գյուղական վայրերի հատակագծում և կառուցապատում»

Փոխ	Քան	Թերթ	N փաս.	Ստորագ.	Ամսաթ.
Ն.Գ.Ի.		Վ.Բաղալյան			
Նախագծեց		Է.Հողաբաշյան			
Նախագծեց		Ա.Նիկողոսյան			
Ստուգեց		Գ.Մելիքսեթյան			

Պայմանագիր N *ԵՔ– ԲՄԽԱՇՁԲ-23/96*

Երևան քաղաքի Դավթաշեն թաղամասի սեփական սեկտորի (գյուղի) ոռոգման ցանցի բարեկարգման *նախագծանախահաշվային փաստաթղթերի կազմման խորհրդատվական* աշխատանքներ

Ոռոգման ցանցի բարեկարգման աշխատանքներ

փուլ	թերթ	թերթեր
Ա Ն	1	69

Ընդհանուր տվյալներ

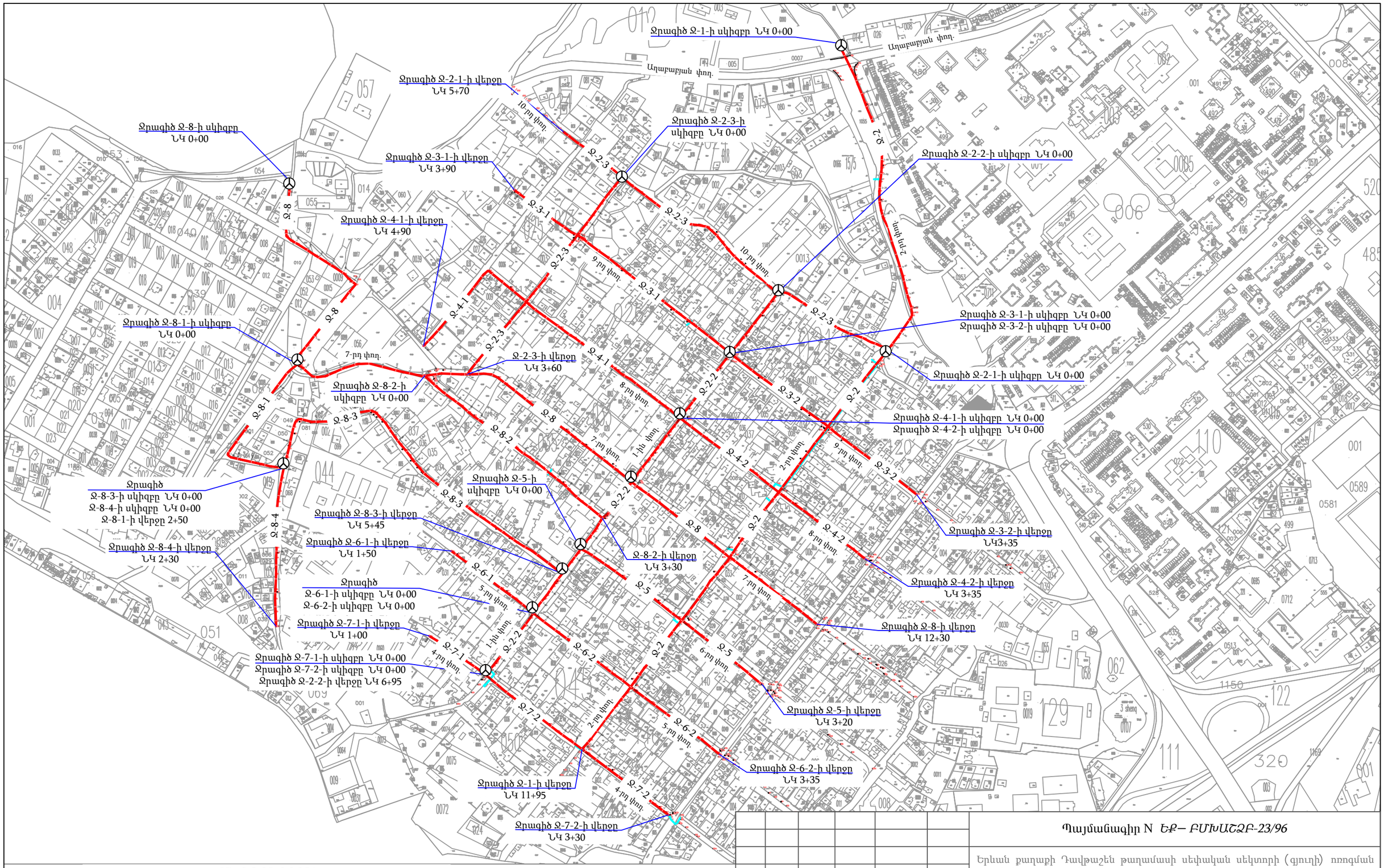

ԾԱՆՈԹՈՒԹՅՈՒՆ

1. ԱՐՏԱՔԻՆ ԻՆԺԵՆԵՐԱԿԱՆ ՑԱՆՑԵՐԻ ՀՈՂԱՅԻՆ ԱՇԽԱՏԱՆՔՆԵՐԸ ԻՐԱԿԱՆԱՑՆԵԼ ՀԱՄԱՊԱՏԱՍԽԱՆ ԻՆԺԵՆԵՐԱԿԱՆ ԿԱՌՈՒՑՅՆԵՐԻ ՆԵՐԿԱՅԱՑՈՒՑԻՉԻ ՆԵՐԿԱՅՈՒԹՅԱՄԲ:
2. ԻՆԺԵՆԵՐԱԿԱՆ ՑԱՆՑԵՐԻ ՀԱՏՈՒՄՆԵՐԻ ՄԱՍՈՒՄ ՀՈՂԱՅԻՆ ԱՇԽԱՏԱՆՔՆԵՐԸ ԿԱՏԱՐԵԼ ՁԵՌՔՈՎ:

Փոխ	Քան	Թերթ	N փաս.	Ստորագ.	Ամսաթ.
Ն.Գ.Ի.		Վ.Բաղալյան			
Նախագծեց		Է.Հովսեփյան			
Նախագծեց		Ա.Նիկողոսյան			
Ստուգեց		Գ.Մելիքսեթյան			

Պայմանագիր N ԵՔ– ԲՄԽԱՇՁԲ-23/96

Երևան քաղաքի Դավթաշեն թաղամասի սեփական սեկտորի (գյուղի) ոռոգման ցանցի բարեկարգման նախագծանախահաշվային փաստաթղթերի կազմման խորհրդատվական աշխատանքներ

Ոռոգման ցանցի բարեկարգման աշխատանքներ

փուլ	թերթ	թերթեր
Ա Ն	2	69

Գլխավոր հատակագիծ Մ1:5000

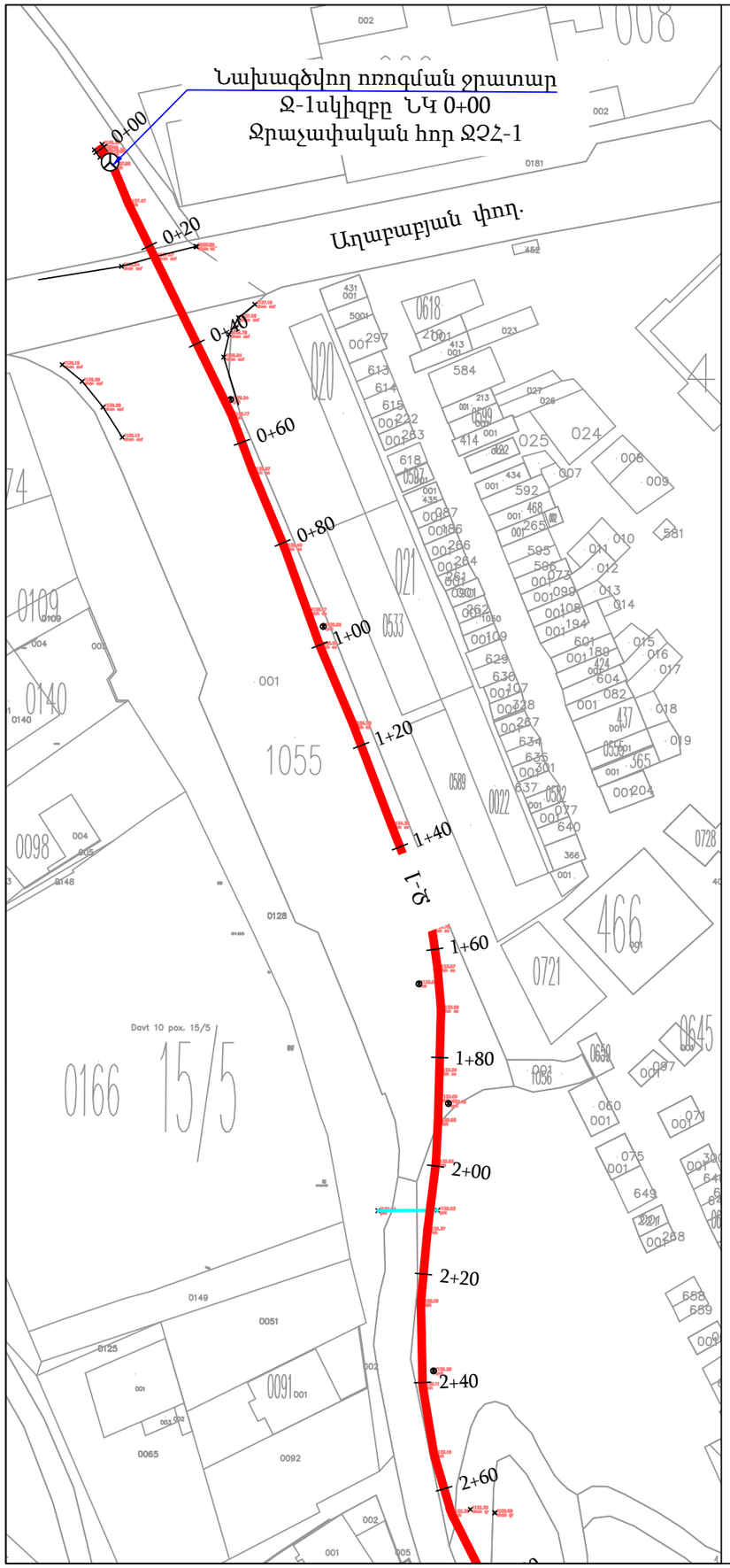

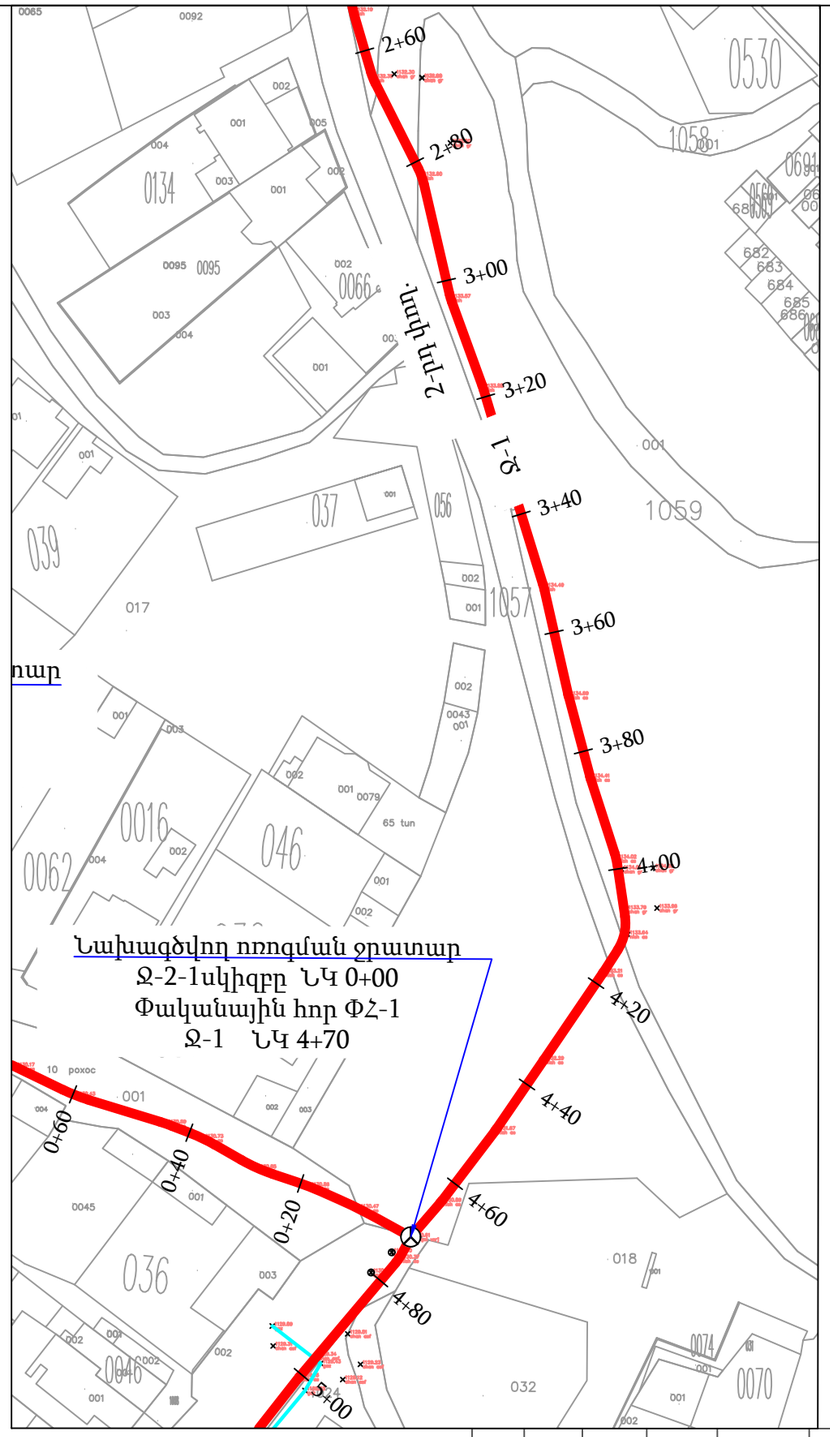

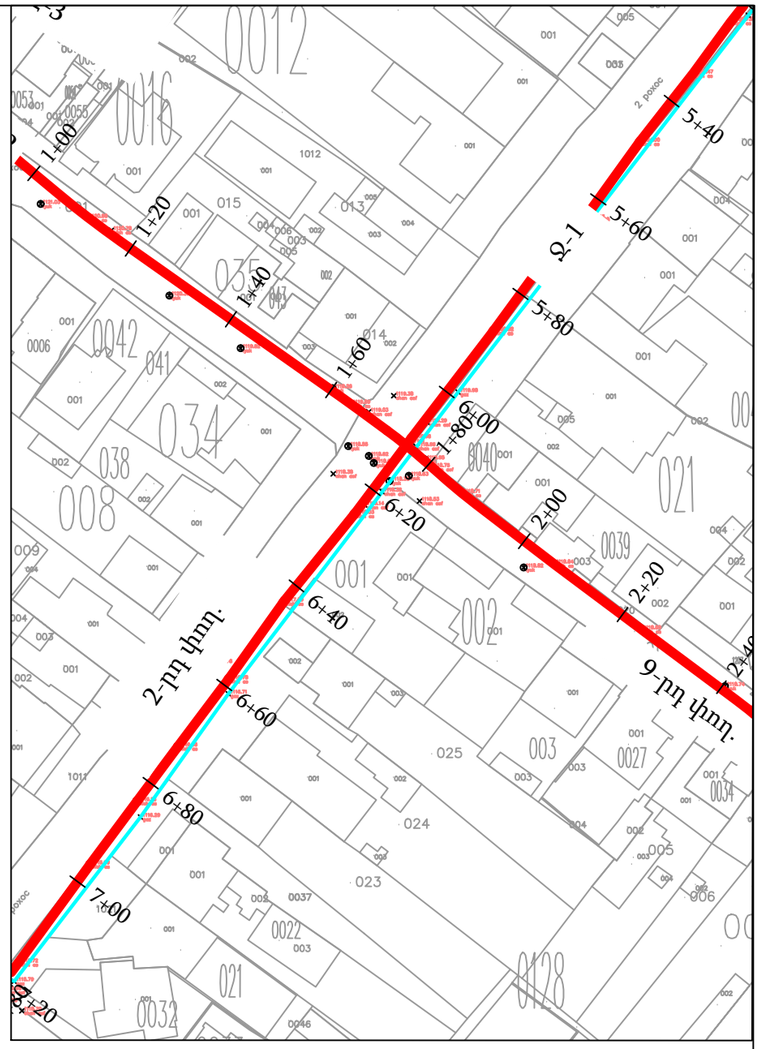

ԾԱՆՈԹՈՒԹՅՈՒՆ

1. ԱՐՏԱՔԻՆ ԻՆԺԵՆԵՐԱԿԱՆ ՑԱՆՑԵՐԻ ՀՈՂԱՅԻՆ ԱՇԽԱՏԱՆՔՆԵՐԸ ԻՐԱԿԱՆԱՑՆԵԼ ՀԱՄԱՊԱՏԱՍԽԱՆ ԻՆԺԵՆԵՐԱԿԱՆ ԿԱՌՈՒՑՑՆԵՐԻ ՆԵՐԿԱՅԱՑՈՒՑԻՉԻ ՆԵՐԿԱՅՈՒԹՅԱՄԲ:
2. ԻՆԺԵՆԵՐԱԿԱՆ ՑԱՆՑԵՐԻ ՀԱՏՈՒՄՆԵՐԻ ՄԱՍՈՒՄ ՀՈՂԱՅԻՆ ԱՇԽԱՏԱՆՔՆԵՐԸ ԿԱՏԱՐԵԼ ՁԵՌՔՈՎ:

ՊԱՅՄԱՆԱԿԱՆ ՆՇԱՆՆԵՐ

Առկա գազատար

Նախագծվող ջրատար

Նախագծվող փականային հոր (ՓՀ)

Փոխ	Քան	Թերթ	N փաս.	Ստորագ.	Ամսաթ.
Ն.Գ.Ի.		Վ.Բաղալյան			
Նախագծեց		Է.Հովսեփյան			
Նախագծեց		Ա.Նիկողոսյան			
Ստուգեց		Գ.Մելիքսեթյան			

Պայմանագիր N ԵՔ– ԲՄԽԱՇՁԲ-23/96

Երևան քաղաքի Դավթաշեն թաղամասի սեփական սեկտորի (գյուղի) ոռոգման ցանցի բարեկարգման նախագծանախահաշվային փաստաթղթերի կազմման խորհրդատվական աշխատանքներ

Ոռոգման ցանցի բարեկարգման աշխատանքներ	փուլ	թերթ	թերթեր
	Ա Ն	3	69

Ջրատար Ջ-1
Ուղեգծի հատակագիծ Մ 1:1000
ՆԿ 0+00 - ՆԿ 7+00

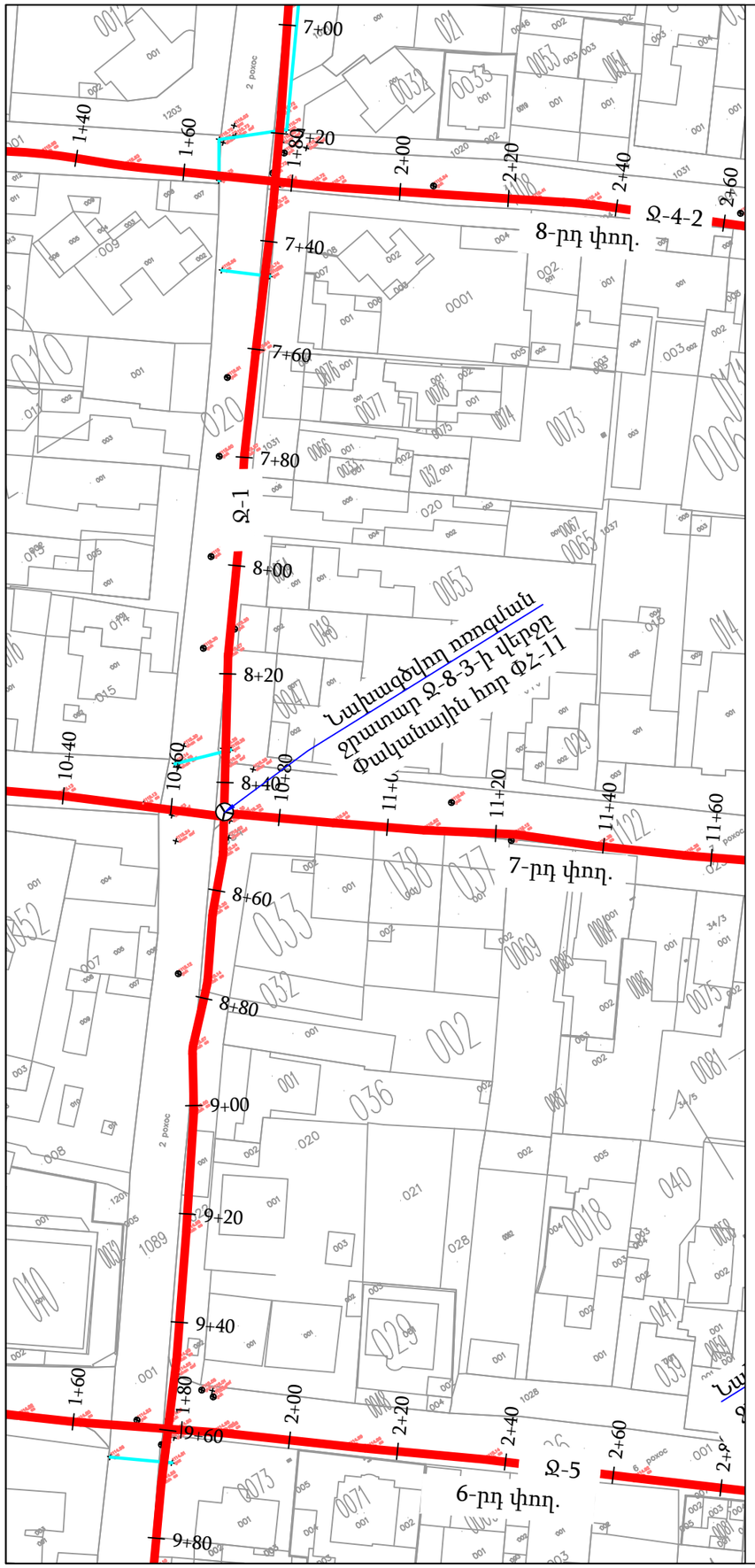

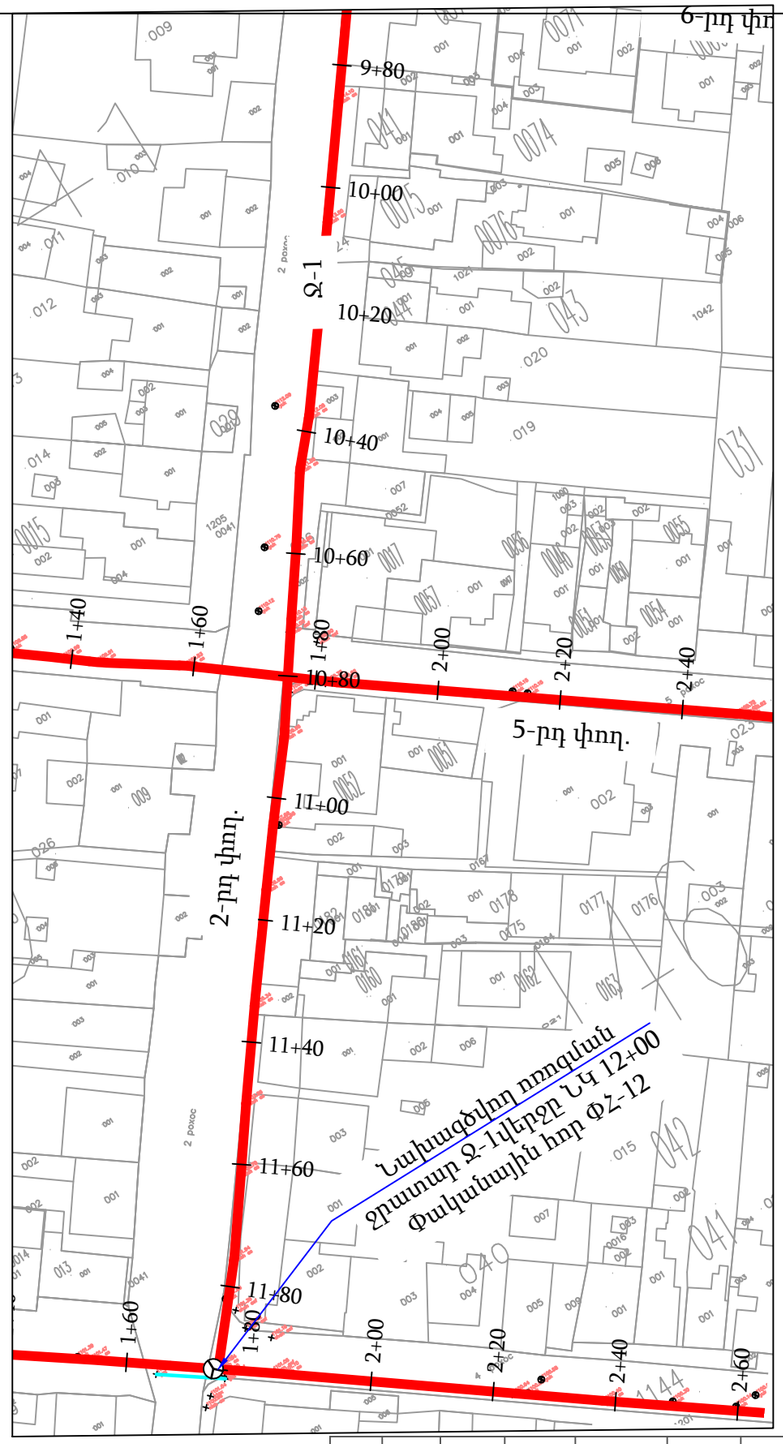

ՊԱՅՄԱՆԱԿԱՆ ՆՇԱՆՆԵՐ

Առկա գազատար

Նախագծվող ջրատար

Նախագծվող փականային հոր (ՓՀ)

ԾԱՆՈԹՈՒԹՅՈՒՆ

1. ԱՐՏԱՔԻՆ ԻՆԺԵՆԵՐԱԿԱՆ ՑԱՆՑԵՐԻ ՀՈՂԱՅԻՆ ԱՇԽԱՏԱՆՔՆԵՐԸ ԻՐԱԿԱՆԱՑՆԵԼ ՀԱՄԱՊԱՏԱՍԽԱՆ ԻՆԺԵՆԵՐԱԿԱՆ ԿԱՌՈՒՑՑՆԵՐԻ ՆԵՐԿԱՅԱՑՈՒՑԻՉԻ ՆԵՐԿԱՅՈՒԹՅԱՄԲ:
2. ԻՆԺԵՆԵՐԱԿԱՆ ՑԱՆՑԵՐԻ ՀԱՏՈՒՄՆԵՐԻ ՄԱՍՈՒՄ ՀՈՂԱՅԻՆ ԱՇԽԱՏԱՆՔՆԵՐԸ ԿԱՏԱՐԵԼ ՁԵՌՔՈՎ:

Փոխ	Քան	Թերթ	N փաս.	Ստորագ.	Ամսաթ.
Ն.Գ.Ի.		Վ.Բաղալյան			
Նախագծեց		Է.Հովսեփյան			
Նախագծեց		Ա.Նիկողոսյան			
Ստուգեց		Գ.Մելիքսեթյան			

Պայմանագիր N ԵՔ– ԲՄԽԱՇՁԲ-23/96

Երևան քաղաքի Դավթաշեն թաղամասի սեփական սեկտորի (գյուղի) ոռոգման ցանցի բարեկարգման նախագծանախահաշվային փաստաթղթերի կազմման խորհրդատվական աշխատանքներ

Ոռոգման ցանցի բարեկարգման աշխատանքներ	փուլ	թերթ	թերթեր
	Ա Ն	4	69

Ջրատար Ջ-1
Ուղեգծի հատակագիծ Մ 1:1000
ՆԿ 7+00 - ՆԿ12+00

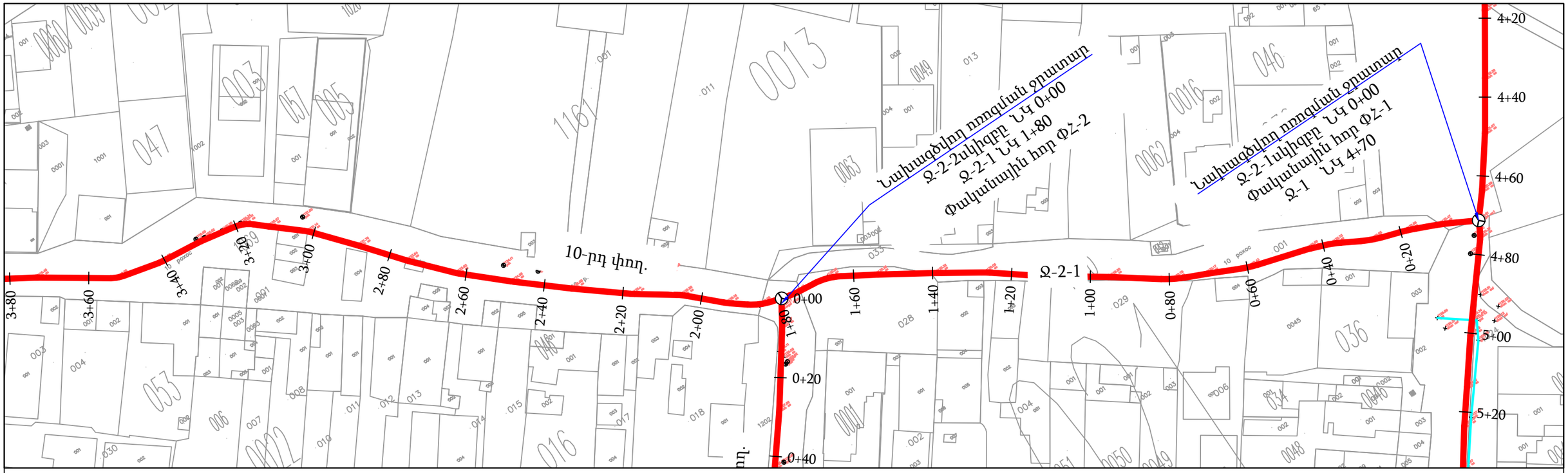

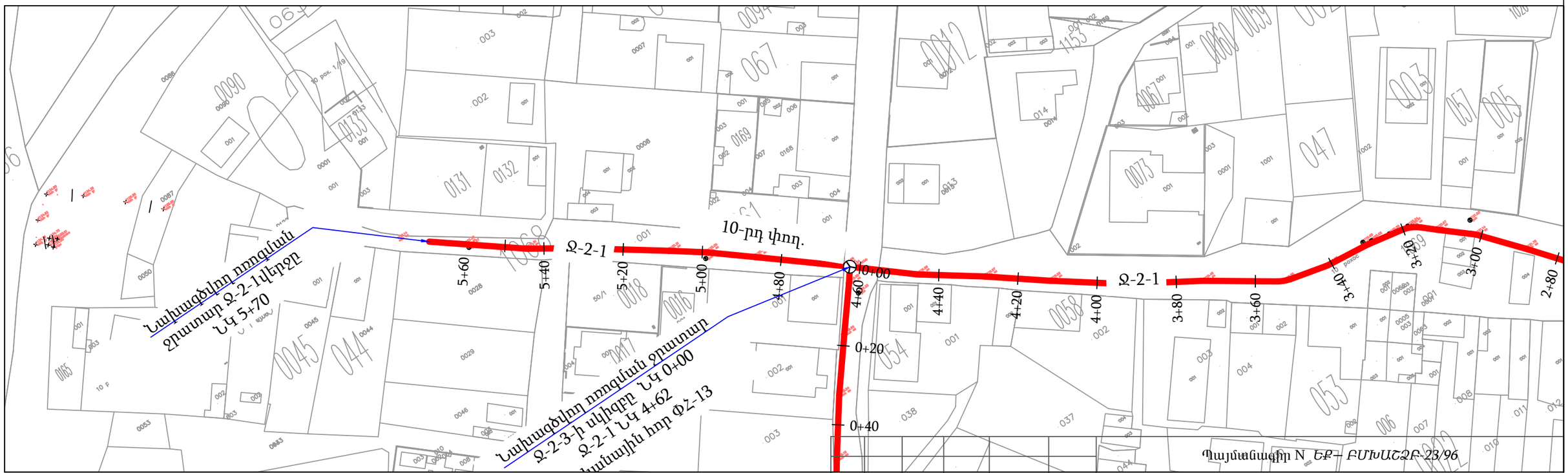

Պայմանագիր N ԵՔ– ԲՄԽԱՇՁԲ-23/96

ԾԱՆՈԹՈՒԹՅՈՒՆ

1. ԱՐՏԱՔԻՆ ԻՆԺԵՆԵՐԱԿԱՆ ՑԱՆՑԵՐԻ ՀՈՂԱՅԻՆ ԱՇԽԱՏԱՆՔՆԵՐԸ ԻՐԱԿԱՆԱՑՆԵԼ ՀԱՄԱՊԱՏԱՍԽԱՆ ԻՆԺԵՆԵՐԱԿԱՆ ԿԱՌՈՒՑՅՆԵՐԻ ՆԵՐԿԱՅԱՑՈՒՑԻՉԻ ՆԵՐԿԱՅՈՒԹՅԱՄԲ:
2. ԻՆԺԵՆԵՐԱԿԱՆ ՑԱՆՑԵՐԻ ՀԱՏՈՒՄՆԵՐԻ ՄԱՍՈՒՄ ՀՈՂԱՅԻՆ ԱՇԽԱՏԱՆՔՆԵՐԸ ԿԱՏԱՐԵԼ ՁԵՌՔՈՎ:

ՊԱՅՄԱՆԱԿԱՆ ՆՇԱՆՆԵՐ

Առկա գազատար

Նախագծվող ջրատար

Նախագծվող փականային հոր (ՓՀ)

Փոխ	Քան	Թերթ	N փաս.	Ստորագ.	Ամսաթ.
Ն.Գ.Ի.		Վ.Բաղալյան			
Նախագծեց		Է.Հովաքաշյան			
Նախագծեց		Ա.Նիկողոսյան			
Ստուգեց		Գ.Մելիքսեթյան			

Երևան քաղաքի Դավթաշեն թաղամասի սեփական սեկտորի (գյուղի) ոռոգման ցանցի բարեկարգման *նախագծանախահաշվային փաստաթղթերի կազմման խորհրդատվական* աշխատանքներ

Ոռոգման ցանցի բարեկարգման աշխատանքներ

փուլ	թերթ	թերթեր
Ա Ն	5	69

Ջրատար Ջ-2-1
Ուղեգծի հատակագիծ Մ 1:1000

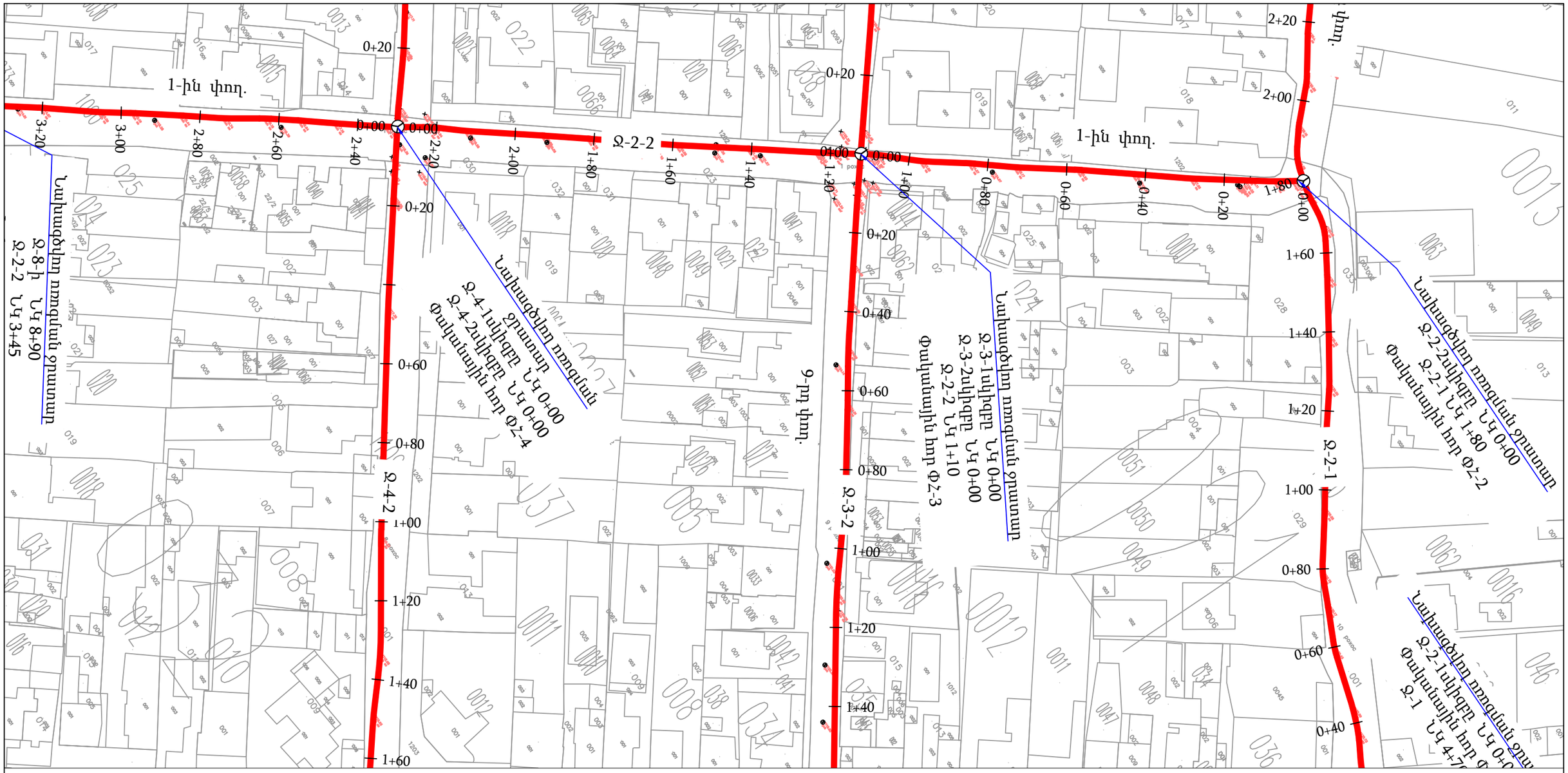

ԾԱՆՈԹՈՒԹՅՈՒՆ

1. ԱՐՏԱՔԻՆ ԻՆԺԵՆԵՐԱԿԱՆ ՑԱՆՑԵՐԻ ՀՈՂԱՅԻՆ ԱՇԽԱՏԱՆՔՆԵՐԸ ԻՐԱԿԱՆԱՑՆԵԼ ՀԱՄԱՊԱՏԱՍԽԱՆ ԻՆԺԵՆԵՐԱԿԱՆ ԿԱՌՈՒՑՑՆԵՐԻ ՆԵՐԿԱՅԱՑՈՒՑԻՉԻ ՆԵՐԿԱՅԱՑՈՒԹՅԱՄԲ:
2. ԻՆԺԵՆԵՐԱԿԱՆ ՑԱՆՑԵՐԻ ՀԱՏՈՒՄՆԵՐԻ ՄԱՍՈՒՄ ՀՈՂԱՅԻՆ ԱՇԽԱՏԱՆՔՆԵՐԸ ԿԱՏԱՐԵԼ ՁԵՌՔՈՎ:

ՊԱՅՄԱՆԱԿԱՆ ՆՇԱՆՆԵՐ

Առկա գազատար

Նախագծվող ջրատար

Նախագծվող փականային հոր (ՓՀ)

Փոխ	Քան	Թերթ	N փաս.	Ստորագ.	Ամսաթ.
Ն.Գ.Ի.		Վ.Բաղալյան			
Նախագծեց		Է.Հողաբաշյան			
Նախագծեց		Ա.Նիկողոսյան			
Ստուգեց		Գ.Մելիքսեթյան			

Պայմանագիր N ԵՔ– ԲՄԽԱՇՁԲ-23/96

Երևան քաղաքի Դավթաշեն թաղամասի սեփական սեկտորի (գյուղի) ոռոգման ցանցի բարեկարգման *նախագծանախահաշվային փաստաթղթերի կազմման խորհրդատվական* աշխատանքներ

Ոռոգման ցանցի բարեկարգման աշխատանքներ	փուլ	թերթ	թերթեր
	Ա Ն	6	69

Ջրատար Ջ-2-2
Ուղեգծի հատակագիծ Մ 1:1000
ՆԿ 0+00 - ՆԿ 3+20

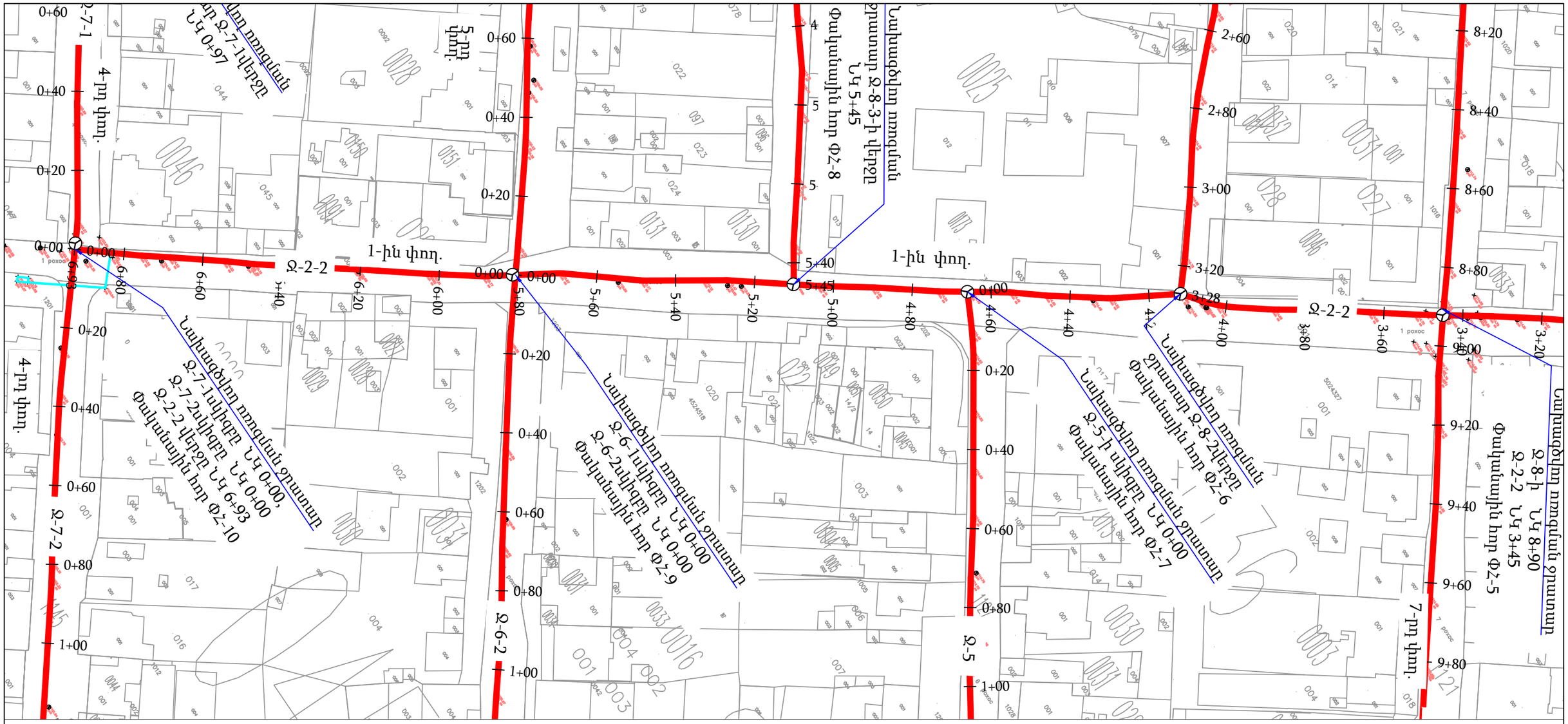

ԾԱՆՈԹՈՒԹՅՈՒՆ

1. ԱՐՏԱՔԻՆ ԻՆԺԵՆԵՐԱԿԱՆ ՑԱՆՑԵՐԻ ՀՈՂԱՅԻՆ ԱՇԽԱՏԱՆՔՆԵՐԸ ԻՐԱԿԱՆԱՑՆԵԼ ՀԱՄԱՊԱՏԱՍԽԱՆ ԻՆԺԵՆԵՐԱԿԱՆ ԿԱՌՈՒՑՑՆԵՐԻ ՆԵՐԿԱՅԱՑՈՒՑԻՉԻ ՆԵՐԿԱՅՈՒԹՅԱՄԲ:
2. ԻՆԺԵՆԵՐԱԿԱՆ ՑԱՆՑԵՐԻ ՀԱՏՈՒՄՆԵՐԻ ՄԱՍՈՒՄ ՀՈՂԱՅԻՆ ԱՇԽԱՏԱՆՔՆԵՐԸ ԿԱՏԱՐԵԼ ՁԵՌՔՈՎ:

ՊԱՅՄԱՆԱԿԱՆ ՆՇԱՆՆԵՐ

Առկա գազատար

Նախագծվող ջրատար

Նախագծվող փականային հոր (Փշ)

Փոխ	Քան	Թերթ	N փաս.	Ստորագ.	Ամսաթ.	Պայմանագիր N ԵՔ– ԲՄԽԱՇՁԲ-23/96
Ն.Գ.Ի.		Վ.Բաղալյան				Երևան քաղաքի Դավթաշեն թաղամասի սեփական սեկտորի (գյուղի) ոռոգման ցանցի բարեկարգման նախագծանախահաշվային փաստաթղթերի կազմման խորհրդատվական աշխատանքներ
Նախագծեց		Է.Հողաբաշյան				Ոռոգման ցանցի բարեկարգման աշխատանքներ — փուլ: Ա Ն; թերթ: 7; թերթեր: 69
Նախագծեց		Ա.Նիկողոսյան				
Ստուգեց		Գ.Մելիքսեթյան				Ջրատար Ջ-2-2 Ուղեգծի հատակագիծ Մ 1:1000 ՆԿ 3+20 - ՆԿ 6+93

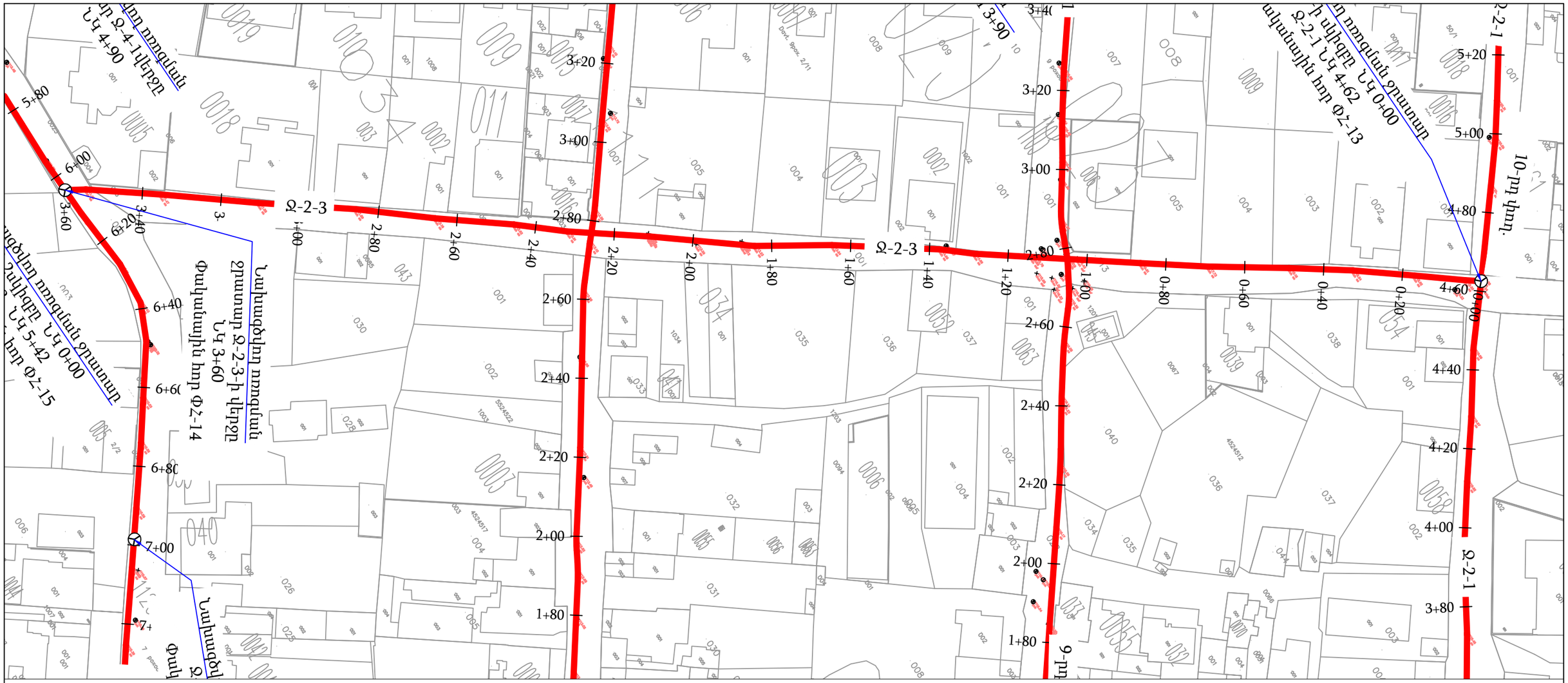

ԾԱՆՈԹՈՒԹՅՈՒՆ

1. ԱՐՏԱՔԻՆ ԻՆԺԵՆԵՐԱԿԱՆ ՑԱՆՑԵՐԻ ՀՈՂԱՅԻՆ ԱՇԽԱՏԱՆՔՆԵՐԸ ԻՐԱԿԱՆԱՑՆԵԼ ՀԱՄԱՊԱՏԱՍԽԱՆ ԻՆԺԵՆԵՐԱԿԱՆ ԿԱՌՈՒՑՑՆԵՐԻ ՆԵՐԿԱՅԱՑՈՒՑԻՉԻ ՆԵՐԿԱՅՈՒԹՅԱՄԲ:
2. ԻՆԺԵՆԵՐԱԿԱՆ ՑԱՆՑԵՐԻ ՀԱՏՈՒՄՆԵՐԻ ՄԱՍՈՒՄ ՀՈՂԱՅԻՆ ԱՇԽԱՏԱՆՔՆԵՐԸ ԿԱՏԱՐԵԼ ՁԵՌՔՈՎ:

ՊԱՅՄԱՆԱԿԱՆ ՆՇԱՆՆԵՐ

Առկա գազատար

Նախագծվող ջրատար

Նախագծվող փականային հոր (ՓՀ)

Փոխ	Քան	Թերթ	N փաս.	Ստորագ.	Ամսաթ.	Պայմանագիր N ԵՔ– ԲՄԽԱՇՁԲ-23/96
Ն.Գ.Ի.		Վ.Բաղալյան				Երևան քաղաքի Դավթաշեն թաղամասի սեփական սեկտորի (գյուղի) ոռոգման ցանցի բարեկարգման նախագծանախահաշվային փաստաթղթերի կազմման խորհրդատվական աշխատանքներ
Նախագծեց		Է.Հողաբաշյան				
Նախագծեց		Ա.Նիկողոսյան				
Ստուգեց		Գ.Մելիքսեթյան				

Ոռոգման ցանցի բարեկարգման աշխատանքներ	փուլ	թերթ	թերթեր
	Ա Ն	8	69
Ջրատար Ջ-2-3 Ուղեգծի հատակագիծ Մ 1:1000 ՆԿ 0+00 - ՆԿ 3+60			

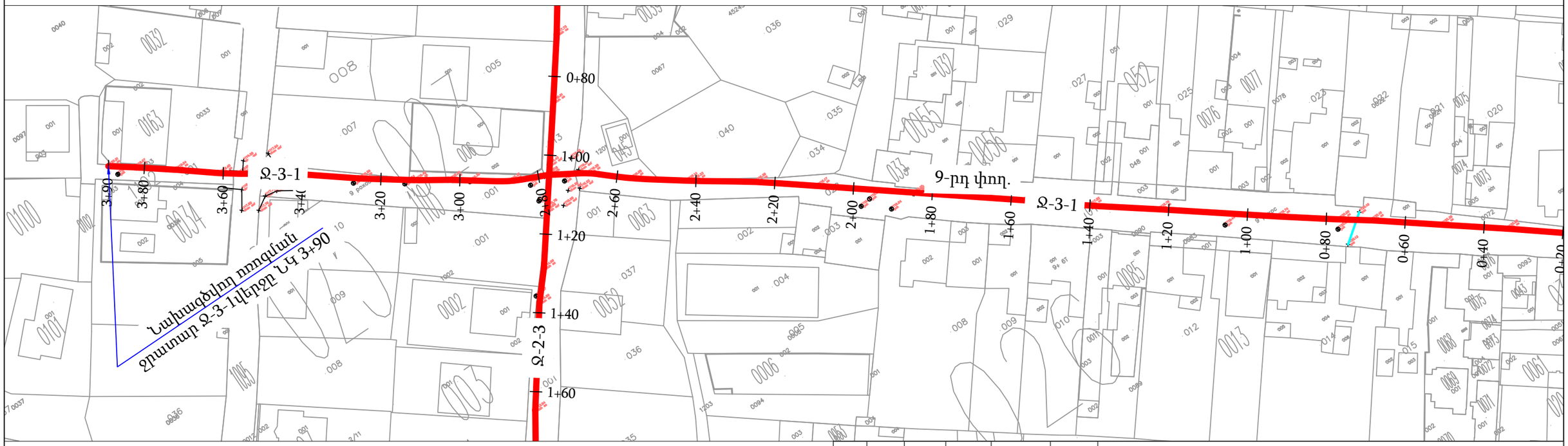

ԾԱՆՈԹՈՒԹՅՈՒՆ

1. ԱՐՏԱՔԻՆ ԻՆԺԵՆԵՐԱԿԱՆ ՑԱՆՑԵՐԻ ՀՈՂԱՅԻՆ ԱՇԽԱՏԱՆՔՆԵՐԸ ԻՐԱԿԱՆԱՑՆԵԼ ՀԱՄԱՊԱՏԱՍԽԱՆ ԻՆԺԵՆԵՐԱԿԱՆ ԿԱՌՈՒՑՑՆԵՐԻ ՆԵՐԿԱՅԱՑՈՒՑԻՉԻ ՆԵՐԿԱՅՈՒԹՅԱՄԲ:
2. ԻՆԺԵՆԵՐԱԿԱՆ ՑԱՆՑԵՐԻ ՀԱՏՈՒՄՆԵՐԻ ՄԱՍՈՒՄ ՀՈՂԱՅԻՆ ԱՇԽԱՏԱՆՔՆԵՐԸ ԿԱՏԱՐԵԼ ՁԵՌՔՈՎ:

ՊԱՅՄԱՆԱԿԱՆ ՆՇԱՆՆԵՐ

Առկա գազատար

Նախագծվող ջրատար

Նախագծվող փականային հոր (ՓՀ)

Փոխ	Քան	Թերթ	N փաս.	Ստորագ.	Ամսաթ.
Ն.Գ.Ի.		Վ.Բաղալյան			
Նախագծեց		Է.Հովաքաշյան			
Նախագծեց		Ա.Նիկողոսյան			
Ստուգեց		Գ.Մելիքսեթյան			

Պայմանագիր N ԵՔ– ԲՄԽԱՇՁԲ-23/96

Երևան քաղաքի Դավթաշեն թաղամասի սեփական սեկտորի (գյուղի) ոռոգման ցանցի բարեկարգման նախագծանախահաշվային փաստաթղթերի կազմման խորհրդատվական աշխատանքներ

Ոռոգման ցանցի բարեկարգման աշխատանքներ	փուլ	թերթ	թերթեր
	Ա Ն	9	69

Ջրատար Ջ-3-1, Ջ-3-2
Ուղեգծի հատակագիծ Մ 1:1000

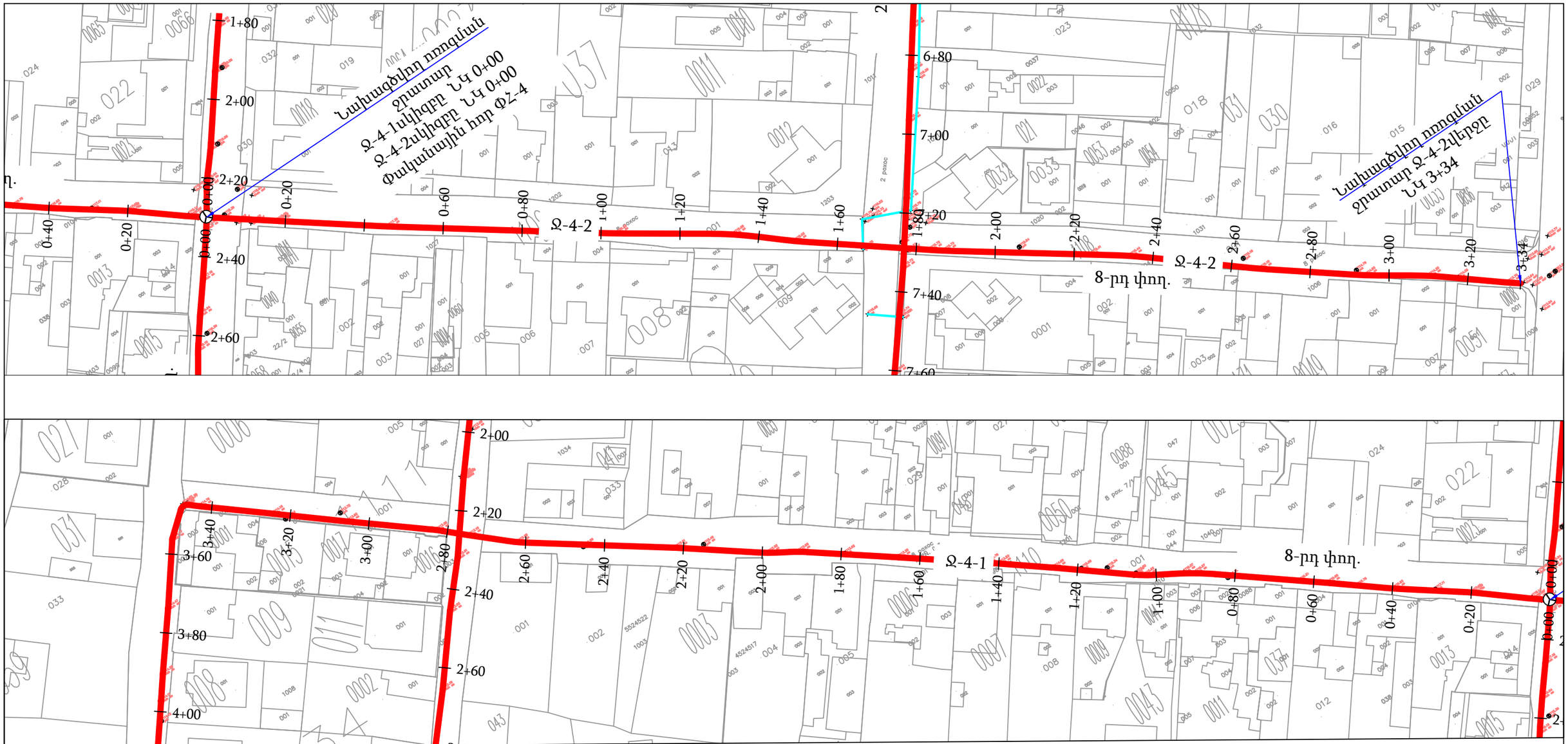

ԾԱՆՈԹՈՒԹՅՈՒՆ

1. ԱՐՏԱՔԻՆ ԻՆԺԵՆԵՐԱԿԱՆ ՑԱՆՑԵՐԻ ՀՈՂԱՅԻՆ ԱՇԽԱՏԱՆՔՆԵՐԸ ԻՐԱԿԱՆԱՑՆԵԼ ՀԱՄԱՊԱՏԱՍԽԱՆ ԻՆԺԵՆԵՐԱԿԱՆ ԿԱՌՈՒՑՑՆԵՐԻ ՆԵՐԿԱՅԱՑՈՒՑԻՉԻ ՆԵՐԿԱՅՈՒԹՅԱՄԲ:
2. ԻՆԺԵՆԵՐԱԿԱՆ ՑԱՆՑԵՐԻ ՀԱՏՈՒՄՆԵՐԻ ՄԱՍՈՒՄ ՀՈՂԱՅԻՆ ԱՇԽԱՏԱՆՔՆԵՐԸ ԿԱՏԱՐԵԼ ՁԵՌՔՈՎ:

ՊԱՅՄԱՆԱԿԱՆ ՆՇԱՆՆԵՐ

Առկա գազատար

Նախագծվող ջրատար

Նախագծվող փականային հոր (ՓՀ)

Փոխ	Քան	Թերթ	N փաս.	Ստորագ.	Ամսաթ.
Ն.Գ.Ի.		Վ.Բաղալյան			
Նախագծեց		Է.Հովաբաշյան			
Նախագծեց		Ա.Նիկողոսյան			
Ստուգեց		Գ.Մելիքսեթյան			

Պայմանագիր N ԵՔ– ԲՄԽԱՇՁԲ-23/96

Երևան քաղաքի Դավթաշեն թաղամասի սեփական սեկտորի (գյուղի) ոռոգման ցանցի բարեկարգման նախագծանախահաշվային փաստաթղթերի կազմման խորհրդատվական աշխատանքներ

Ոռոգման ցանցի բարեկարգման աշխատանքներ	փուլ	թերթ	թերթեր
	Ա Ն	10	69

Ջրատար Ջ-4-1, Ջ-4-2
Ուղեգծի հատակագիծ Մ 1:1000

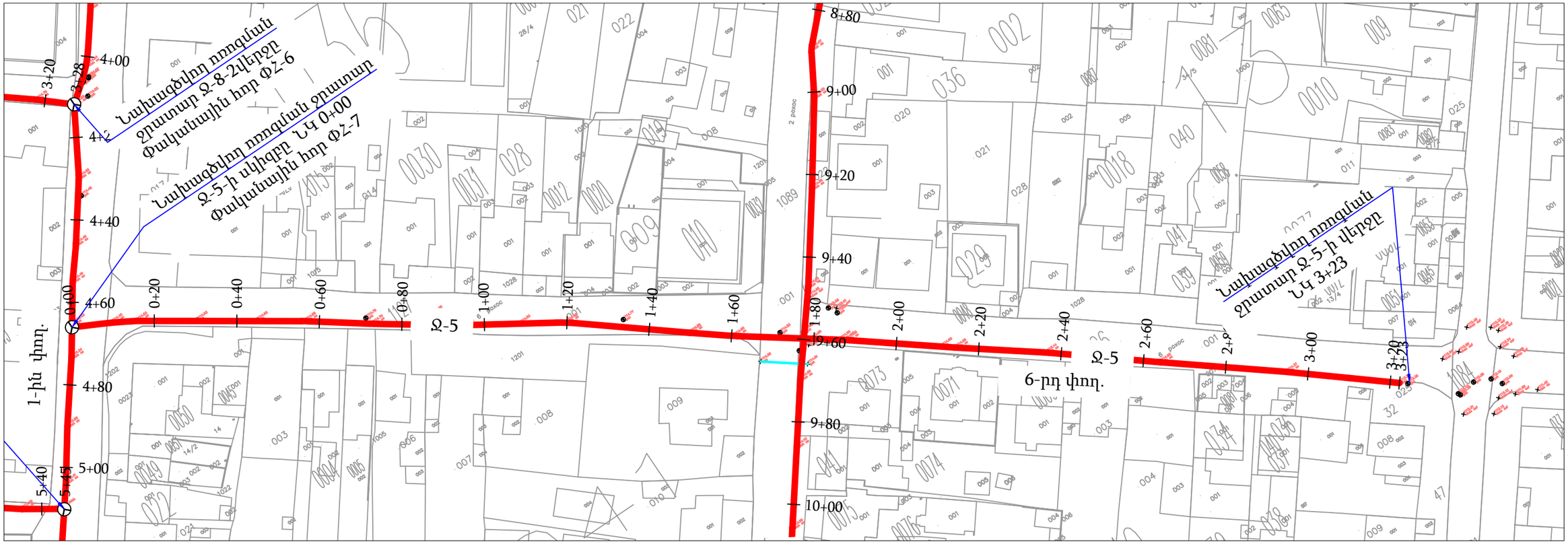

ՊԱՅՄԱՆԱԿԱՆ ՆՇԱՆՆԵՐ

Առկա գազատար

Նախագծվող ջրատար

Նախագծվող
փականային հոր (ՓՀ)

ԾԱՆՈԹՈՒԹՅՈՒՆ

1. ԱՐՏԱՔԻՆ ԻՆԺԵՆԵՐԱԿԱՆ ՑԱՆՑԵՐԻ ՀՈՂԱՅԻՆ ԱՇԽԱՏԱՆՔՆԵՐԸ ԻՐԱԿԱՆԱՑՆԵԼ ՀԱՄԱՊԱՏԱՍԽԱՆ ԻՆԺԵՆԵՐԱԿԱՆ ԿԱՌՈՒՑՑՆԵՐԻ ՆԵՐԿԱՅԱՑՈՒՑԻՉԻ ՆԵՐԿԱՅՈՒԹՅԱՄԲ:
2. ԻՆԺԵՆԵՐԱԿԱՆ ՑԱՆՑԵՐԻ ՀԱՏՈՒՄՆԵՐԻ ՄԱՍՈՒՄ ՀՈՂԱՅԻՆ ԱՇԽԱՏԱՆՔՆԵՐԸ ԿԱՏԱՐԵԼ ՁԵՌՔՈՎ:

						Պայմանագիր N ԵՔ– ԲՄԽԱՇՁԲ-23/96			
						Երևան քաղաքի Դավթաշեն թաղամասի սեփական սեկտորի (գյուղի) ոռոգման ցանցի բարեկարգման նախագծանախահաշվային փաստաթղթերի կազմման խորհրդատվական աշխատանքներ			
Փոխ	Քան	Թերթ	N փաս.	Ստորագ.	Ամսաթ.	Ռոռգման ցանցի բարեկարգման աշխատանքներ	փուլ	թերթ	թերթեր
Ն.Գ.Ի.		Վ.Բաղալյան					Ա Ն	11	69
Նախագծեց		Է.Հողաբաշյան							
Նախագծեց		Ա.Նիկողոսյան							
Ստուգեց		Գ.Մելիքսեթյան				Ջրատար Ջ-5 Ուղեգծի հատակագիծ Մ 1:1000			

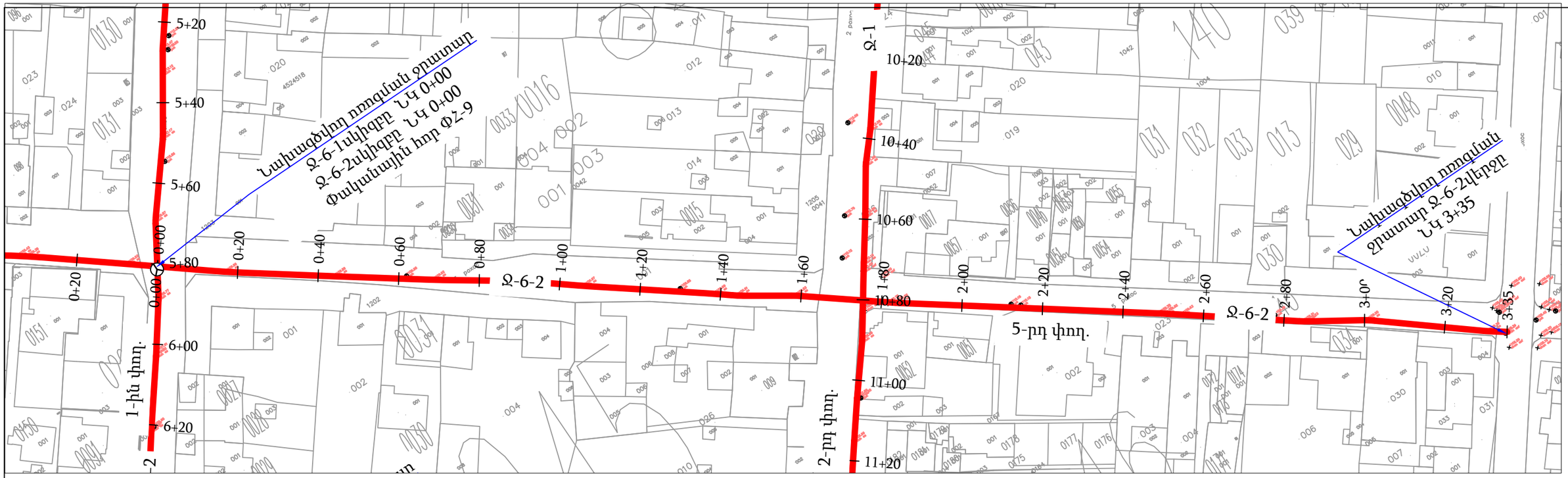

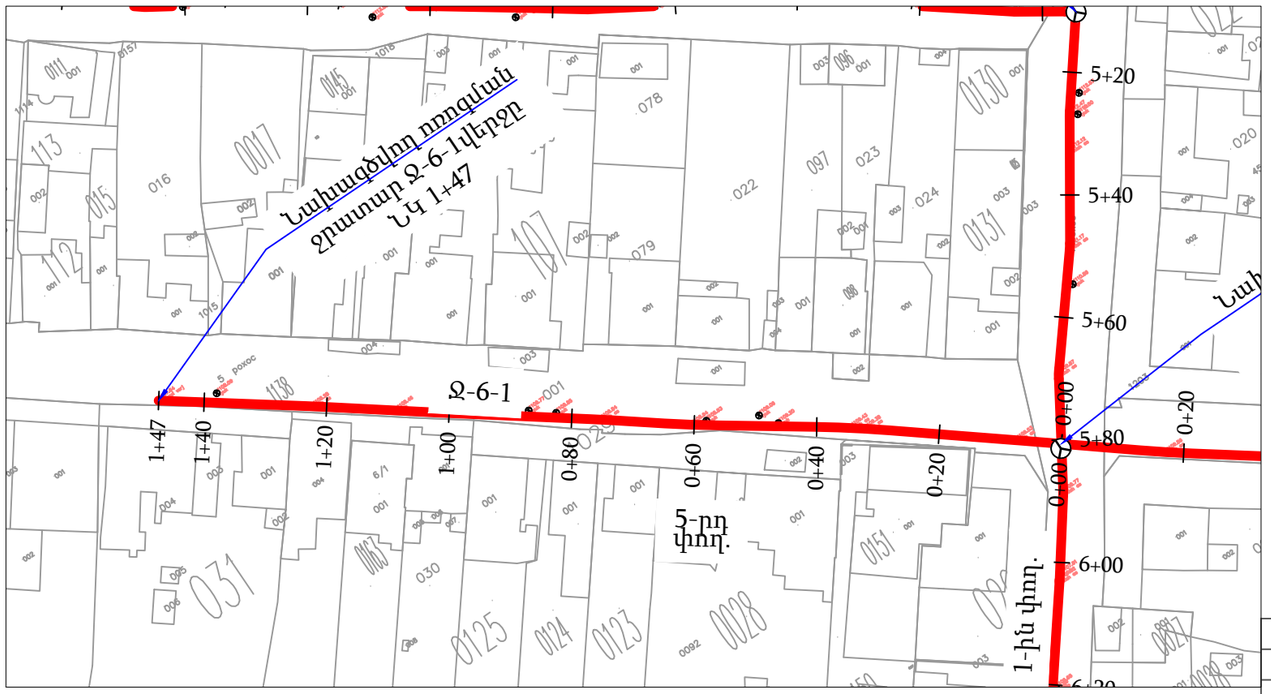

ՊԱՅՄԱՆԱԳԱՆ ՆՇԱՆՆԵՐ

Առկա գազատար

Նախագծվող ջրատար

Նախագծվող փականային հոր (ՓՀ)

ԾԱՆՈԹՈՒԹՅՈՒՆ

1. ԱՐՏԱՔԻՆ ԻՆԺԵՆԵՐԱԿԱՆ ՑԱՆՑԵՐԻ ՀՈՂԱՅԻՆ ԱՇԽԱՏԱՆՔՆԵՐԸ ԻՐԱԿԱՆԱՑՆԵԼ ՀԱՄԱՊԱՏԱՍԽԱՆ ԻՆԺԵՆԵՐԱԿԱՆ ԿԱՌՈՒՑՑՆԵՐԻ ՆԵՐԿԱՅԱՑԱՑՈՒՑԻՉԻ ՆԵՐԿԱՅՈՒԹՅԱՄԲ:
2. ԻՆԺԵՆԵՐԱԿԱՆ ՑԱՆՑԵՐԻ ՀԱՏՈՒՄՆԵՐԻ ՄԱՍՈՒՄ ՀՈՂԱՅԻՆ ԱՇԽԱՏԱՆՔՆԵՐԸ ԿԱՏԱՐԵԼ ՁԵՌՔՈՎ:

Փոխ	Քան	Թերթ	N փաս.	Ստորագ.	Ամսաթ.	Պայմանագիր N ԵՔ– ԲՄԽԱՇՁԲ-23/96		
						Երևան քաղաքի Դավթաշեն թաղամասի սեփական սեկտորի (գյուղի) ոռոգման ցանցի բարեկարգման նախագծանախահաշվային փաստաթղթերի կազմման խորհրդատվական աշխատանքներ		
Ն.Գ.Ի.		Վ.Բաղալյան				Ոռոգման ցանցի բարեկարգման աշխատանքներ	փուլ	թերթ	թերթեր
Նախագծեց		Է.Հողաբաշյան					Ա Ն	12	69
Նախագծեց		Ա.Նիկողոսյան							
Ստուգեց		Գ.Մելիքսեթյան				Ջրատար Ջ-6-1,Ջ-6-2 Ուղեգծի հատակագիծ Մ 1:1000		

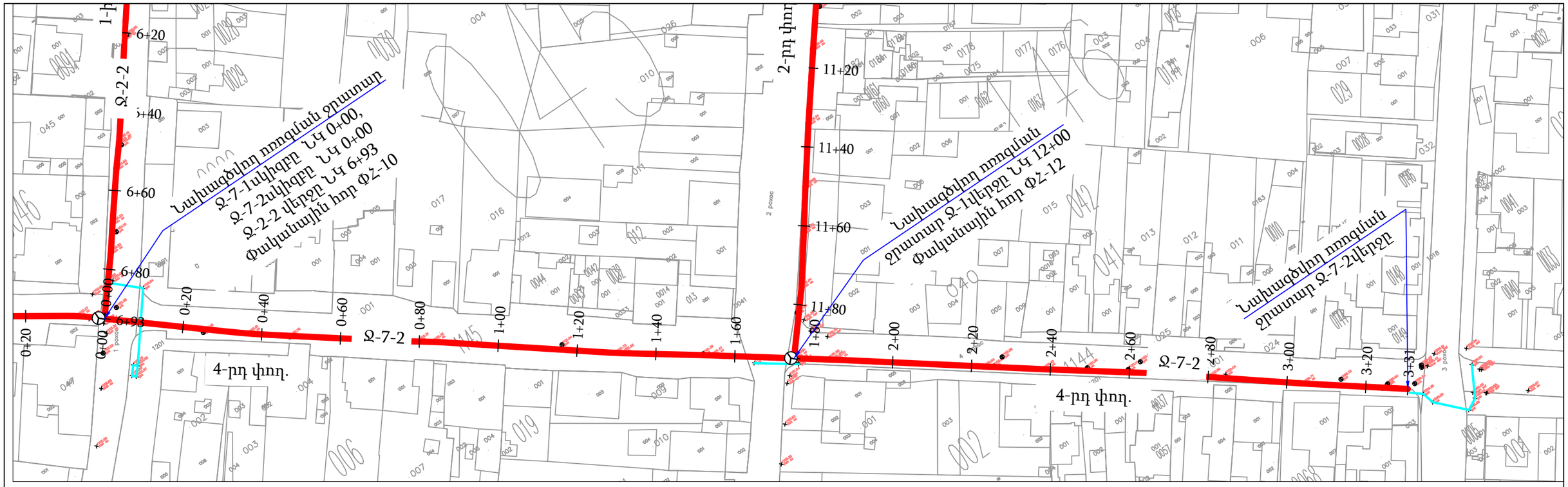

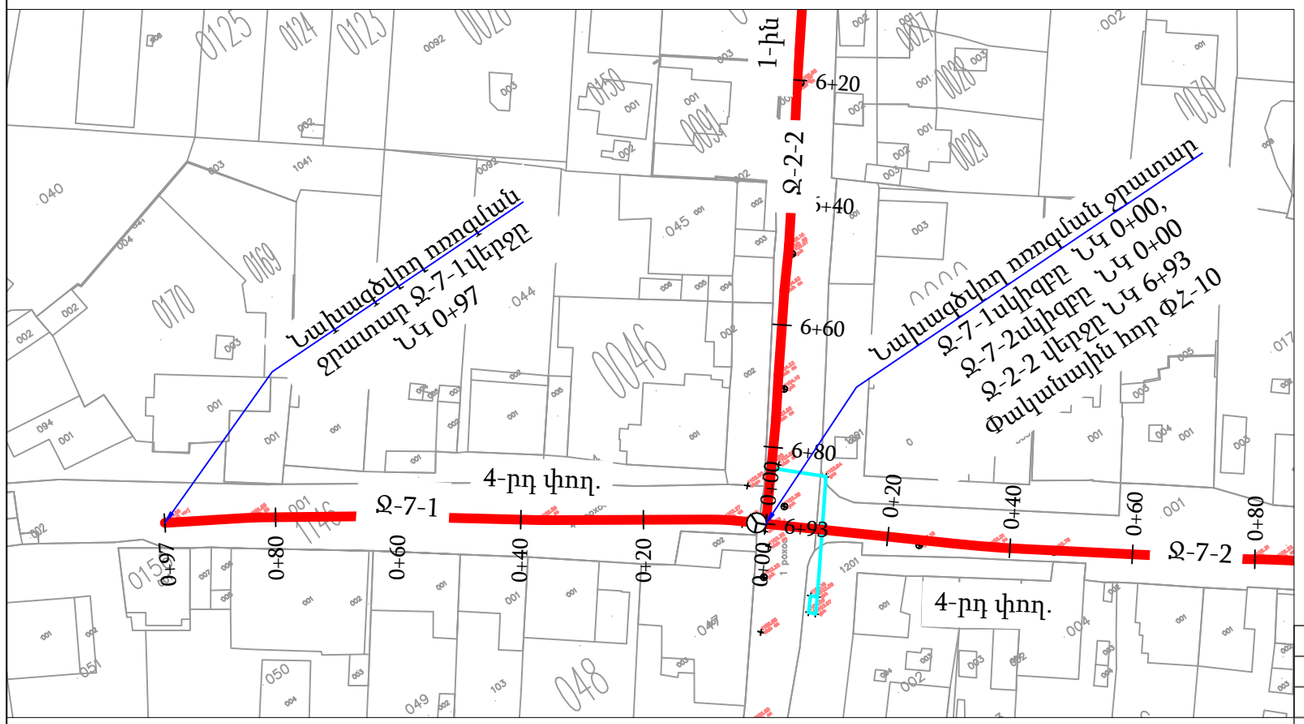

ՊԱՅՄԱՆԱԳԱՆ ՆՇԱՆՆԵՐ

Առկա գազատար

Նախագծվող ջրատար

Նախագծվող փականային հոր (ՓՀ)

ԾԱՆՈԹՈՒԹՅՈՒՆ

1. ԱՐՏԱՔԻՆ ԻՆԺԵՆԵՐԱԿԱՆ ՑԱՆՑԵՐԻ ՀՈՂԱՅԻՆ ԱՇԽԱՏԱՆՔՆԵՐԸ ԻՐԱԿԱՆԱՑՆԵԼ ՀԱՄԱՊԱՏԱՍԽԱՆ ԻՆԺԵՆԵՐԱԿԱՆ ԿԱՌՈՒՑՑՆԵՐԻ ՆԵՐԿԱՅԱՑՈՒՑԻՉԻ ՆԵՐԿԱՅՈՒԹՅԱՄԲ:
2. ԻՆԺԵՆԵՐԱԿԱՆ ՑԱՆՑԵՐԻ ՀԱՏՈՒՄՆԵՐԻ ՄԱՍՈՒՄ ՀՈՂԱՅԻՆ ԱՇԽԱՏԱՆՔՆԵՐԸ ԿԱՏԱՐԵԼ ՋԵՌՔՈՎ:

Փոխ	Քան	Թերթ	N փաս.	Ստորագ.	Ամսաթ.
Ն.Գ.Ի.		Վ.Բաղալյան			
Նախագծեց		Է.Հողաբաշյան			
Նախագծեց		Ա.Նիկողոսյան			
Ստուգեց		Գ.Մելիքսեթյան			

Պայմանագիր N ԵՔ– ԲՄԽԱՇՁԲ-23/96

Երևան քաղաքի Դավթաշեն թաղամասի սեփական սեկտորի (գյուղի) ոռոգման ցանցի բարեկարգման *նախագծանախահաշվային փաստաթղթերի կազմման խորհրդատվական* աշխատանքներ

Ոռոգման ցանցի բարեկարգման աշխատանքներ

փուլ	թերթ	թերթեր
Ա Ն	13	69

Ջրատար Ջ-7-1,Ջ-7-2
Ուղեգծի հատակագիծ Մ 1:1000

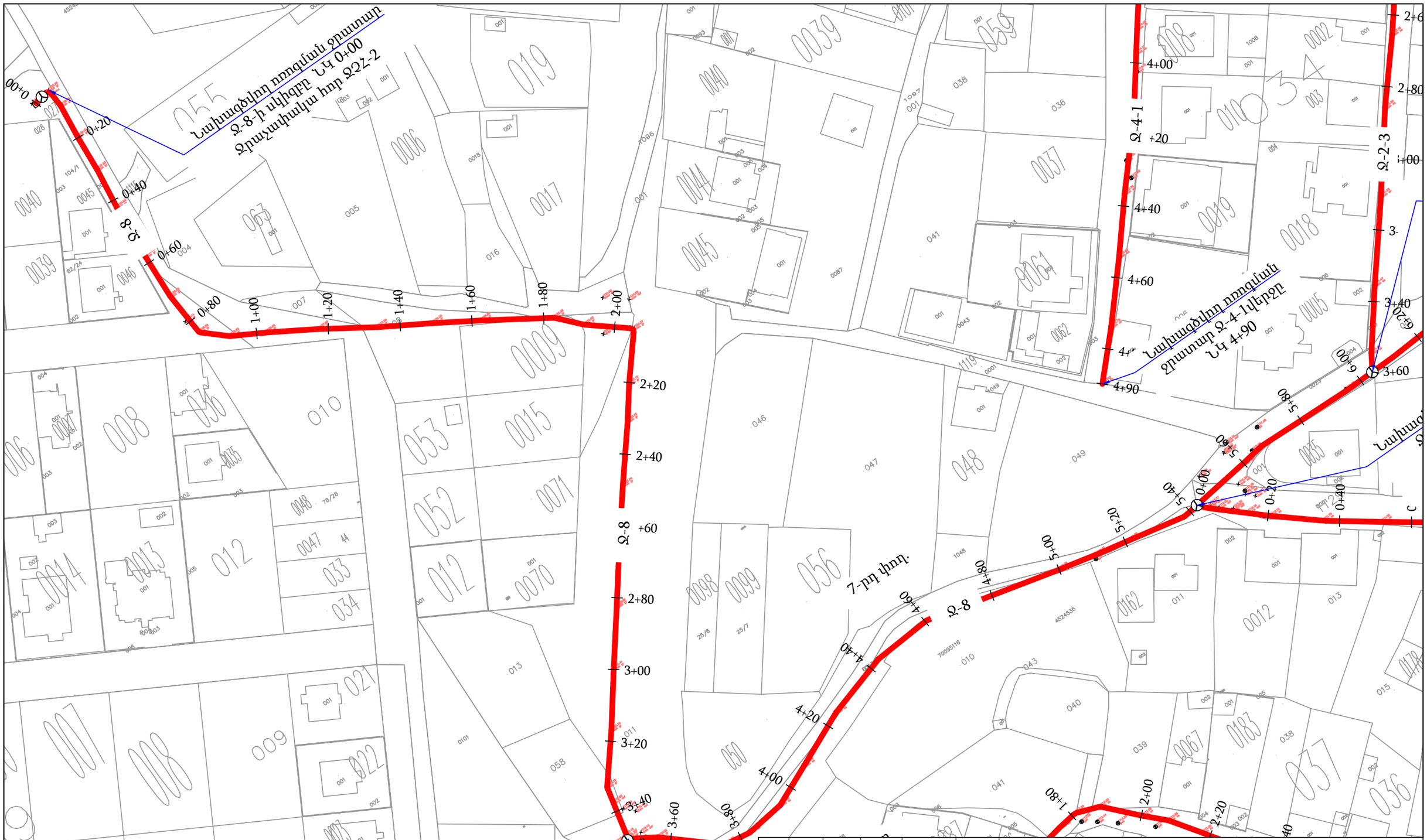

ԾԱՆՈԹՈՒԹՅՈՒՆ

1. ԱՐՏԱՔԻՆ ԻՆԺԵՆԵՐԱԿԱՆ ՑԱՆՑԵՐԻ ՀՈՂԱՅԻՆ ԱՇԽԱՏԱՆՔՆԵՐԸ ԻՐԱԿԱՆԱՑՆԵԼ ՀԱՄԱՊԱՏԱՍԽԱՆ ԻՆԺԵՆԵՐԱԿԱՆ ԿԱՌՈՒՑՑՆԵՐԻ ՆԵՐԿԱՅԱՑՈՒՑՉԻ ՆԵՐԿԱՅԱՑՈՒԹՅԱՄԲ:
2. ԻՆԺԵՆԵՐԱԿԱՆ ՑԱՆՑԵՐԻ ՀԱՏՈՒՄՆԵՐԻ ՄԱՍՈՒՄ ՀՈՂԱՅԻՆ ԱՇԽԱՏԱՆՔՆԵՐԸ ԿԱՏԱՐԵԼ ՁԵՌՔՈՎ:

Փոխ	Քան	Թերթ	N փաս.	Ստորագ.	Ամսաթ.
Ն.Գ.Ի.		Վ.Բաղալյան			
Նախագծեց		Է.Հովսեփյան			
Նախագծեց		Ա.Նիկողոսյան			
Ստուգեց		Գ.Մելիքսեթյան			

Պայմանագիր N ԵՔ– ԲՄԽԱՇՁԲ-23/96

Երևան քաղաքի Դավթաշեն թաղամասի սեփական սեկտորի (գյուղի) ոռոգման ցանցի բարեկարգման նախագծանախահաշվային փաստաթղթերի կազմման խորհրդատվական աշխատանքներ

Ոռոգման ցանցի բարեկարգման աշխատանքներ	փուլ	թերթ	թերթեր
	Ա Ն	14	69

Ջրատար Ջ-8
Ուղեգծի հատակագիծ Մ 1:1000
ՆԿ 0+00 - ՆԿ 6+00

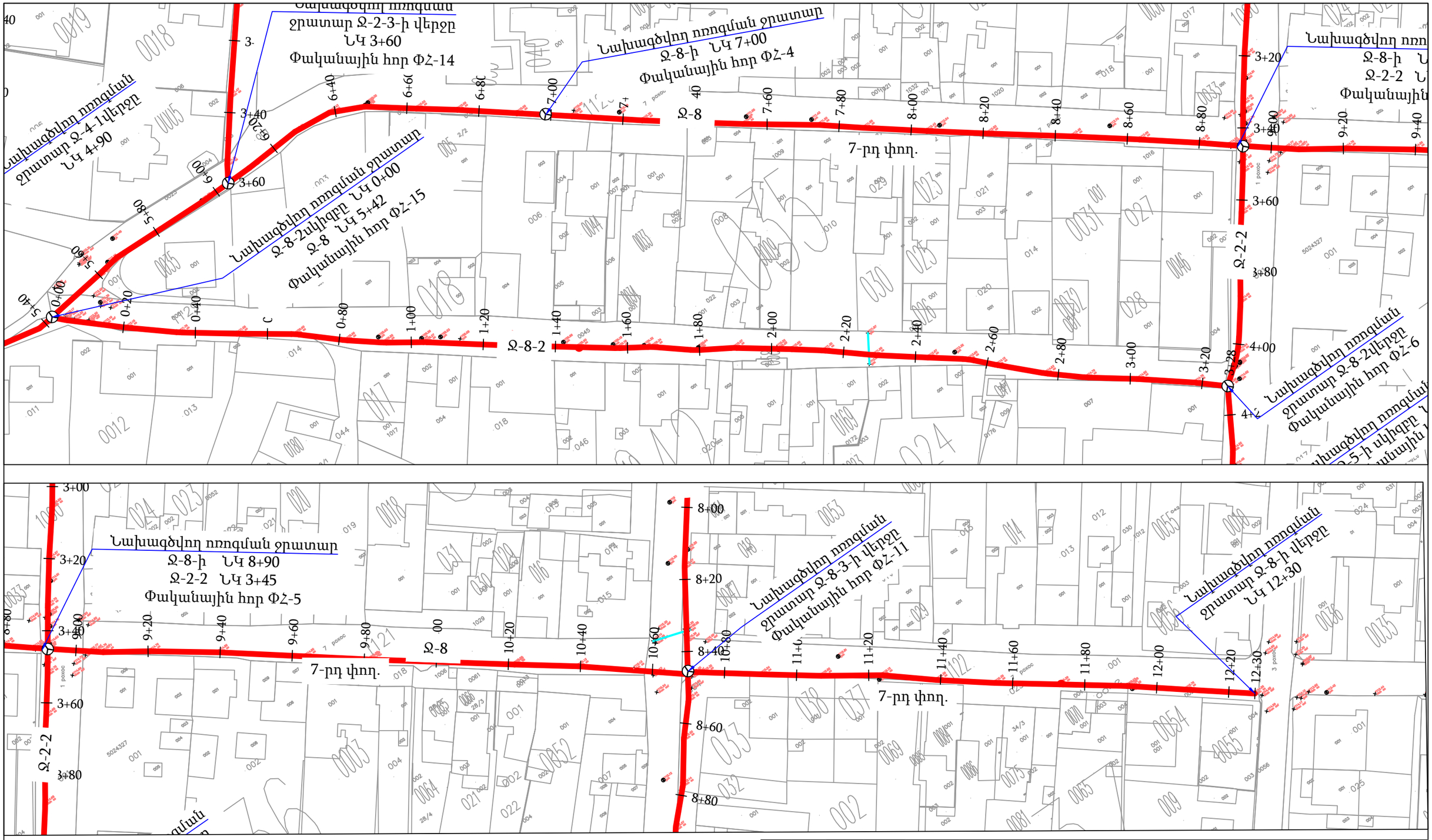

ԾԱՆՈԹՈՒԹՅՈՒՆ

1. ԱՐՏԱՔԻՆ ԻՆԺԵՆԵՐԱԿԱՆ ՑԱՆՑԵՐԻ ՀՈՂԱՅԻՆ ԱՇԽԱՏԱՆՔՆԵՐԸ ԻՐԱԿԱՆԱՑՆԵԼ ՀԱՄԱՊԱՏԱՍԽԱՆ ԻՆԺԵՆԵՐԱԿԱՆ ԿԱՌՈՒՑՑՆԵՐԻ ՆԵՐԿԱՅԱՑՈՒՑԻՉԻ ՆԵՐԿԱՅՈՒԹՅԱՄԲ:
2. ԻՆԺԵՆԵՐԱԿԱՆ ՑԱՆՑԵՐԻ ՀԱՏՈՒՄՆԵՐԻ ՄԱՍՈՒՄ ՀՈՂԱՅԻՆ ԱՇԽԱՏԱՆՔՆԵՐԸ ԿԱՏԱՐԵԼ ՁԵՌՔՈՎ:

Փոխ	Քան	Թերթ	N փաս.	Ստորագ.	Ամսաթ.
Ն.Գ.Ի.		Վ.Բաղալյան			
Նախագծեց		Է.Հովդարաշյան			
Նախագծեց		Ա.Նիկողոսյան			
Ստուգեց		Գ.Մելիքսեթյան			

Պայմանագիր N ԵՔ– ԲՄԽԱՇՁԲ-23/96

Երևան քաղաքի Դավթաշեն թաղամասի սեփական սեկտորի (գյուղի) ոռոգման ցանցի բարեկարգման նախագծանախահաշվային փաստաթղթերի կազմման խորհրդատվական աշխատանքներ

Ոռոգման ցանցի բարեկարգման աշխատանքներ	փուլ	թերթ	թերթեր
	Ա Ն	15	69

Ջրատար Ջ-8 ՆԿ 6+00 - ՆԿ 12+30
Ջ-8-2 ՆԿ 0+00 - ՆԿ 3+28
Ուղեգծի հատակագիծ Մ 1:1000

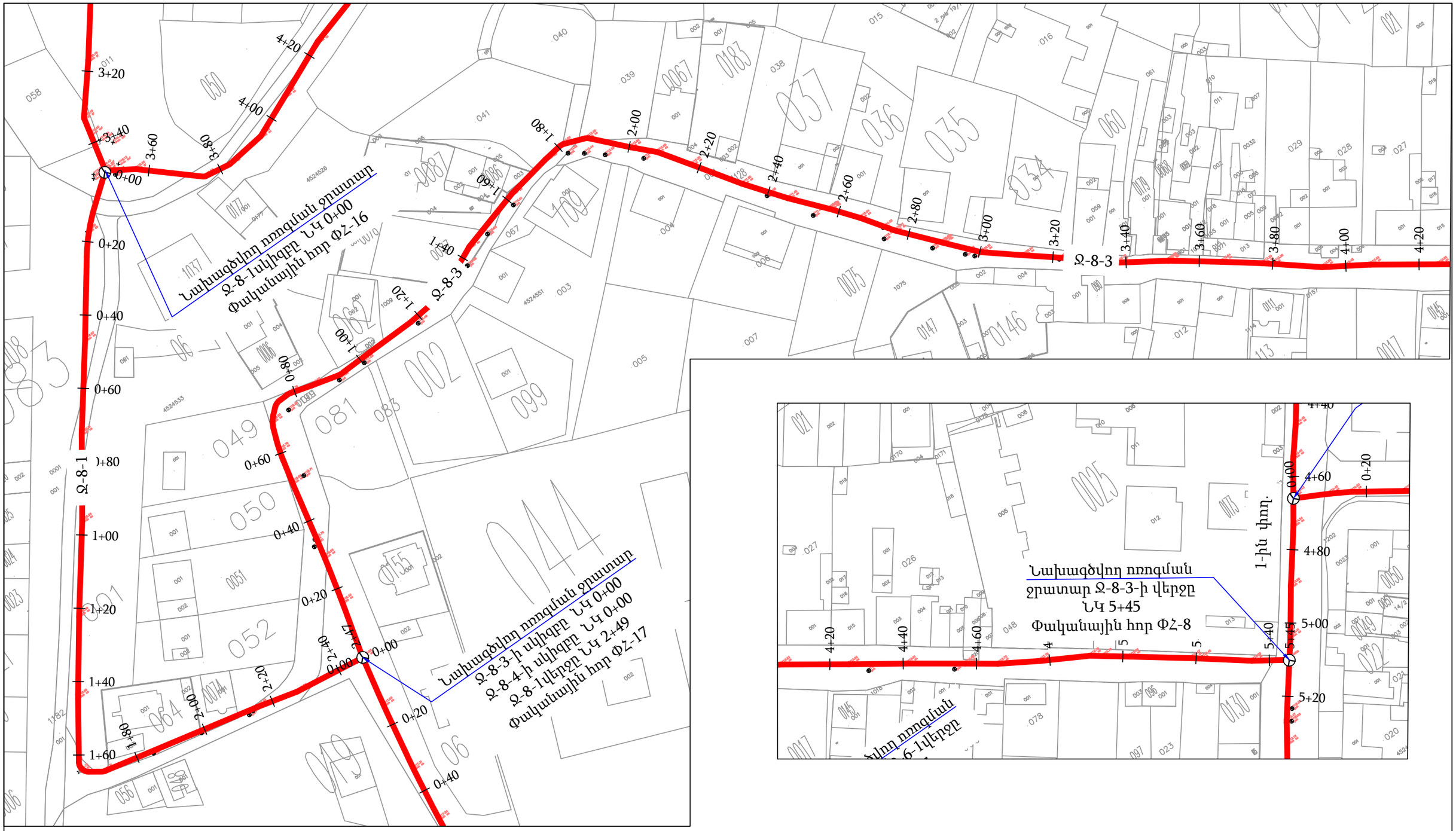

ԾԱՆՈԹՈՒԹՅՈՒՆ

1. ԱՐՏԱՔԻՆ ԻՆԺԵՆԵՐԱԿԱՆ ՑԱՆՑԵՐԻ ՀՈՂԱՅԻՆ ԱՇԽԱՏԱՆՔՆԵՐԸ ԻՐԱԿԱՆԱՑՆԵԼ ՀԱՄԱՊԱՏԱՍԽԱՆ ԻՆԺԵՆԵՐԱԿԱՆ ԿԱՌՈՒՑՅՆԵՐԻ ՆԵՐԿԱՅԱՑՈՒՑԻՉԻ ՆԵՐԿԱՅՈՒԹՅԱՄԲ:
2. ԻՆԺԵՆԵՐԱԿԱՆ ՑԱՆՑԵՐԻ ՀԱՏՈՒՄՆԵՐԻ ՄԱՍՈՒՄ ՀՈՂԱՅԻՆ ԱՇԽԱՏԱՆՔՆԵՐԸ ԿԱՏԱՐԵԼ ՁԵՌՔՈՎ:

Փոխ	Քան	Թերթ	N փաս.	Ստորագ.	Ամսաթ.
Ն.Գ.Ի.		Վ.Բաղալյան			
Նախագծեց		Է.Հովաքաշյան			
Նախագծեց		Ա.Նիկողոսյան			
Ստուգեց		Գ.Մելիքսեթյան			

Պայմանագիր N ԵՔ– ԲՄԽԱՇՁԲ-23/96

Երևան քաղաքի Դավթաշեն թաղամասի սեփական սեկտորի (գյուղի) ոռոգման ցանցի բարեկարգման նախագծանախահաշվային փաստաթղթերի կազմման խորհրդատվական աշխատանքներ

Ոռոգման ցանցի բարեկարգման աշխատանքներ	փուլ	թերթ	թերթեր
	Ա Ն	16	69

Ջրատար Ջ-8 ՆԿ 6+00 - ՆԿ 12+30
Ջ-8-2 ՆԿ 0+00 - ՆԿ 3+28
Ուղեգծի հատակագիծ Մ 1:1000

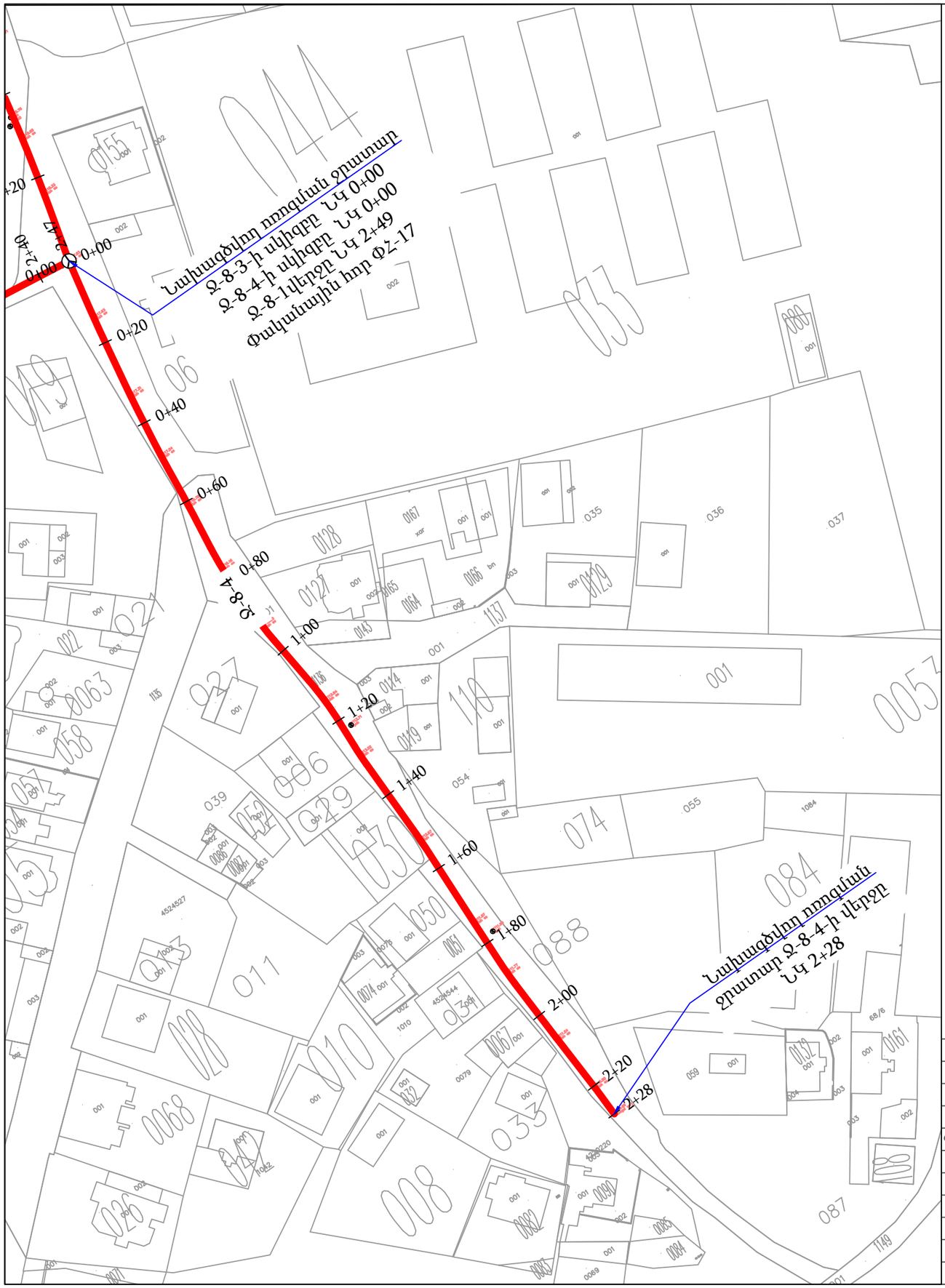

ՊԱՅՄԱՆԱԳԱՆ ՆՇԱՆՆԵՐ

Առկա գազատար

Նախագծվող ջրատար

Նախագծվող
փականային հոր (ՓՀ)

ԾԱՆՈԹՈՒԹՅՈՒՆ

1. ԱՐՏԱՔԻՆ ԻՆԺԵՆԵՐԱԿԱՆ ՑԱՆՑԵՐԻ ՀՈՂԱՅԻՆ ԱՇԽԱՏԱՆՔՆԵՐԸ ԻՐԱԿԱՆԱՑՆԵԼ ՀԱՄԱՊԱՏԱՍԽԱՆ ԻՆԺԵՆԵՐԱԿԱՆ ԿԱՌՈՒՑՑՆԵՐԻ ՆԵՐԿԱՅԱՑՈՒՑԻՉԻ ՆԵՐԿԱՅՈՒԹՅԱՄԲ:
2. ԻՆԺԵՆԵՐԱԿԱՆ ՑԱՆՑԵՐԻ ՀԱՏՈՒՄՆԵՐԻ ՄԱՍՈՒՄ ՀՈՂԱՅԻՆ ԱՇԽԱՏԱՆՔՆԵՐԸ ԿԱՏԱՐԵԼ ՁԵՌՔՈՎ:

Փոխ	Քան	Թերթ	N փաս.	Ստորագ.	Ամսաթ.
Ն.Գ.Ի.		Վ.Բաղալյան			
Նախագծեց		Է.Հովդաբաշյան			
Նախագծեց		Ա.Նիկողոսյան			
Ստուգեց		Գ.Մելիքսեթյան			

Պայմանագիր N ԵՔ– *ԲՄԽԱՇՁԲ-23/96*

Երևան քաղաքի Դավթաշեն թաղամասի սեփական սեկտորի (գյուղի) ոռոգման ցանցի բարեկարգման *նախագծանախահաշվային փաստաթղթերի կազմման խորհրդատվական* աշխատանքներ

Ոռոգման ցանցի բարեկարգման աշխատանքներ

փուլ	թերթ	թերթեր
Ա Ն	17	69

Ջրատար Ջ-8-4 ՆԿ 0+00 - ՆԿ 2+28
Ուղեգծի հատակագիծ Մ 1:1000

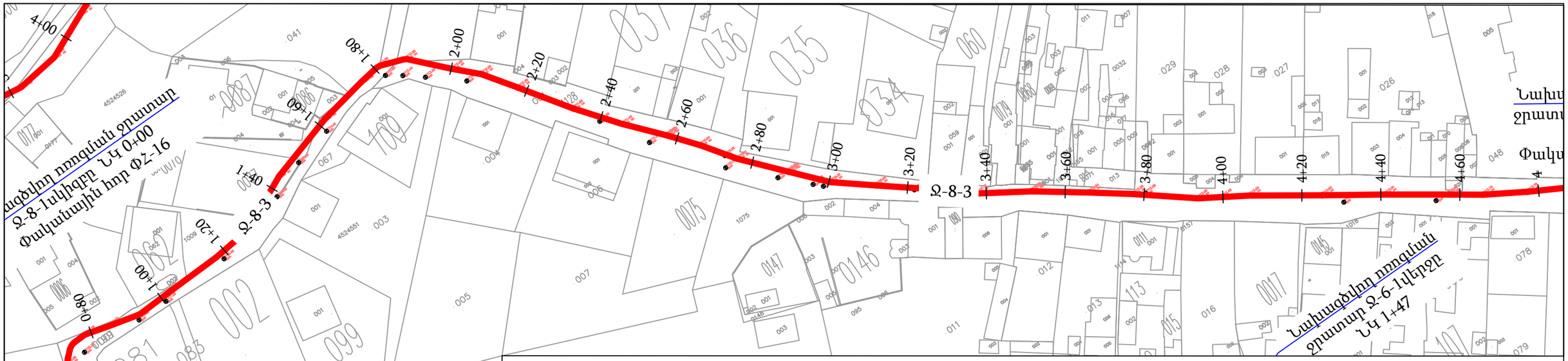

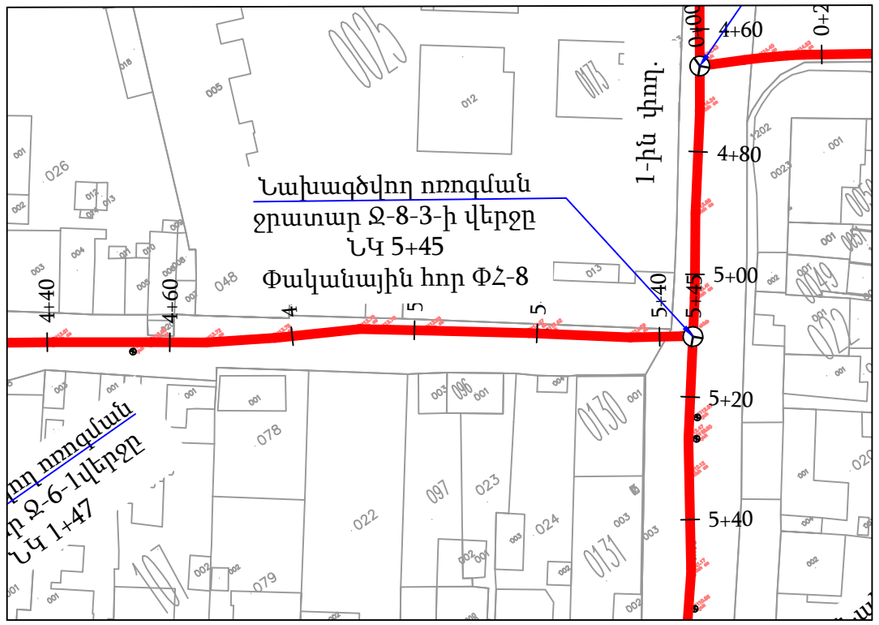

ԾԱՆՈԹՈՒԹՅՈՒՆ

1. ԱՐՏԱՔԻՆ ԻՆԺԵՆԵՐԱԿԱՆ ՑԱՆՑԵՐԻ ՀՈՂԱՅԻՆ ԱՇԽԱՏԱՆՔՆԵՐԸ ԻՐԱԿԱՆԱՑՆԵԼ ՀԱՄԱՊԱՏԱՍԽԱՆ ԻՆԺԵՆԵՐԱԿԱՆ ԿԱՌՈՒՑՑՆԵՐԻ ՆԵՐԿԱՅԱՑՈՒՑՉԻ ՆԵՐԿԱՅՈՒԹՅԱՄԲ:
2. ԻՆԺԵՆԵՐԱԿԱՆ ՑԱՆՑԵՐԻ ՀԱՏՈՒՄՆԵՐԻ ՄԱՍՈՒՄ ՀՈՂԱՅԻՆ ԱՇԽԱՏԱՆՔՆԵՐԸ ԿԱՏԱՐԵԼ ՁԵՌՔՈՎ:

ՊԱՅՄԱՆԱԿԱՆ ՆՇԱՆՆԵՐ

Առկա գազատար

Նախագծվող ջրատար

Նախագծվող փականային հոր (ՓՀ)

Փոխ	Քան	Թերթ	N փաս.	Ստորագ.	Ամսաթ.	Պայմանագիր N ԵՔ– ԲՄԽԱՇՁԲ-23/96
Ն.Գ.Ի.	Վ.Բաղալյան					Երևան քաղաքի Դավթաշեն թաղամասի սեփական սեկտորի (գյուղի) ոռոգման ցանցի բարեկարգման նախագծանախահաշվային փաստաթղթերի կազմման խորհրդատվական աշխատանքներ
Նախագծեց	Է.Հովսեփաշյան					
Նախագծեց	Ա.Նիկողոսյան					
Ստուգեց	Գ.Մելիքսեթյան					

Ոռոգման ցանցի բարեկարգման աշխատանքներ	փուլ	թերթ	թերթեր
	Ա Ն	18	69
Ջրատար Ջ-8-3 ՆԿ 0+00 - ՆԿ5+45 Ուղեգծի հատակագիծ Մ 1:1000			

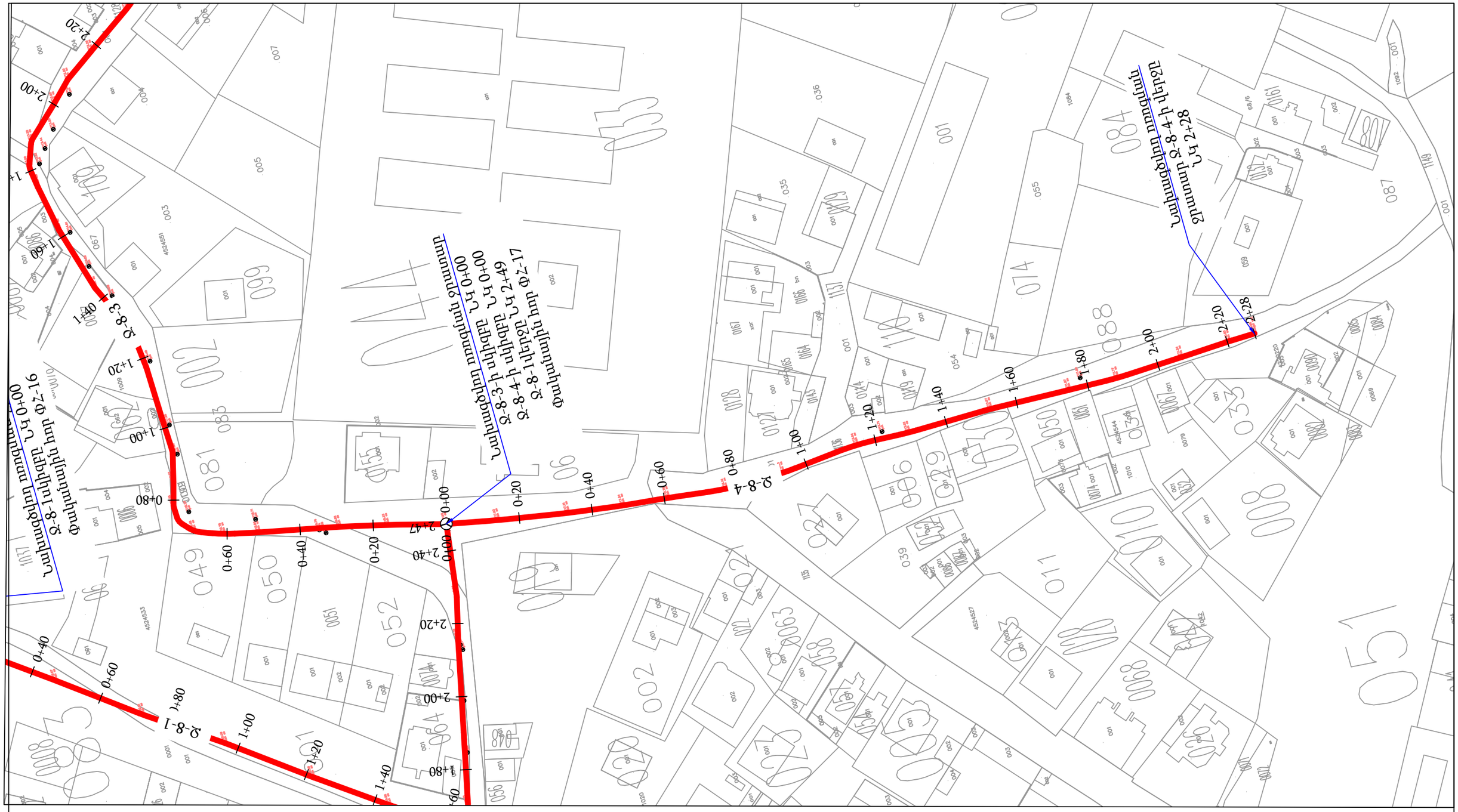

ՊԱՅՄԱՆԱԿԱՆ ՆՇԱՆՆԵՐ

Առկա գազատար

Նախագծվող ջրատար

Նախագծվող փականային հոր (ՓՀ)

ԾԱՆՈԹՈՒԹՅՈՒՆ

1. ԱՐՏԱՔԻՆ ԻՆԺԵՆԵՐԱԿԱՆ ՑԱՆՑԵՐԻ ՀՈՂԱՅԻՆ ԱՇԽԱՏԱՆՔՆԵՐԸ ԻՐԱԿԱՆԱՑՆԵԼ ՀԱՄԱՊԱՏԱՍԽԱՆ ԻՆԺԵՆԵՐԱԿԱՆ ԿԱՌՈՒՑՑՆԵՐԻ ՆԵՐԿԱՅԱՑՈՒՑԻՉԻ ՆԵՐԿԱՅՈՒԹՅԱՄԲ:
2. ԻՆԺԵՆԵՐԱԿԱՆ ՑԱՆՑԵՐԻ ՀԱՏՈՒՄՆԵՐԻ ՄԱՍՈՒՄ ՀՈՂԱՅԻՆ ԱՇԽԱՏԱՆՔՆԵՐԸ ԿԱՏԱՐԵԼ ՁԵՌՔՈՎ:

Փոխ	Քան	Թերթ	N փաս.	Ստորագ.	Ամսաթ.	Պայմանագիր N ԵՔ– ԲՄԽԱՇՁԲ-23/96		
						Երևան քաղաքի Դավթաշեն թաղամասի սեփական սեկտորի (գյուղի) ոռոգման ցանցի բարեկարգման *նախագծանախահաշվային փաստաթղթերի կազմման խորհրդատվական* աշխատանքներ		
Ն.Գ.Ի.		Վ.Բաղալյան				*Ոռոգման ցանցի բարեկարգման աշխատանքներ*	փուլ	թերթ	թերթեր
Նախագծեց		Է.Հովաքաշյան					Ա Ն	19	69
Նախագծեց		Ա.Նիկողոսյան				Ջրատար Ջ-8-4 ՆԿ 0+00 - ՆԿ2+28 Ուղեգծի հատակագիծ Մ 1:1000		
Ստուգեց		Գ.Մելիքսեթյան						

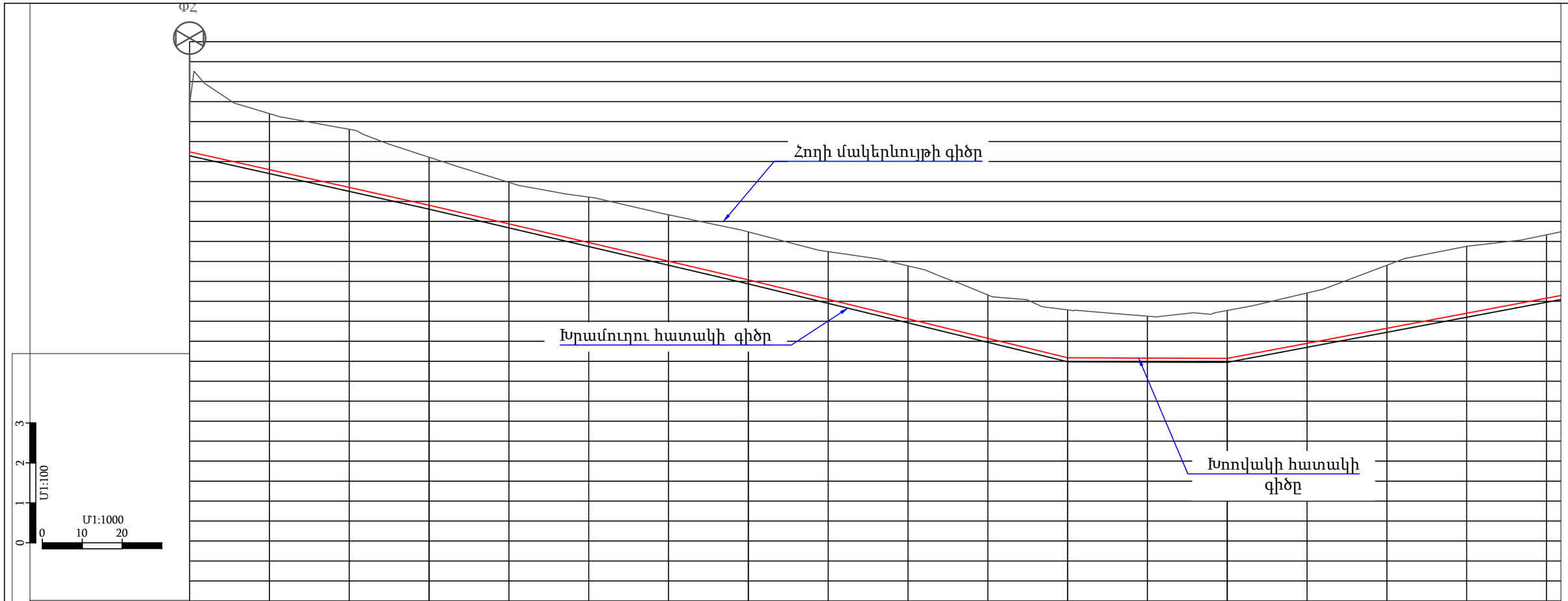

ԵՐԿՐԱԲԱՆՈՒԹՅՈՒՆ	0.0-0.1մ - ասֆալտե ծածկ և խճաքարային նախապատրաստական շերտ, ②- 0.1-0.5մ , մշակման խումբը 13/14 IV կարգ, ③- 0.5-1.6մ , մշակման խումբը 12 /13 ¯ V կարգ																	
ՀԱՆՈՒՅԹԻ ԽՈՐՈՒԹՅՈՒՆԸ	1.20	1.40	1.45	1.20	1.04	1.14	1.16	1.20	1.19	1.33	1.09	1.20	1.05	1.20	1.26	1.58	1.68	1.59
ԹԵՔՈՒԹՅՈՒՆ / ԵՐԿԱՐՈՒԹՅՈՒՆ	60,00			0,022 / 80,00				0,023 / 80,00				0,024 / 40,00		0,001	0.019			
ՀՈՂԻ ԲՆԱԿԱՆ ՄԱԿԵՐԵՎՈՒՅԹԻ ՆԻՇԸ	1137,44	1137,20	1136,81	1136,11	1135,48	1135,11	1134,67	1134,24	1133,74	1133,39	1132,66	1132,29	1132,13	1132,27	1132,71	1133,40	1133,88	1134,17
ԽՐԱՄՈՒՂՈՒ ՀԱՏԱԿԻ ՆԻՇԸ	1136,24	1135,80	1135,35	1134,91	1134,44	1133,97	1133,50	1133,04	1132,55	1132,06	1131,57	1131,09	1131,08	1131,07	1131,45	1131,82	1132,20	1132,58
ՀԵՌԱՎՈՐՈՒԹՅՈՒՆ (մ)	20	20	20	20	20	20	20	20	20	20	20	20	20	20	20	20	20	
ՆՇԱՀԱՐՄԱՆ ԿԵՏԵՐ	0					1					2					3		
ԽՈՂՈՎԱԿԻ ՏԵՍԱԿԸ	de250 (Pe), PN1,6 ՄՊա պոլիէթիլենե խողովակներ																	

ՊԱՅՄԱՆԱԳԱՆ ՆՇԱՆՆԵՐ

Նախագծվող ջրատար

ՓՀ — Փականային հոր

ՕՀ — Օդահան հոր

ԴՀ — Դատարկման հոր

Ծանոթագրություն
1. Բոլոր չափերը տրված են մետրերով
2. Կառուցվածքների տեղերը ենթակա են ճշտման շինարարության ժամանակ:

Փոխ	Քան	Թերթ	N փաս.	Ստորագ.	Ամսաթ.
Ն.Գ.Ի.		Վ.Բաղալյան			
Նախագծեց		Է.Հովսեփյան			
Նախագծեց		Ա.Նիկողոսյան			
Ստուգեց		Գ.Մելիքսեթյան			

Պայմանագիր N *ԵՔ– ԲՄԽԱՇՁԲ-23/96*

Երևան քաղաքի Դավթաշեն թաղամասի սեփական սեկտորի (գյուղի) ոռոգման ցանցի բարեկարգման *նախագծանախահաշվային փաստաթղթերի կազմման խորհրդատվական* աշխատանքներ

Ոռոգման ցանցի բարեկարգման աշխատանքներ

փուլ	թերթ	թերթեր
Ա Ն	20	69

Ջրատար Ջ-1
Երկայնական կտրվածք
ՆԿ 0+00 - ՆԿ 3+40

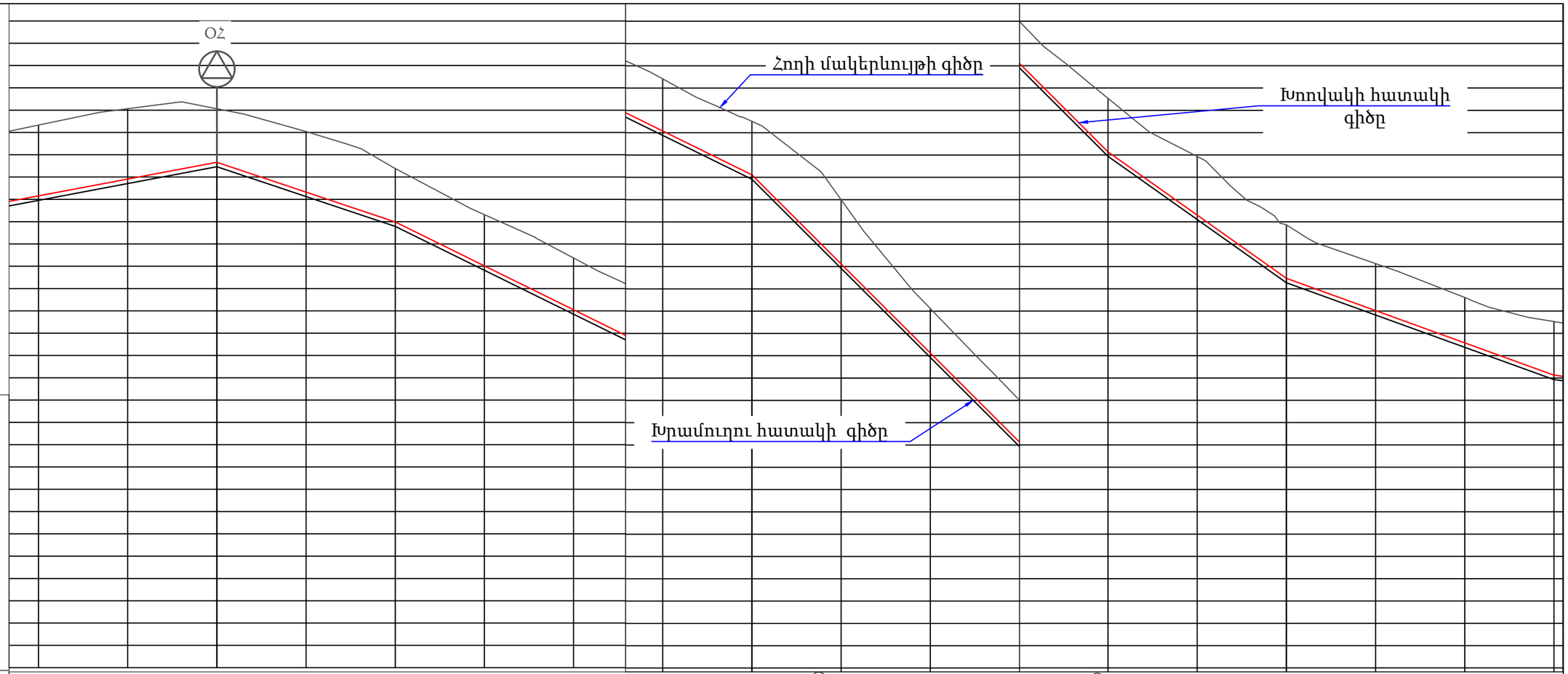

Մ1:100

Մ1:1000

ԵՐԿՐԱԲԱՆՈՒԹՅՈՒՆ	0.0-0.1մ - ասֆալտե ծածկ և խճաքարային նախապատրաստական շերտ, ②- 0.1-0.5մ , մշակման խումբը 13/14 IV կարգ, ③- 0.5-1.6մ , մշակման խումբը 12 /13 ¯ V կարգ																		
ՀԱՆՈՒՅԹԻ ԽՈՐՈՒԹՅՈՒՆԸ	1.59	1.58	1.20	1.36	1.20	1.15	1.16	1.17	1.20	1.44	1.00	0.94	1.20	1.31	1.20	1.05	1.02	1.20	
ԹԵՔՈՒԹՅՈՒՆ / ԵՐԿԱՐՈՒԹՅՈՒՆ			120.0	0,033 / 40,00		0,049 / 80,00				0,100 / 80,00				0,071 / 40,00		0,036 / 60,0			4
ՀՈՂԻ ԲՆԱԿԱՆ ՄԱԿԵՐԵՎՈՒՅԹԻ ՆԻՇԸ	1134,17	1134,53	1134,53	1134,02	1133,19	1132,16	1131,18	1130,21	1129,26	1127,50	1125,06	1123,00	1121,27	1119,96	1118,43	1117,56	1116,80	1116,27	
ԽՐԱՄՈՒՂՈՒ ՀԱՏԱԿԻ ՆԻՇԸ	1132,58	1132,95	1133,33	1132,66	1131,99	1131,01	1130,02	1129,04	1128,06	1126,06	1124,06	1122,07	1120,07	1118,65	1117,23	1116,51	1115,79	1115,07	
ՀԵՌԱՎՈՐՈՒԹՅՈՒՆ (մ)		20	20	20	20	20	20	20	20	20	20	20	20	20	20	20	20	20	
ՆՇԱՀԱՐՄԱՆ ԿԵՏԵՐ	4								5					6					
ԽՈՂՈՎԱԿԻ ՏԵՍԱԿԸ	de250 (Pe), PN1,6 ՄՊա պոլիէթիլենե խողովակներ								de160 (Pe), PN1,6 ՄՊա պոլիէթիլենե խողովակներ										

ՊԱՅՄԱՆԱԳԱՆ ՆՇԱՆՆԵՐ

Նախագծվող ջրատար

ՓՀ Փականային հոր

ՕՀ Օդահան հոր

ԴՀ Դատարկման հոր

Ծանոթագրություն
1. Բոլոր չափերը տրված են մետրերով
2. Կառուցվածքների տեղերը ենթակա են ճշտման շինարարության ժամանակ:

Փոխ	Քան	Թերթ	N փաս.	Ստորագ.	Ամսաթ.
Ն.Գ.Ի.		Վ.Բաղալյան			
Նախագծեց		Է.Հողաբաշյան			
Նախագծեց		Ա.Նիկողոսյան			
Ստուգեց		Գ.Մելիքսեթյան			

Պայմանագիր N *ԵՔ– ԲՄԽԱՇՁԲ-23/96*

Երևան քաղաքի Դավթաշեն թաղամասի սեփական սեկտորի (գյուղի) ոռոգման ցանցի բարեկարգման *նախագծանախահաշվային փաստաթղթերի կազմման խորհրդատվական* աշխատանքներ

Ոռոգման ցանցի բարեկարգման աշխատանքներ

փուլ	թերթ	թերթեր
Ա Ն	21	69

Ջրատար Ջ-1
Երկայնական կտրվածք
ՆԿ 3+40 - ՆԿ 6+80

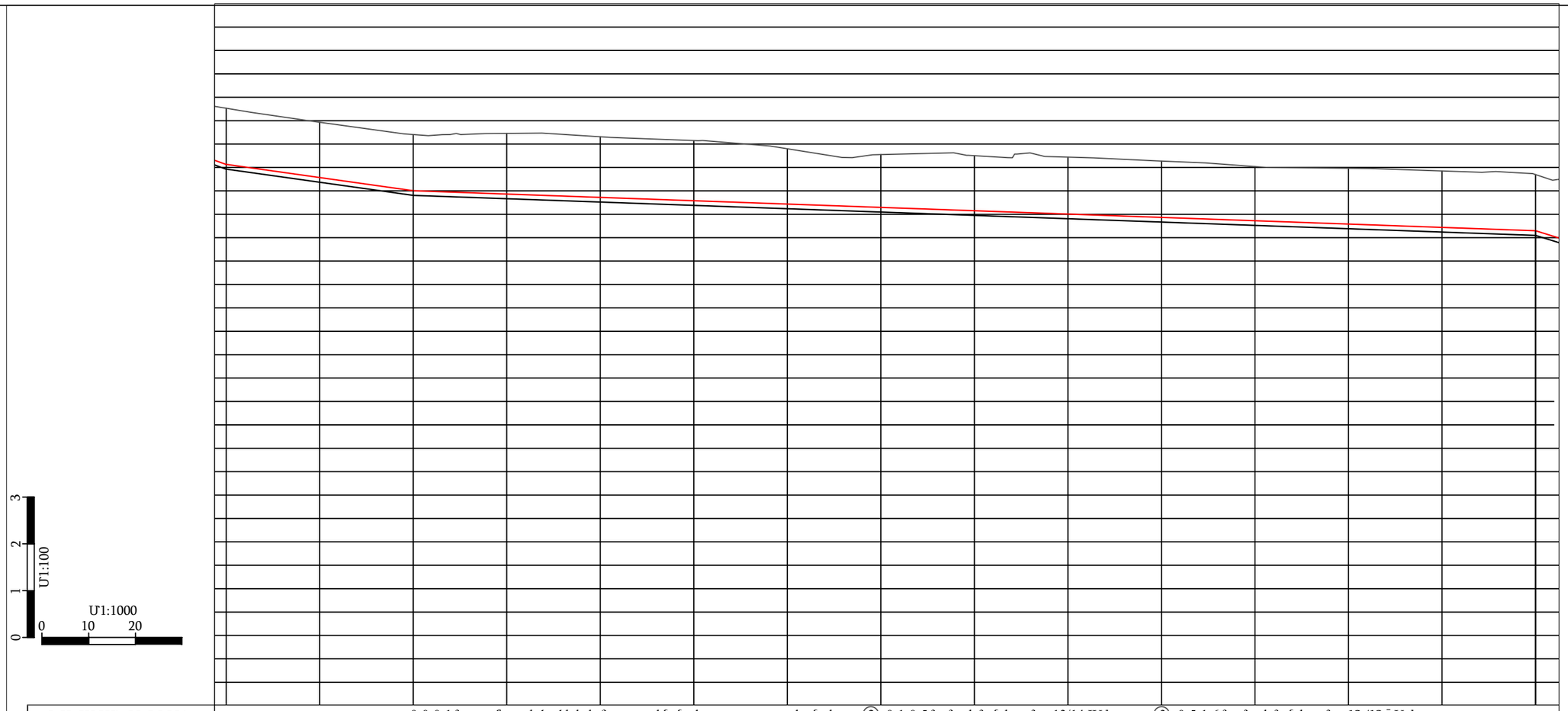

ԵՐԿՐԱԲԱՆՈՒԹՅՈՒՆ	0.0-0.1մ - ասֆալտե ծածկ և խճաքարային նախապատրաստական շերտ, ②- 0.1-0.5մ , մշակման խումբը 13/14 IV կարգ, ③- 0.5-1.6մ , մշակման խումբը 12 /13 ¯ V կարգ														
ՀԱՆՈՒՅԹԻ ԽՈՐՈՒԹՅՈՒՆԸ	1.20	1.18	1.20	1.30	1.30	1.29	1.18	1.13	1.18	1.22	1.20	1.16	1.19	1.21	1.20
ԹԵՔՈՒԹՅՈՒՆ / ԵՐԿԱՐՈՒԹՅՈՒՆ	6	40,0	0,014	240,00										0,004	60,
ՀՈՂԻ ԲՆԱԿԱՆ ՄԱԿԵՐԵՎՈՒՅԹԻ ՆԻՇԸ	1116,27	1115,97	1115,70	1115,73	1115,66	1115,58	1115,40	1115,28	1115,25	1115,22	1115,14	1115,02	1114,98	1114,93	1114,85
ԽՐԱՄՈՒՂՈՒ ՀԱՏԱԿԻ ՆԻՇԸ	1115,07	1114,78	1114,50	1114,43	1114,36	1114,29	1114,22	1114,15	1114,08	1114,00	1113,93	1113,86	1113,79	1113,72	1113,65
ՀԵՌԱՎՈՐՈՒԹՅՈՒՆ (մ)		20	20	20	20	20	20	20	20	20	20	20	20	20	20
ՆՇԱՀԱՐՄԱՆ ԿԵՏԵՐ		7					8					9			
ԽՈՂՈՎԱԿԻ ՏԵՍԱԿԸ	de160 (Pe), PN1,6 ՄՊա պոլիէթիլենե խողովակներ														

ՊԱՅՄԱՆԱԳԱՆ ՆՇԱՆՆԵՐ

Նախագծվող ջրատար

ՓՀ Փականային հոր

ՕՀ Օդահան հոր

ԴՀ Դատարկման հոր

Ծանոթագրություն
1. Բոլոր չափերը տրված են մետրերով
2. Կառուցվածքների տեղերը ենթակա են ճշտման շինարարության ժամանակ:

Փոխ	Քան	Թերթ	N փաս.	Ստորագ.	Ամսաթ.
Ն.Գ.Ի.		Վ.Բաղալյան			
Նախագծեց		Է.Հովսեփյան			
Նախագծեց		Ա.Նիկողոսյան			
Ստուգեց		Գ.Մելիքսեթյան			

Պայմանագիր N ԵՔ– *ԲՄԽԱՇՁԲ-23/96*

Երևան քաղաքի Դավթաշեն թաղամասի սեփական սեկտորի (գյուղի) ոռոգման ցանցի բարեկարգման *նախագծանախահաշվային փաստաթղթերի կազմման խորհրդատվական* աշխատանքներ

Ոռոգման ցանցի բարեկարգման աշխատանքներ

փուլ	թերթ	թերթեր
Ա Ն	22	69

Ջրատար Ջ-1
Երկայնական կտրվածք
ՆԿ 6+80 - ՆԿ 9+60

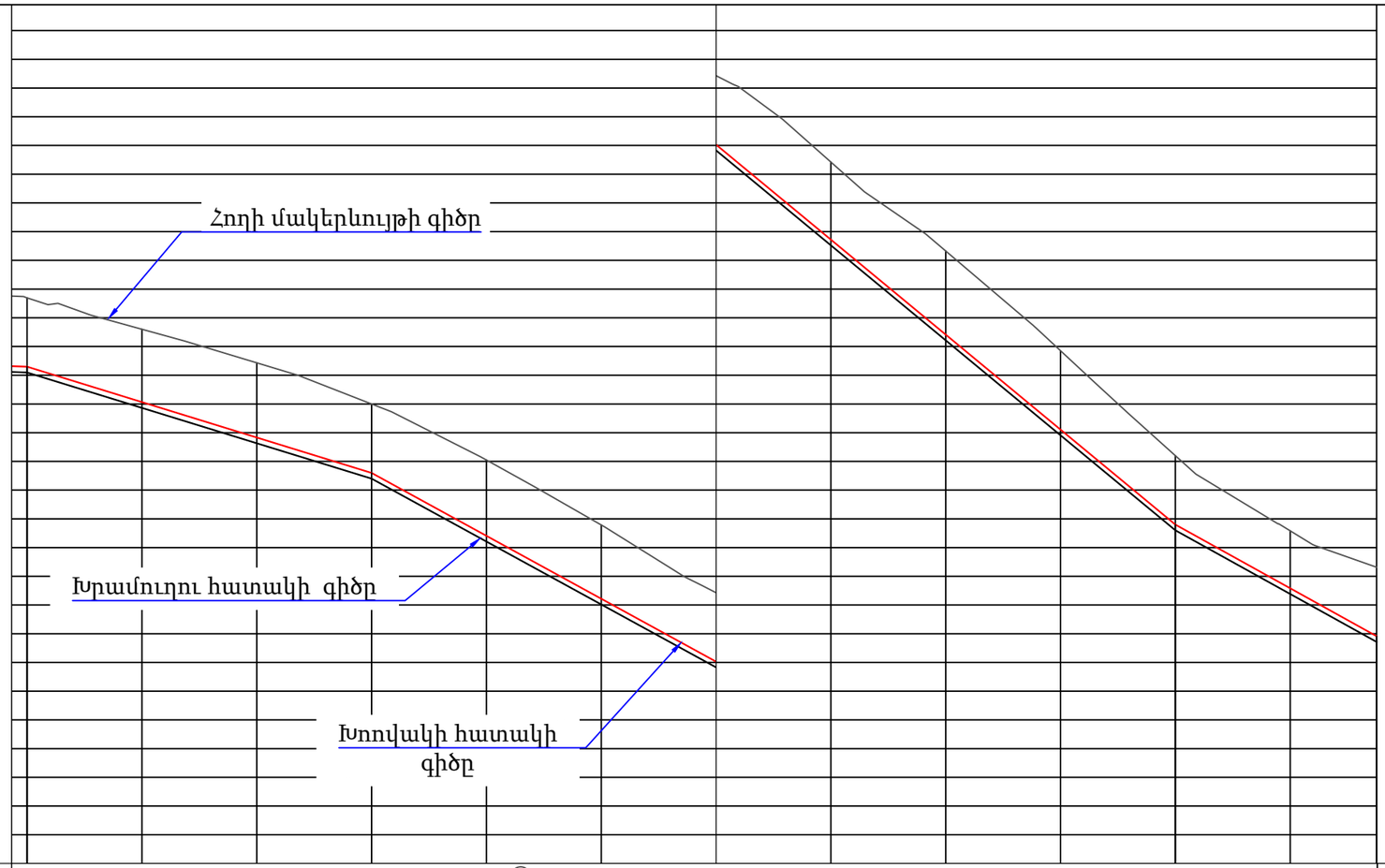

Մ1:100

Մ1:1000

ԵՐԿՐԱԲԱՆՈՒԹՅՈՒՆ													
ՀԱՆՈՒՅԹԻ ԽՈՐՈՒԹՅՈՒՆԸ	1.20	1.27	1.30	1.20	1.32	1.28	1.20	1.35	1.46	1.37	1.20	1.00	1.20
ԹԵՔՈՒԹՅՈՒՆ / ԵՐԿԱՐՈՒԹՅՈՒՆ	4	0,031			0,055					0,083		0,055	
		60,00		60,00			80,00				35,04		
ՀՈՂԻ ԲՆԱԿԱՆ ՄԱԿԵՐԵՎՈՒՅԹԻ ՆԻՇԸ	1114,85	1114,30	1113,72	1113,00	1112,02	1110,89	1109,71	1108,21	1106,66	1104,93	1103,10	1101,79	1101,16
ԽՐԱՄՈՒՂՈՒ ՀԱՏԱԿԻ ՆԻՇԸ	1113,65	1113,03	1112,42	1111,80	1110,70	1109,61	1108,51	1106,86	1105,21	1103,55	1101,90	1100,79	1099,96
ՀԵՌԱՎՈՐՈՒԹՅՈՒՆ (մ)		20	20	20	20	20	20	20	20	20	20	20	15
ՆՇԱՀԱՐՄԱՆ ԿԵՏԵՐ			10					11					11
ԽՈՂՈՎԱԿԻ ՏԵՍԱԿԸ	de160 (Pe), PN1,6 ՄՊա պոլիէթիլենե խողովակներ						de160 (Pe), PN1,6 ՄՊա պոլիէթիլենե խողովակներ						

ՊԱՅՄԱՆԱԳԱՆ ՆՇԱՆՆԵՐ

Նախագծվող ջրատար

ՓՀ Փականային հոր

ՕՀ Օդահան հոր

ԴՀ Դատարկման հոր

Ծանոթագրություն
1. Բոլոր չափերը տրված են մետրերով
2. Կառուցվածքների տեղերը ենթակա են ճշտման շինարարության ժամանակ:

Փոխ	Քան	Թերթ	N փաս.	Ստորագ.	Ամսաթ.
Ն.Գ.Ի.		Վ.Բաղալյան			
Նախագծեց		Է.Հողաբաշյան			
Նախագծեց		Ա.Նիկողոսյան			
Ստուգեց		Գ.Մելիքսեթյան			

Պայմանագիր N *ԵՔ– ԲՄԽԱՇՁԲ-23/96*

Երևան քաղաքի Դավթաշեն թաղամասի սեփական սեկտորի (գյուղի) ոռոգման ցանցի բարեկարգման *նախագծանախահաշվային փաստաթղթերի կազմման խորհրդատվական* աշխատանքներ

Ոռոգման ցանցի բարեկարգման աշխատանքներ

փուլ	թերթ	թերթեր
Ա Ն	23	69

Ջրատար Ջ-1
Երկայնական կտրվածք
ՆԿ 6+80 - ՆԿ 10+20

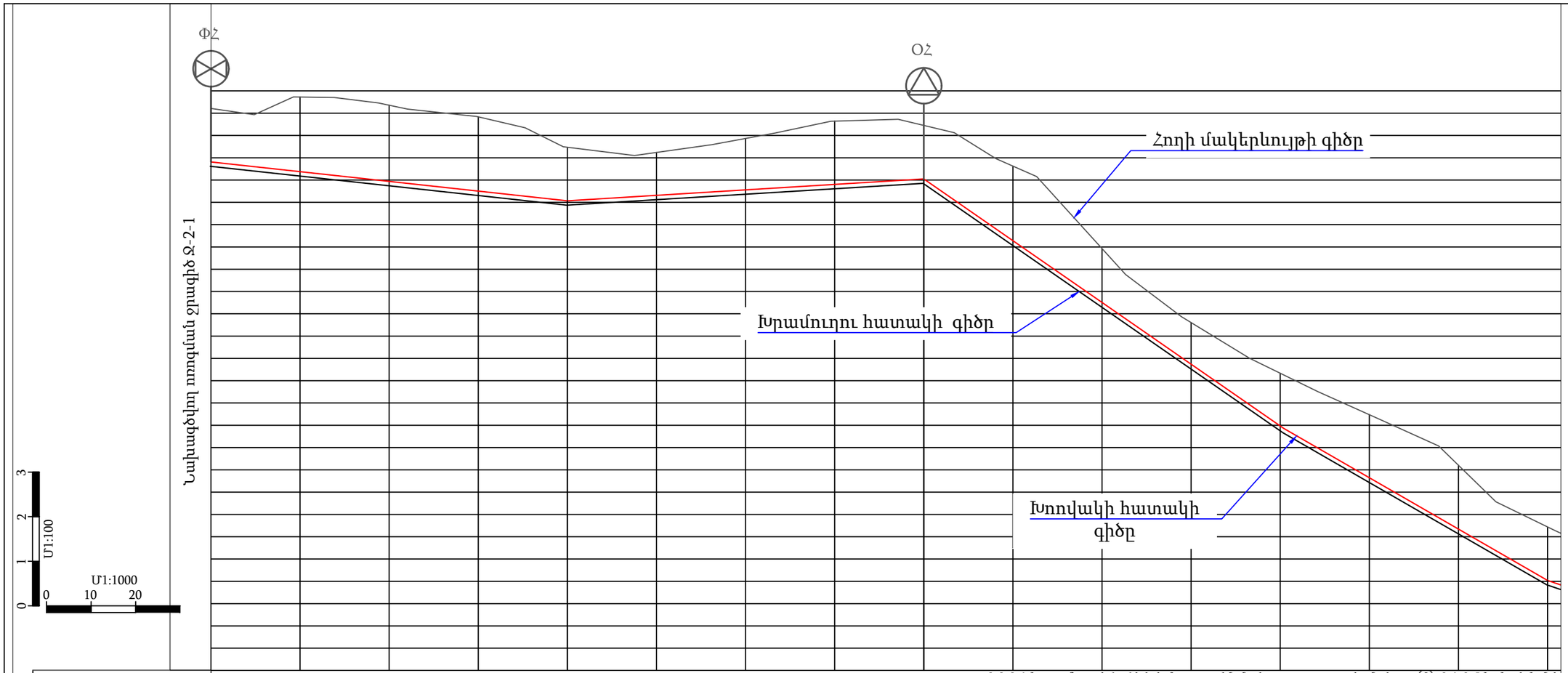

ԵՐԿՐԱԲԱՆՈՒԹՅՈՒՆ	0.0-0.1մ - ասֆալտե ծածկ և խճաքարային նախապատրաստական շերտ, ②- 0.1-0.5մ , մշակման խ															
ՀԱՆՈՒՅԹԻ ԽՈՐՈՒԹՅՈՒՆԸ	1.20	1.67	1.71	1.67	1.20	0.96	1.15	1.42	1.20	1.67	1.21	0.94	1.18	1.41	1.43	1.20
ԹԵՔՈՒԹՅՈՒՆ	0,011					0.006				0,069				0,058		
ԵՐԿԱՐՈՒԹՅՈՒՆ	80,00							80.0	80,00				60,0			4
ՀՈՂԻ ԲՆԱԿԱՆ ՄԱԿԵՐԵՎՈՒՅԹԻ ՆԻՇԸ	1130,61	1130,86	1130,68	1130,42	1129,73	1129,62	1129,93	1130,32	1130,22	1129,31	1127,46	1125,80	1124,67	1123,74	1122,60	1121,22
ԽՐԱՄՈՒՂՈՒ ՀԱՏԱԿԻ ՆԻՇԸ	1129,41	1129,19	1128,97	1128,75	1128,53	1128,66	1128,78	1128,90	1129,02	1127,64	1126,25	1124,87	1123,48	1122,32	1121,17	1120,02
ՀԵՌԱՎՈՐՈՒԹՅՈՒՆ (մ)	20	20	20	20	20	20	20	20	20	20	20	20	20	20	20	
ՆՇԱՀԱՐՄԱՆ ԿԵՏԵՐ	0					1					2					3
ԽՈՂՈՎԱԿԻ ՏԵՍԱԿԸ	de250 (Pe), PN1,6 ՄՊա պոլիէթիլենե խողովակներ															

ՊԱՅՄԱՆԱԳԱՆ ՆՇԱՆՆԵՐ

Նախագծվող ջրատար

ՓՀ Փականային հոր

ՕՀ Օդահան հոր

ԴՀ Դատարկման հոր

Ծանոթագրություն
1. Բոլոր չափերը տրված են մետրերով
2. Կառուցվածքների տեղերը ենթակա են ճշտման շինարարության ժամանակ:

Փոխ	Քան	Թերթ	N փաս.	Ստորագ.	Ամսաթ.
Ն.Գ.Ի.		Վ.Բաղալյան			
Նախագծեց		Է.Հովսեփյան			
Նախագծեց		Ա.Նիկողոսյան			
Ստուգեց		Գ.Մելիքսեթյան			

Պայմանագիր N ԵՔ– *ԲՄԽԱՇՁԲ-23/96*

Երևան քաղաքի Դավթաշեն թաղամասի սեփական սեկտորի (գյուղի) ոռոգման ցանցի բարեկարգման *նախագծանախահաշվային փաստաթղթերի կազմման խորհրդատվական* աշխատանքներ

Ոռոգման ցանցի բարեկարգման աշխատանքներ

փուլ	թերթ	թերթեր
Ա Ն	24	69

Ջրատար Ջ-2-1
Երկայնական կտրվածք
ՆԿ 0+00 - ՆԿ 3+00

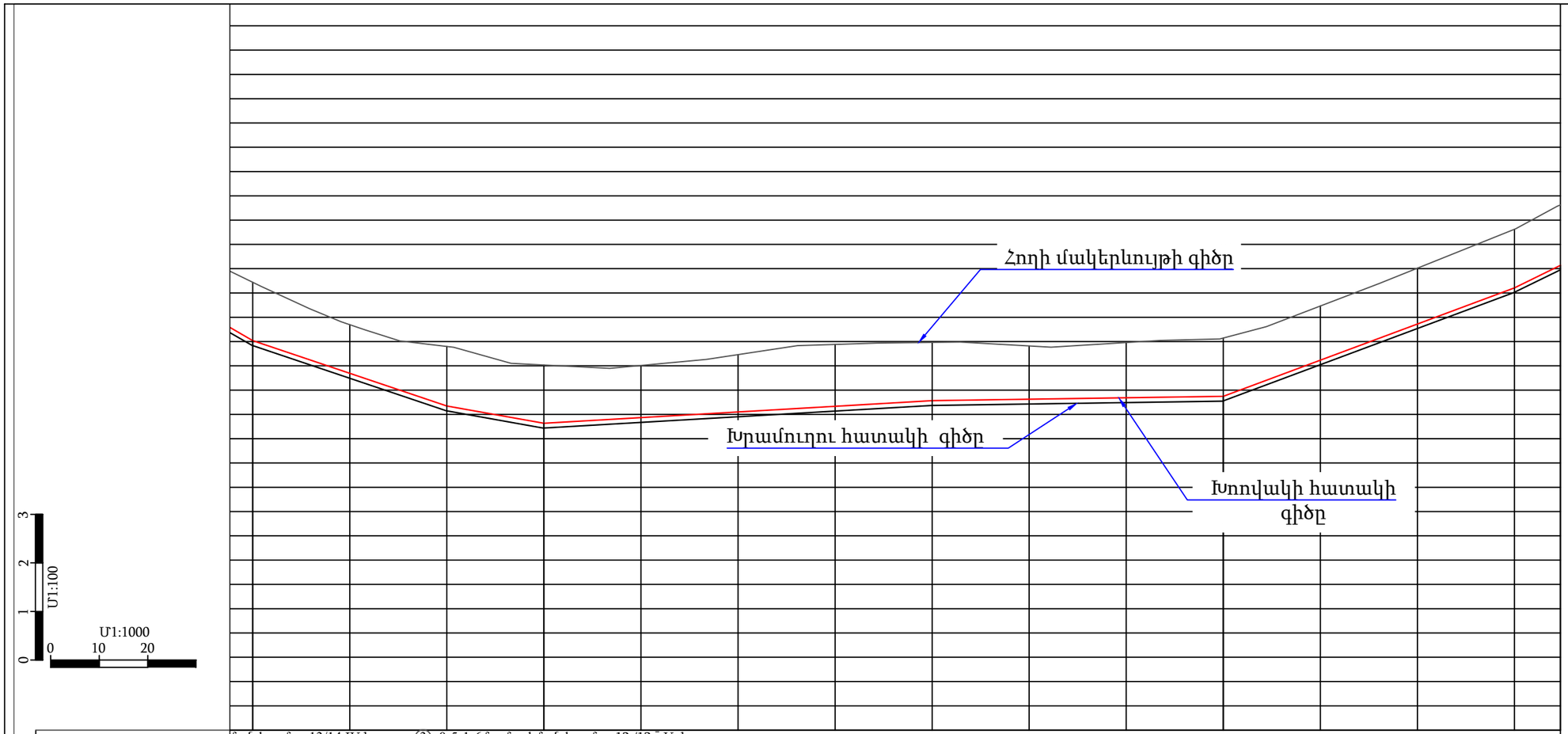

ԵՐԿՐԱԲԱՆՈՒԹՅՈՒՆ	ման խումբը 13/14 IV կարգ, ③- 0.5-1.6մ , մշակման խումբը 12 /13 ՝ V կարգ														
ՀԱՆՈՒՅԹԻ ԽՈՐՈՒԹՅՈՒՆԸ	1.20	1.00	1.22	1.20	1.07	1.18	1.27	1.20	1.10	1.14	1.20	1.12	1.15	1.21	1.24
ԹԵՔՈՒԹՅՈՒՆ / ԵՐԿԱՐՈՒԹՅՈՒՆ	58	0,034 / 40,00	0,018 / 20,00	0.006 / 80.0					0.001 / 60.0			0.037 / 60.0		0.049 / 10	
ՀՈՂԻ ԲՆԱԿԱՆ ՄԱԿԵՐԵՎՈՒՅԹԻ ՆԻՇԸ	1121,22	1120,35	1119,90	1119,52	1119,51	1119,73	1119,94	1119,98	1119,91	1119,98	1120,07	1120,73	1121,51	1122,31	1122,81
ԽՐԱՄՈՒՂՈՒ ՀԱՏԱԿԻ ՆԻՇԸ	1120,02	1119,35	1118,67	1118,32	1118,43	1118,55	1118,67	1118,78	1118,81	1118,84	1118,87	1119,62	1120,36	1121,11	1121,57
ՀԵՌԱՎՈՐՈՒԹՅՈՒՆ (մ)		20	20	20	20	20	20	20	20	20	20	20	20	20	10
ՆՇԱՀԱՐՄԱՆ ԿԵՏԵՐ	3					4					5				5+70
ԽՈՂՈՎԱԿԻ ՏԵՍԱԿԸ	de250 (Pe), PN1,6 ՄՊա պոլիէթիլենե խողովակներ														

ՊԱՅՄԱՆԱԳԱՆ ՆՇԱՆՆԵՐ

Նախագծվող ջրատար

Փ2 Փականային հոր

Օ2 Օդահան հոր

Դ2 Դատարկման հոր

Ծանոթագրություն
1. Բոլոր չափերը տրված են մետրերով
2. Կառուցվածքների տեղերը ենթակա են ճշտման շինարարության ժամանակ:

Փոխ	Քան	Թերթ	N փաս.	Ստորագ.	Ամսաթ.
Ն.Գ.Ի.		Վ.Բաղալյան			
Նախագծեց		Է.Հողաբաշյան			
Նախագծեց		Ա.Նիկողոսյան			
Ստուգեց		Գ.Մելիքսեթյան			

Պայմանագիր N *ԵՔ– ԲՄԽԱՇՁԲ-23/96*

Երևան քաղաքի Դավթաշեն թաղամասի սեփական սեկտորի (գյուղի) ոռոգման ցանցի բարեկարգման *նախագծանախահաշվային փաստաթղթերի կազմման խորհրդատվական* աշխատանքներ

Ոռոգման ցանցի բարեկարգման աշխատանքներ

փուլ	թերթ	թերթեր
Ա Ն	25	69

Ջրատար Ջ-2-1
Երկայնական կտրվածք
ՆԿ 3+00 - ՆԿ 5+70

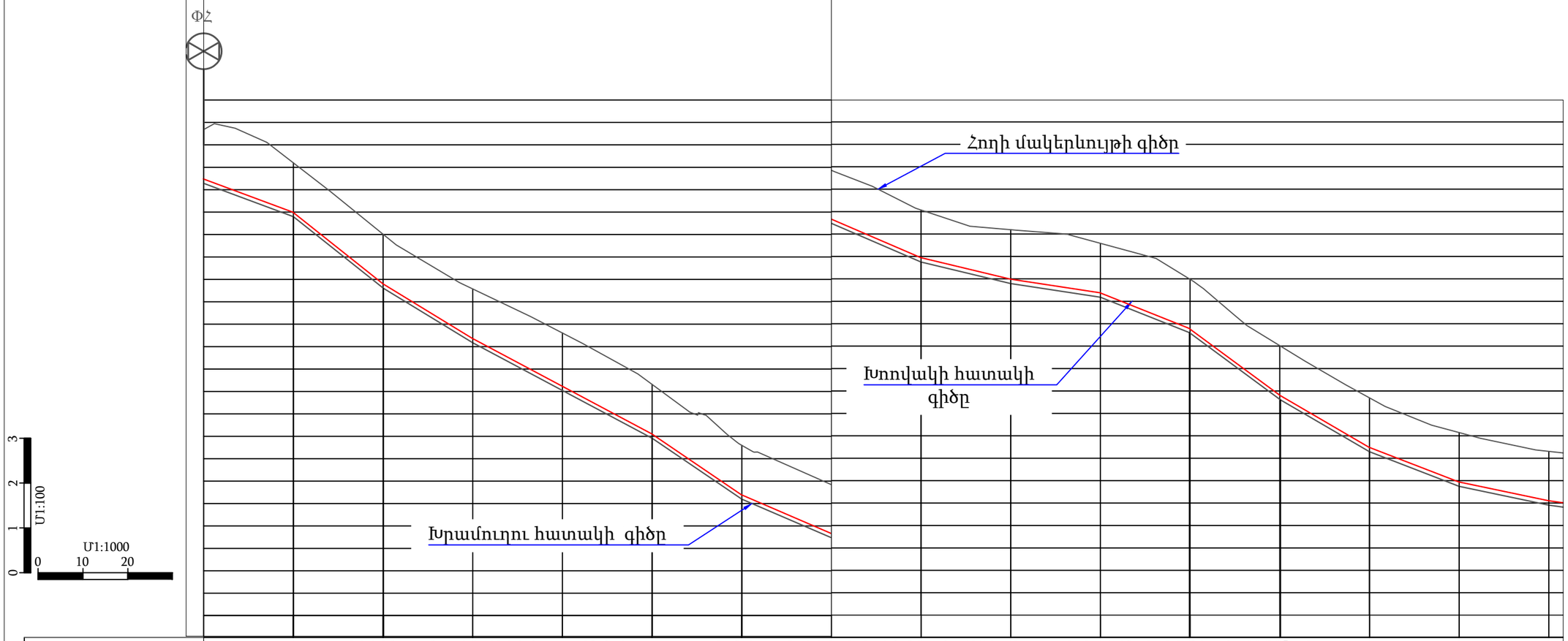

ԵՐԿՐԱԲԱՆՈՒԹՅՈՒՆ	0.0-0.1մ - ասֆալտե ծածկ և խճաքարային նախապատրաստական շերտ, 2 - 0.1-0.5մ , մշակման խումբը 13/14 IV կարգ, 3 - 0.5-1.6մ , մշակման խումբը 12 /13 ¯ V կարգ															
ՀԱՆՈՒՅԹԻ ԽՈՐՈՒԹՅՈՒՆԸ	1.20	1.20	1.20	1.20	1.28	1.20	1.20	1.18	1.16	1.20	1.20	1.20	1.20	1.20	1.20	1.20
ԹԵՔՈՒԹՅՈՒՆ		0,037	0,080	0,061	0,053	0,068	0,043	0,024	0,015	0,040	0,074	0,058	0,039	0,021		
ԵՐԿԱՐՈՒԹՅՈՒՆ		20,00	20,09	19,91	40,00	20,00	40,00	20,00	20,00	19,83	20,33	19,84	20,00	20,00	20	
ՀՈՂԻ ԲՆԱԿԱՆ ՄԱԿԵՐԵՎՈՒՅԹԻ ՆԻՇԸ	1129,34	1128,60	1127,01	1125,79	1124,80	1123,66	1122,30	1121,42	1120,54	1120,10	1119,79	1118,99	1117,51	1116,35	1115,57	1115,15
ԽՐԱՄՈՒՂՈՒ ՀԱՏԱԿԻ ՆԻՇԸ	1128,14	1127,40	1125,81	1124,59	1123,52	1122,46	1121,10	1120,24	1119,38	1118,90	1118,59	1117,79	1116,31	1115,15	1114,37	1113,95
ՀԵՌԱՎՈՐՈՒԹՅՈՒՆ (մ)	20	20	20	20	20	20	20	20	20	20	20	20	20	20	20	
ՆՇԱՀԱՐՄԱՆ ԿԵՏԵՐ	0					1					2					3
ԽՈՂՈՎԱԿԻ ՏԵՍԱԿԸ	de250 (Pe), PN1,6 ՄՊա պոլիէթիլենե խողովակներ															

ՊԱՅՄԱՆԱԳԱՆ ՆՇԱՆՆԵՐ

Նախագծվող ջրատար

ՓՀ Փականային հոր

ՕՀ Օդահան հոր

ԴՀ Դատարկման հոր

Ծանոթագրություն
1. Բոլոր չափերը տրված են մետրերով
2. Կառուցվածքների տեղերը ենթակա են ճշտման շինարարության ժամանակ:

Փոխ	Քան	Թերթ	N փաս.	Ստորագ.	Ամսաթ.
Ն.Գ.Ի.		Վ.Բաղալյան			
Նախագծեց		Է.Հողաբաշյան			
Նախագծեց		Ա.Նիկողոսյան			
Ստուգեց		Գ.Մելիքսեթյան			

Պայմանագիր N *ԵՔ– ԲՄԽԱՇՁԲ-23/96*

Երևան քաղաքի Դավթաշեն թաղամասի սեփական սեկտորի (գյուղի) ոռոգման ցանցի բարեկարգման *նախագծանախահաշվային փաստաթղթերի կազմման խորհրդատվական* աշխատանքներ

Ոռոգման ցանցի բարեկարգման աշխատանքներ

փուլ	թերթ	թերթեր
Ա Ն	26	69

Ջրատար Ջ-2-2
Երկայնական կտրվածք
ՆԿ 0+00 - ՆԿ 3+00

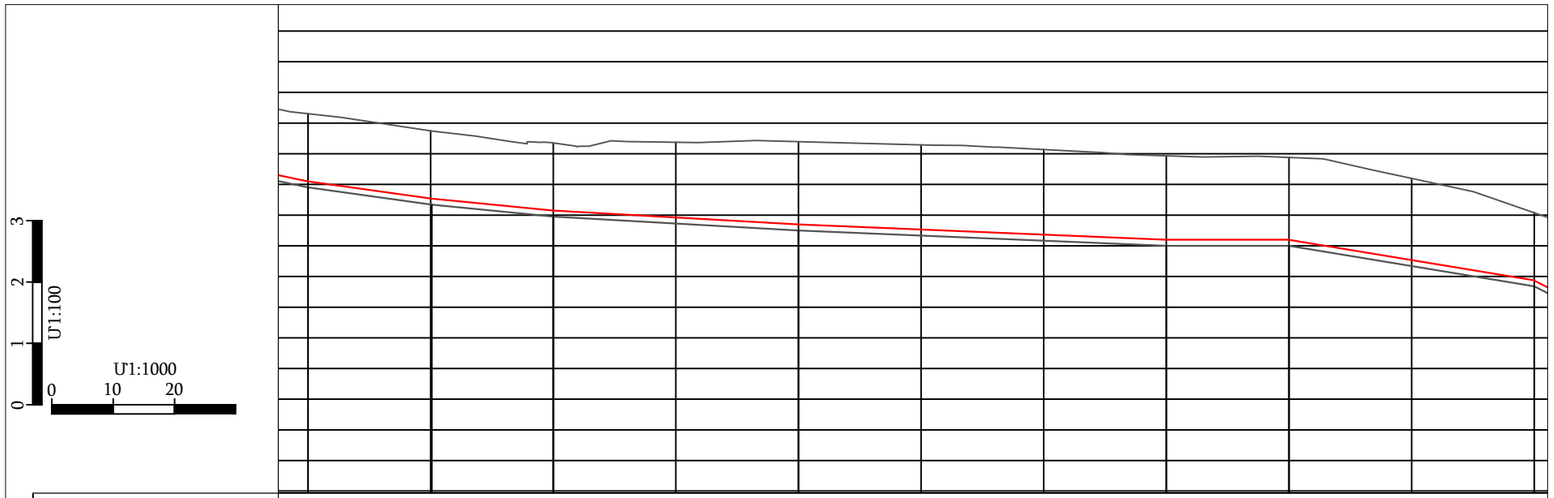

ԵՐԿՐԱԲԱՆՈՒԹՅՈՒՆ											
ՀԱՆՈՒՅԹԻ ԽՈՐՈՒԹՅՈՒՆԸ	1.20	1.20	1.20	1.32	1.45	1.48	1.49	1.47	1.44	1.43	1.20
ԹԵՔՈՒԹՅՈՒՆ / ԵՐԿԱՐՈՒԹՅՈՒՆ	)21 / 20,19	0,014 / 19,81	0,010 / 40.0	0.006	60,00	0,004	20,00	0,001	40,00	0,017	6
ՀՈՂԻ ԲՆԱԿԱՆ ՄԱԿԵՐԵՎՈՒՅԹԻ ՆԻՇԸ	1115,15	1114,87	1114,68	1114,69	1114,70	1114,64	1114,57	1114,47	1114,44	1114,10	1113,54
ԽՐԱՄՈՒՂՈՒ ՀԱՏԱԿԻ ՆԻՇԸ	1113,95	1113,67	1113,48	1113,36	1113,25	1113,17	1113,08	1113,00	1113,00	1112,67	1112,34
ՀԵՌԱՎՈՐՈՒԹՅՈՒՆ (մ)		20	20	20	20	20	20	20	20	20	20
ՆՇԱՀԱՐՄԱՆ ԿԵՏԵՐ	3					4					5
ԽՈՂՈՎԱԿԻ ՏԵՍԱԿԸ	de250 (Pe), PN1,6 ՄՊա պոլիէթիլենե խողովակներ										

ՊԱՅՄԱՆԱԿԱՆ ՆՇԱՆՆԵՐ

Նախագծվող ջրատար

Փ.Հ Փականային հոր

Օ.Հ Օդահան հոր

Դ.Հ Դատարկման հոր

Ծանոթագրություն
1. Բոլոր չափերը տրված են մետրերով
2. Կառուցվածքների տեղերը ենթակա են ճշտման շինարարության ժամանակ։

Փոխ	Քան	Թերթ	N փաս.	Ստորագ.	Ամսաթ.
Ն.Գ.Ի.		Վ.Բաղալյան			
Նախագծեց		Է.Հովսեփյան			
Նախագծեց		Ա.Նիկողոսյան			
Ստուգեց		Գ.Մելիքսեթյան			

Պայմանագիր N ԵՔ– ԲՄԽԱՇՁԲ-23/96

Երևան քաղաքի Դավթաշեն թաղամասի սեփական սեկտորի (գյուղի) ոռոգման ցանցի բարեկարգման *նախագծանախահաշվային փաստաթղթերի կազմման խորհրդատվական* աշխատանքներ

Ոռոգման ցանցի բարեկարգման աշխատանքներ

փուլ	թերթ	թերթեր
Ա Ն	27	69

Ջրատար Ջ-2-2
Երկայնական կտրվածք
ՆԿ 3+00 - ՆԿ 5+00

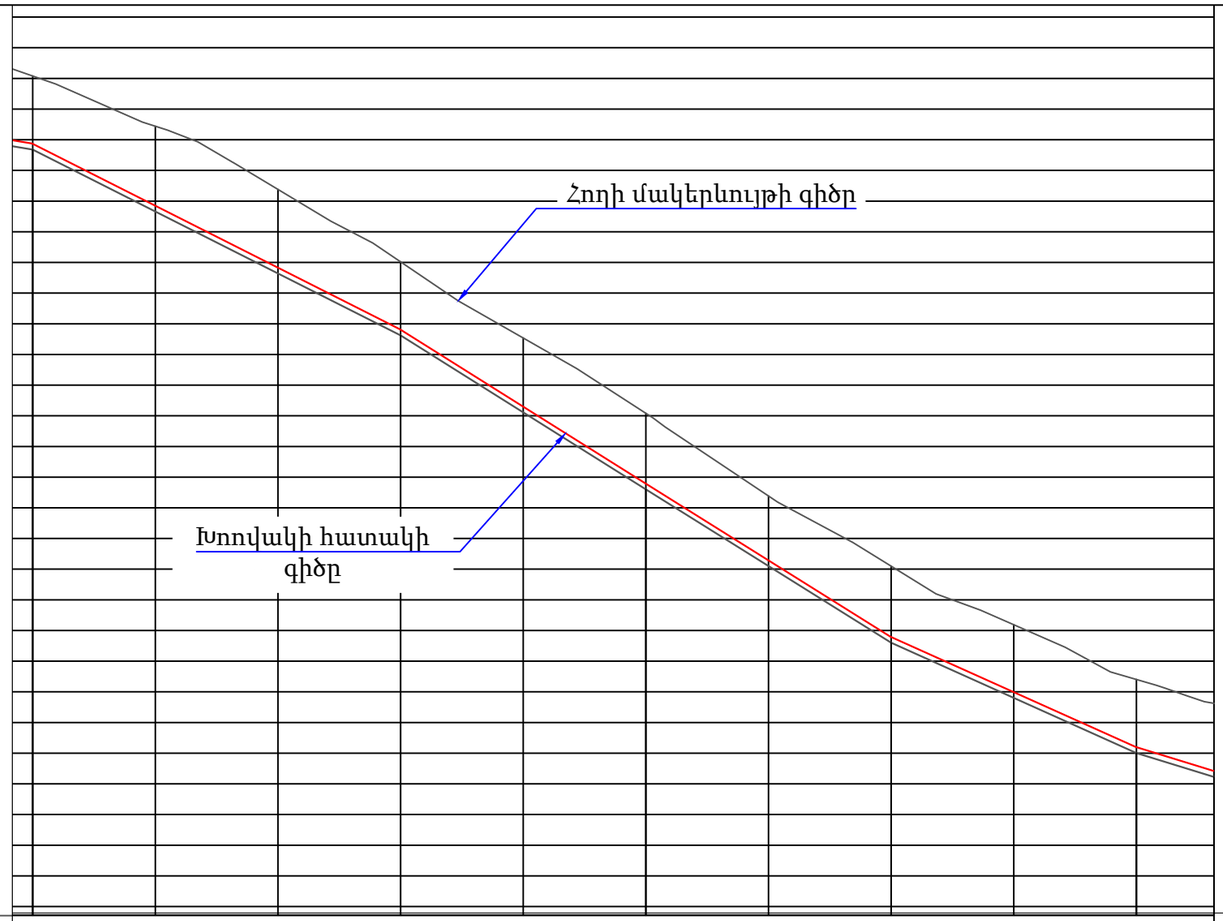

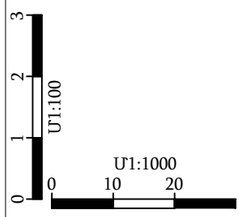

ԵՐԿԱՐԱՆՈՒԹՅՈՒՆ											
ՀԱՆՈՒՅԹԻ ԽՈՐՈՒԹՅՈՒՆԸ	1.20	1.39	1.37	1.20	1.21	1.24	1.14	1.25	1.19	1.20	1.20
ԹԵՔՈՒԹՅՈՒՆ / ԵՐԿԱՐՈՒԹՅՈՒՆ	17	0,050		0,063		0,062		0,045		0,031	
	60,00			40,00		40,00		40,00		12,66	
ՀՈՂԻ ԲՆԱԿԱՆ ՄԱԿԵՐԵՎՈՒՅԹԻ ՆԻՇԸ	1113,54	1112,72	1111,69	1110,51	1109,27	1108,04	1106,69	1105,55	1104,59	1103,70	1103,31
ԽՐԱՄՈՒՂՈՒ ՀԱՏԱԿԻ ՆԻՇԸ	1112,34	1111,33	1110,32	1109,31	1108,06	1106,80	1105,55	1104,30	1103,40	1102,50	1102,11
ՀԵՌԱՎՈՐՈՒԹՅՈՒՆ (մ)	20	20	20	20	20	20	20	20	20	13	
ՆՇԱՀԱՐՄԱՆ ԿԵՏԵՐ	5					6				6+93	
ԽՈՂՈՎԱԿԻ ՏԵՍԱԿԸ											

ՊԱՅՄԱՆԱԳԱՆ ՆՇԱՆՆԵՐ

Նախագծվող ջրատար

Փ2 Փականային հոր

Օ2 Օդահան հոր

Դ2 Դատարկման հոր

Ծանոթագրություն
1. Բոլոր չափերը տրված են մետրերով
2. Կառուցվածքների տեղերը ենթակա են ճշտման շինարարության ժամանակ:

Փոխ	Քան	Թերթ	N փաս.	Ստորագ.	Ամսաթ.
Ն.Գ.Ի.		Վ.Բաղալյան			
Նախագծեց		Է.Հողաբաշյան			
Նախագծեց		Ա.Նիկողոսյան			
Ստուգեց		Գ.Մելիքսեթյան			

Պայմանագիր N *ԵՔ– ԲՄԽԱՇՀԲ-23/96*

Երևան քաղաքի Դավթաշեն թաղամասի սեփական սեկտորի (գյուղի) ոռոգման ցանցի բարեկարգման *նախագծանախահաշվային փաստաթղթերի կազմման խորհրդատվական* աշխատանքներ

Ոռոգման ցանցի բարեկարգման աշխատանքներ

փուլ	թերթ	թերթեր
Ա Ն	28	69

Ջրատար Ջ-2-2
Երկայնական կտրվածք
ՆԿ 5+00 - ՆԿ 6+93

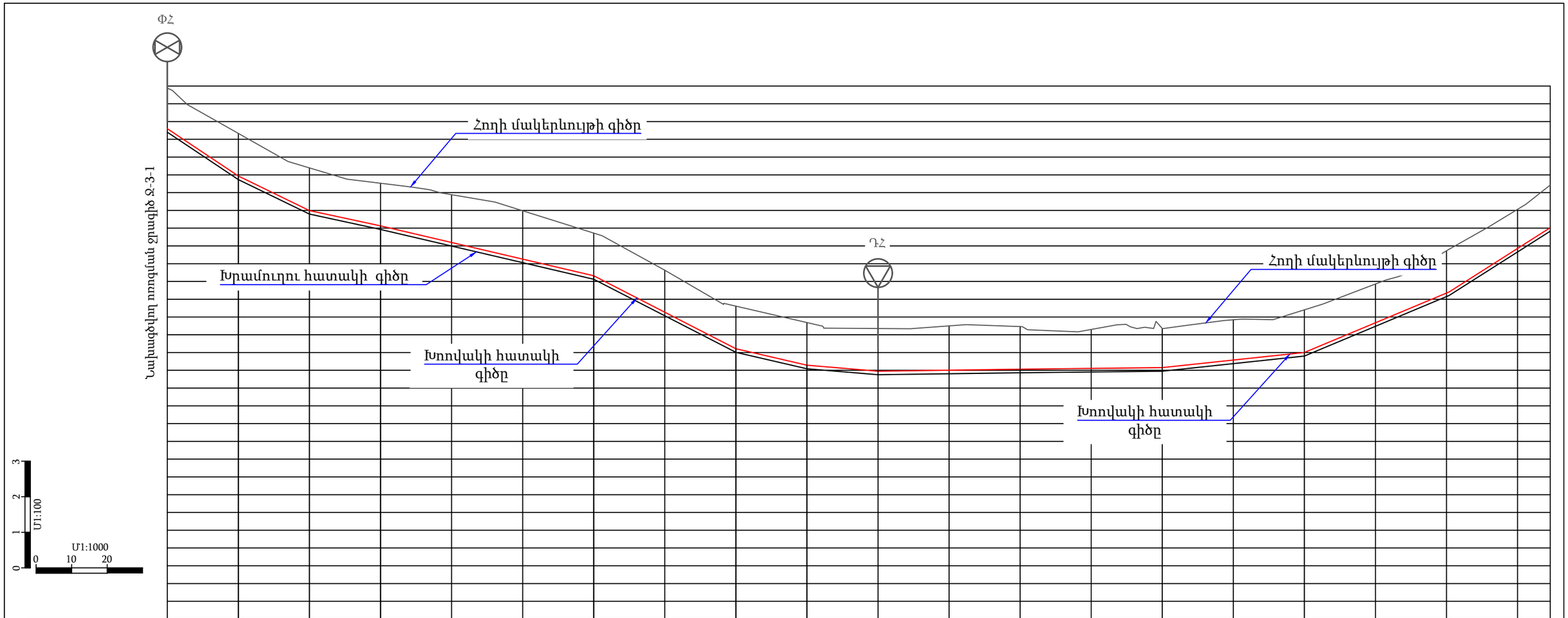

ԵՐԿՐԱԲԱՆՈՒԹՅՈՒՆ	0.0-0.1մ - ասֆալտե ծածկ և խճաքարային նախապատրաստական շերտ, ②- 0.1-0.5մ , մշակման խումբը 13/14 IV կարգ, ③- 0.5-1.6մ , մշակման խումբը 12 /13 ¯ V կարգ																				
ՀԱՆՈՒՅԹԻ ԽՈՐՈՒԹՅՈՒՆԸ	1.20	1.20	1.20	1.20	1.35	1.36	1.20	1.18	1.20	1.20	1.20	1.25	1.20	1.10	1.10	1.13	1.20	1.09	1.19	1.10	1.20
ԹԵՔՈՒԹՅՈՒՆ / ԵՐԿԱՐՈՒԹՅՈՒՆ	0,063 / 20,00	0,049 / 20,00	0,022 / 20,00	60,00	0,023		40,00	0,051	0,023 / 20,00	0,008 / 20,00	0.001	40.0	40,00	0,001	0.011	40.0	0.042	40.0	0.064	30,0	
ՀՈՂԻ ԲՆԱԿԱՆ ՄԱԿԵՐԵՎՈՒՅԹԻ ՆԻՇԸ	1122,94	1121,67	1120,70	1120,26	1119,94	1119,49	1118,86	1117,82	1116,81	1116,34	1116,18	1116,25	1116,23	1116,15	1116,18	1116,42	1116,70	1117,43	1118,36	1119,53	1120,21
ԽՐԱՄՈՒՂՈՒ ՀԱՏԱԿԻ ՆԻՇԸ	1121,74	1120,47	1119,50	1119,06	1118,60	1118,13	1117,66	1116,63	1115,61	1115,14	1114,98	1115,00	1115,03	1115,05	1115,08	1115,29	1115,50	1116,34	1117,17	1118,43	1119,01
ՀԵՌԱՎՈՐՈՒԹՅՈՒՆ (մ)	20	20	20	20	20	20	20	20	20	20	20	20	20	20	20	20	20	20	20	20	10
ՆՇԱՀԱՐՄԱՆ ԿԵՏԵՐ	0					1					2					3					3+90
ԽՈՂՈՎԱԿԻ ՏԵՍԱԿԸ	de160 (Pe), PN1,6 ՄՊա պոլիէթիլենե խողովակներ															de160 (Pe), PN1,6 ՄՊա պոլիէթիլենե խողովակներ					

ՊԱՅՄԱՆԱԿԱՆ ՆՇԱՆՆԵՐ

Նախագծվող ջրատար

ՓՀ — Փականային հոր

ՕՀ — Օդահան հոր

ԴՀ — Դատարկման հոր

Ծանոթագրություն
1. Բոլոր չափերը տրված են մետրերով
2. Կառուցվածքների տեղերը ենթակա են ճշտման շինարարության ժամանակ:

Փոխ	Քան	Թերթ	N փաս.	Ստորագ.	Ամսաթ.
Ն.Գ.Ի.		Վ.Բաղալյան			
Նախագծեց		Է.Հովսեփյան			
Նախագծեց		Ա.Նիկողոսյան			
Ստուգեց		Գ.Մելիքսեթյան			

Պայմանագիր N *ԵՔ– ԲՄԽԱՇՁԲ-23/96*

Երևան քաղաքի Դավթաշեն թաղամասի սեփական սեկտորի (գյուղի) ոռոգման ցանցի բարեկարգման *նախագծանախահաշվային փաստաթղթերի կազմման խորհրդատվական* աշխատանքներ

Ոռոգման ցանցի բարեկարգման աշխատանքներ

փուլ	թերթ	թերթեր
Ա Ն	29	69

Ջրատար Ջ-3-1
Երկայնական կտրվածք
ՆԿ 0+00 - ՆԿ 3+90

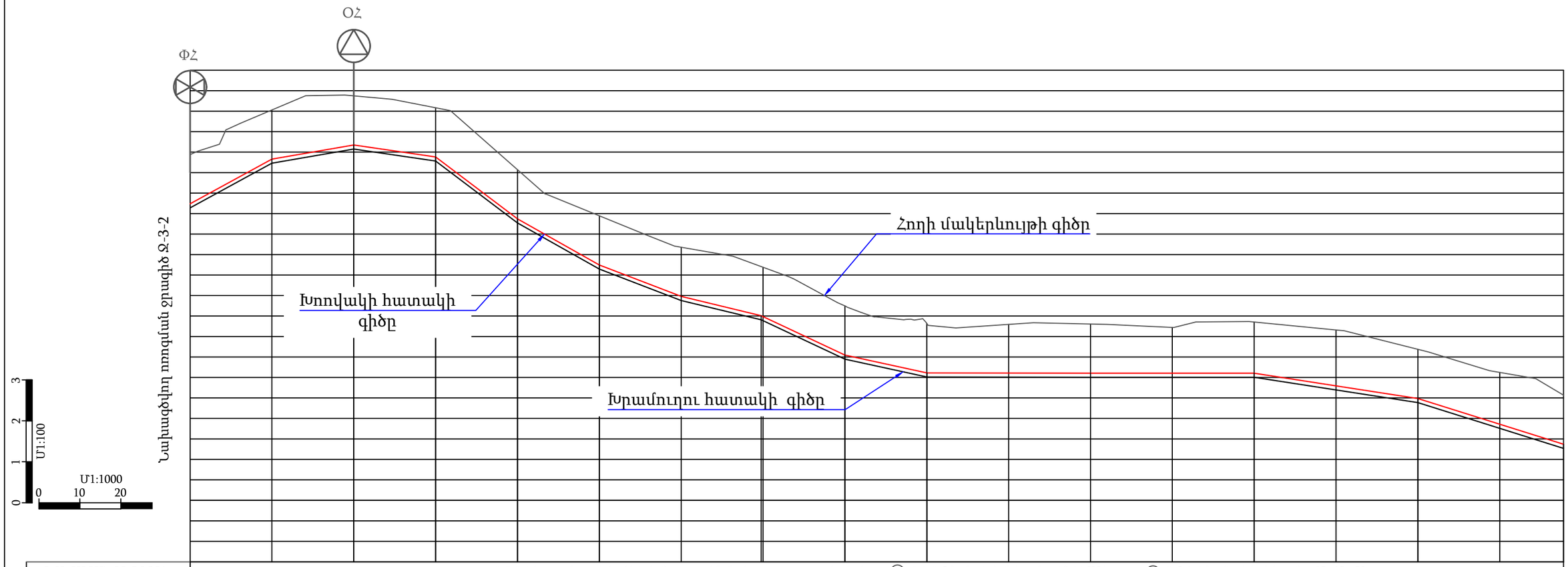

ԵՐԿՐԱԲԱՆՈՒԹՅՈՒՆ	0.0-0.1մ - ասֆալտե ծածկ և խճաքարային նախապատրաստական շերտ, ②- 0.1-0.5մ , մշակման խումբը 13/14 IV կարգ, ③- 0.5-1.6մ , մշակման խումբը 12 /13 ¯ V կարգ																	
ՀԱՆՈՒՅԹԻ ԽՈՐՈՒԹՅՈՒՆԸ	1.20	1.20	1.20	1.20	1.20	1.20	1.20	1.20	1.20	1.21	1.19	1.20	1.40	1.29	1.38	1.20	1.26	1.20
ԹԵՔՈՒԹՅՈՒՆ / ԵՐԿԱՐՈՒԹՅՈՒՆ	0.055 / 20.0	0.017 / 20.0	0,015 / 20,00	0,076 / 20,00	0,056 / 20,00	0,038 / 20,00	0,024 / 19,53	0,047 / 20,47	0,022 / 20,06	0,001 / 39,94		0.001 / 40.0		0,014 / 40,00		0,031 / 36,00		
ՀՈՂԻ ԲՆԱԿԱՆ ՄԱԿԵՐԵՎՈՒՅԹԻ ՆԻՇԸ	1122,94	1124,03	1124,37	1124,08	1122,57	1121,45	1120,68	1120,19	1119,25	1118,82	1118,79	1118,80	1118,72	1118,85	1118,66	1118,19	1117,62	1117,07
ԽՐԱՄՈՒՂՈՒ ՀԱՏԱԿԻ ՆԻՇԸ	1121,74	1122,83	1123,17	1122,88	1121,37	1120,25	1119,48	1118,98	1118,05	1117,61	1117,61	1117,60	1117,58	1117,56	1117,28	1116,99	1116,36	1115,87
ՀԵՌԱՎՈՐՈՒԹՅՈՒՆ (մ)	20	20	20	20	20	20	20	20	20	20	20	20	20	20	20	20	16	
ՆՇԱՀԱՐՄԱՆ ԿԵՏԵՐ	0					1					2					3		3+36
ԽՈՂՈՎԱԿԻ ՏԵՍԱԿԸ	de160 (Pe), PN1,6 ՄՊա պոլիէթիլենե խողովակներ																	

ՊԱՅՄԱՆԱԳԱՆ ՆՇԱՆՆԵՐ

Նախագծվող ջրատար

ՓՀ — Փականային հոր

ՕՀ — Օդահան հոր

ԴՀ — Դատարկման հոր

Ծանոթագրություն
1. Բոլոր չափերը տրված են մետրերով
2. Կառուցվածքների տեղերը ենթակա են ճշտման շինարարության ժամանակ:

Փոխ	Քան	Թերթ	N փաս.	Ստորագ.	Ամսաթ.
Ն.Գ.Ի.		Վ.Բաղալյան			
Նախագծեց		Է.Հովսեփյան			
Նախագծեց		Ա.Նիկողոսյան			
Ստուգեց		Գ.Մելիքսեթյան			

Պայմանագիր N ԵՔ– *ԲՄԽԱՇՁԲ-23/96*

Երևան քաղաքի Դավթաշեն թաղամասի սեփական սեկտորի (գյուղի) ոռոգման ցանցի բարեկարգման *նախագծանախահաշվային փաստաթղթերի կազմման խորհրդատվական* աշխատանքներ

Ոռոգման ցանցի բարեկարգման աշխատանքներ

փուլ	թերթ	թերթեր
Ա Ն	30	69

Ջրատար Ջ-3-2
Երկայնական կտրվածք
ՆԿ 0+00 - ՆԿ 3+36

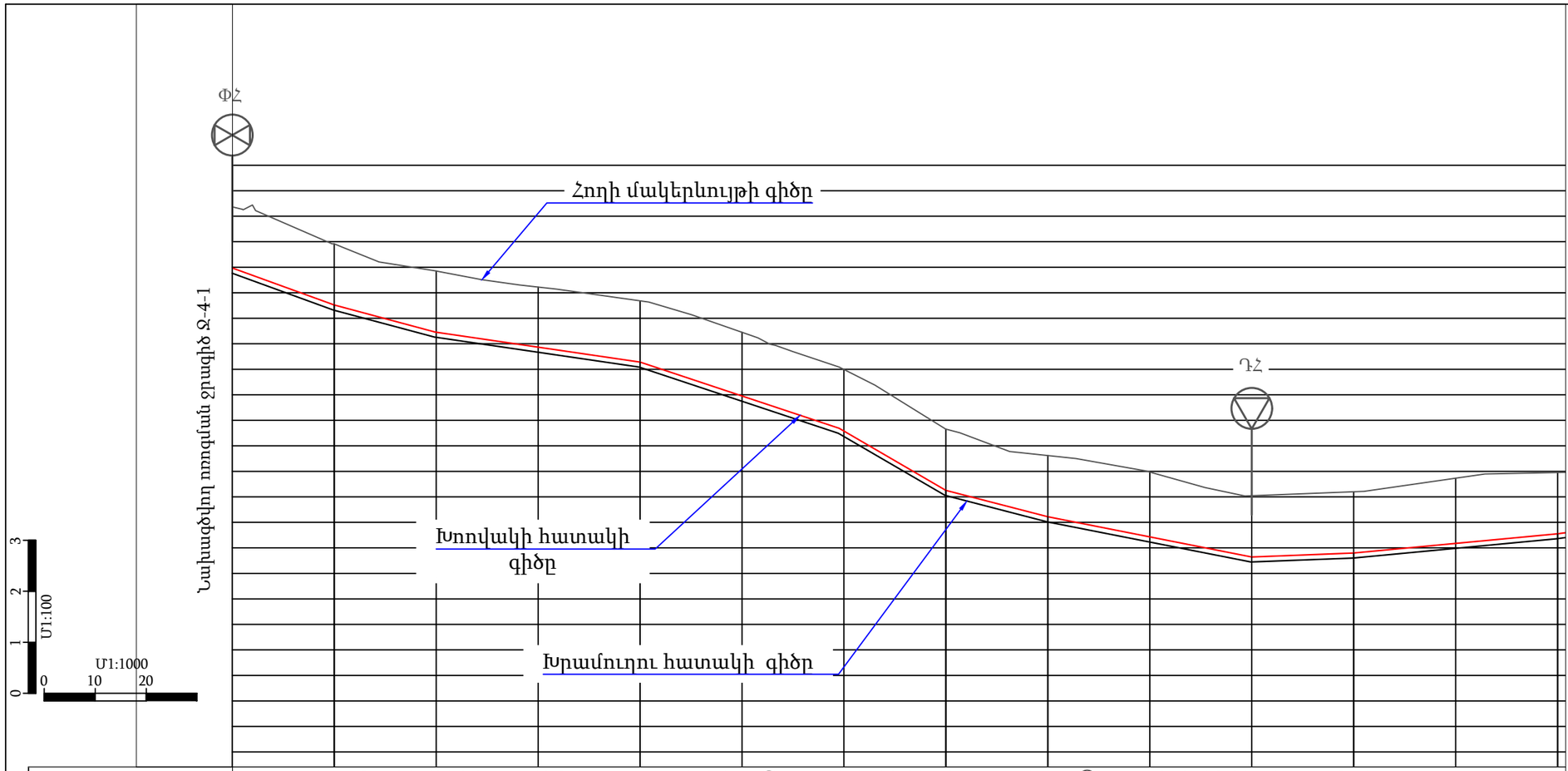

ԵՐԿՐԱԲԱՆՈՒԹՅՈՒՆ	0.0-0.1մ - ասֆալտե ծածկ և խճաքարային նախապատրաստական շերտ, ② - 0.1-0.5մ , մշակման խումբը 13/14 IV կարգ, ③ - 0.5-1.6մ , մշակման խումբը 12 /13 ¯ V կարգ													
ՀԱՆՈՒՅԹԻ ԽՈՐՈՒԹՅՈՒՆԸ	1.10	1.20	1.20	1.18	1.20	1.25	1.21	1.20	1.20	1.27	1.20	1.20	1.28	1.20
ԹԵՔՈՒԹՅՈՒՆ / ԵՐԿԱՐՈՒԹՅՈՒՆ	0,041 / 20,00	0,027 / 20,00	0,015 / 40,00		0,033 / 40,00		0,058 / 20,00	0,026 / 20,00	0,020 / 40,00		0.004 / 20.0	0.009 / 40.0		
ՀՈՂԻ ԲՆԱԿԱՆ ՄԱԿԵՐԵՎՈՒՅԹԻ ՆԻՇԸ	1118,18	1117,46	1116,93	1116,61	1116,34	1115,73	1115,00	1113,83	1113,31	1112,98	1112,52	1112,60	1112,87	1112,98
ԽՐԱՄՈՒՂՈՒ ՀԱՏԱԿԻ ՆԻՇԸ	1117,08	1116,26	1115,73	1115,43	1115,14	1114,48	1113,79	1112,63	1112,11	1111,72	1111,32	1111,40	1111,59	1111,78
ՀԵՌԱՎՈՐՈՒԹՅՈՒՆ (մ)	20	20	20	20	20	20	20	20	20	20	20	20	20	
ՆՇԱՀԱՐՄԱՆ ԿԵՏԵՐ	0					1					2			
ԽՈՂՈՎԱԿԻ ՏԵՍԱԿԸ	de160 (Pe), PN1,6 ՄՊա պոլիէթիլենե խողովակներ													

ՊԱՅՄԱՆԱԳԱՆ ՆՇԱՆՆԵՐ

Նախագծվող ջրատար

ՓՀ — Փականային հոր

ՕՀ — Օդահան հոր

ԴՀ — Դատարկման հոր

Ծանոթագրություն
1. Բոլոր չափերը տրված են մետրերով
2. Կառուցվածքների տեղերը ենթակա են ճշտման շինարարության ժամանակ:

Փոխ	Քան	Թերթ	N փաս.	Ստորագ.	Ամսաթ.
Ն.Գ.Ի.		Վ.Բաղալյան			
Նախագծեց		Է.Հողաբաշյան			
Նախագծեց		Ա.Նիկողոսյան			
Ստուգեց		Գ.Մելիքսեթյան			

Պայմանագիր N *ԵՔ– ԲՄԽԱՇՁԲ-23/96*

Երևան քաղաքի Դավթաշեն թաղամասի սեփական սեկտորի (գյուղի) ոռոգման ցանցի բարեկարգման *նախագծանախահաշվային փաստաթղթերի կազմման խորհրդատվական* աշխատանքներ

Ոռոգման ցանցի բարեկարգման աշխատանքներ

փուլ	թերթ	թերթեր
Ա Ն	31	69

Ջրատար Ջ-4-1
Երկայնական կտրվածք
ՆԿ 0+00 - ՆԿ 2+60

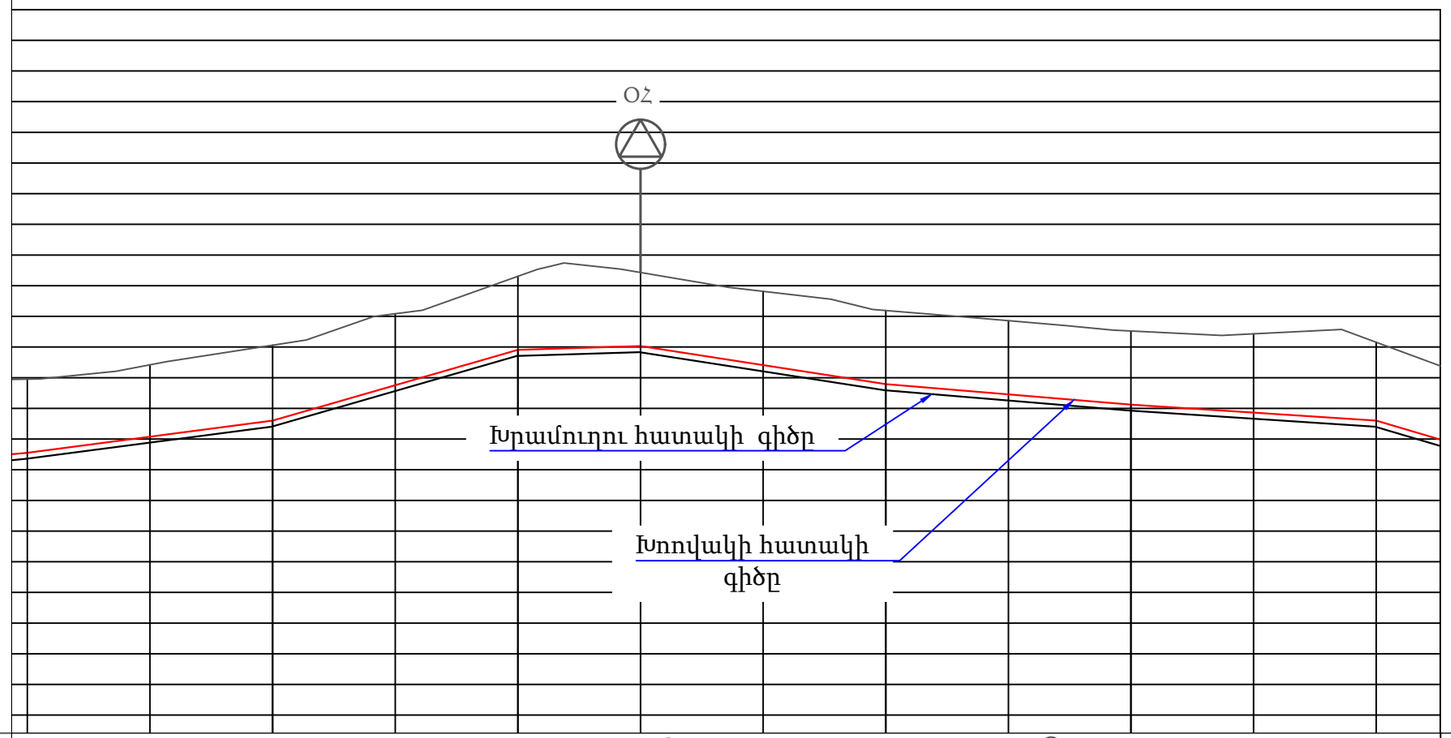

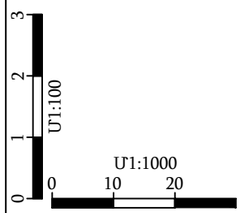

ԵՐԿՐԱԲԱՆՈՒԹՅՈՒՆ	0.0-0.1մ - ասֆալտե ծածկ և խճաքարային նախապատրաստական շերտ, ② - 0.1-0.5մ , մշակման խումբը 13/14 IV կարգ, ③ - 0.5-1.6մ , մշակման խումբը 12 /13 ¯ V կարգ												
ՀԱՆՈՒՅԹԻ ԽՈՐՈՒԹՅՈՒՆԸ	1.20	1.17	1.23	1.17	1.20	1.20	1.20	1.20	1.20	1.20	1.28	1.28	1.20
ԹԵՔՈՒԹՅՈՒՆ / ԵՐԿԱՐՈՒԹՅՈՒՆ	0	0.013 / 40.0		0.029 / 40.0		0.003 / 20.0	40,00	0,016	40,00	0,008	40,00	0,007	0,030 / 11,00
ՀՈՂԻ ԲՆԱԿԱՆ ՄԱԿԵՐԵՎՈՒՅԹԻ ՆԻՇԸ	1112,98	1113,21	1113,53	1114,04	1114,65	1114,72	1114,41	1114,09	1113,93	1113,76	1113,71	1113,58	1113,19
ԽՐԱՄՈՒՂՈՒ ՀԱՏԱԿԻ ՆԻՇԸ	1111,78	1112,04	1112,30	1112,88	1113,45	1113,52	1113,20	1112,89	1112,73	1112,56	1112,43	1112,30	1111,99
ՀԵՌԱՎՈՐՈՒԹՅՈՒՆ (մ)		20	20	20	20	20	20	20	20	20	20	20	11
ՆՇԱՀԱՐՄԱՆ ԿԵՏԵՐ			3					4					4+91
ԽՈՂՈՎԱԿԻ ՏԵՍԱԿԸ	de160 (Pe), PN1,6 ՄՊա պոլիէթիլենե խողովակներ												

ՊԱՅՄԱՆԱԳԱՆ ՆՇԱՆՆԵՐ

Նախագծվող ջրատար

ՓՀ Փականային հոր

ՕՀ Օդահան հոր

ԴՀ Դատարկման հոր

Ծանոթագրություն
1. Բոլոր չափերը տրված են մետրերով
2. Կառուցվածքների տեղերը ենթակա են ճշտման շինարարության ժամանակ:

Փոխ	Քան	Թերթ	N փաս.	Ստորագ.	Ամսաթ.
Ն.Գ.Ի.		Վ.Բաղալյան			
Նախագծեց		Է.Հողաբաշյան			
Նախագծեց		Ա.Նիկողոսյան			
Ստուգեց		Գ.Մելիքսեթյան			

Պայմանագիր N *ԵՔ– ԲՄԽԱՇՁԲ-23/96*

Երևան քաղաքի Դավթաշեն թաղամասի սեփական սեկտորի (գյուղի) ոռոգման ցանցի բարեկարգման *նախագծանախահաշվային փաստաթղթերի կազմման խորհրդատվական* աշխատանքներ

Ոռոգման ցանցի բարեկարգման աշխատանքներ

փուլ	թերթ	թերթեր
Ա Ն	32	69

Ջրատար Ջ-4-1
Երկայնական կտրվածք
ՆԿ 2+60 - ՆԿ 4+91

ԵՐԿՐԱԲԱՆՈՒԹՅՈՒՆ	0.0-0.1մ - ասֆալտե ծածկ և խճաքարային նախապատրաստական շերտ, ②- 0.1-0.5մ , մշակման խումբը 13/14 IV կարգ, ③- 0.5-1.6մ , մշակման խումբը 12 /13 ¯ V կարգ																
ՀԱՆՈՒՅԹԻ ԽՈՐՈՒԹՅՈՒՆԸ	1.10	1.49	1.30	1.20	1.15	1.20	1.20	1.20	1.20	1.21	1.23	1.20	1.31	1.31	1.20	1.24	1.24	1.20
ԹԵՔՈՒԹՅՈՒՆ			0,014		0,020			0,007			0,006			0,010			0,023	
ԵՐԿԱՐՈՒԹՅՈՒՆ	60,00			40,00		60,00			60,00			60,00			53,42			
ՀՈՂԻ ԲՆԱԿԱՆ ՄԱԿԵՐԵՎՈՒՅԹԻ ՆԻՇԸ	1118,18	1118,09	1117,52	1117,03	1116,59	1116,24	1116,09	1115,96	1115,82	1115,70	1115,60	1115,44	1115,35	1115,16	1114,86	1114,45	1113,99	1113,65
ԽՐԱՄՈՒՂՈՒ ՀԱՏԱԿԻ ՆԻՇԸ	1117,08	1116,60	1116,22	1115,83	1115,43	1115,04	1114,90	1114,76	1114,62	1114,49	1114,37	1114,24	1114,05	1113,85	1113,66	1113,21	1112,76	1112,45
ՀԵՌԱՎՈՐՈՒԹՅՈՒՆ (մ)	20	20	20	20	20	20	20	20	20	20	20	20	20	20	20	20	20	13
ՆՇԱՀԱՐՄԱՆ ԿԵՏԵՐ	0					1					2					3		3+33
ԽՈՂՈՎԱԿԻ ՏԵՍԱԿԸ	de160 (Pe), PN1,6 ՄՊա պոլիէթիլենե խողովակներ																	

ՊԱՅՄԱՆԱԿԱՆ ՆՇԱՆՆԵՐ

Նախագծվող ջրատար

ՓՀ Փականային հոր

ՕՀ Օդահան հոր

ԴՀ Դատարկման հոր

Ծանոթագրություն
1. Բոլոր չափերը տրված են մետրերով
2. Կառուցվածքների տեղերը ենթակա են ճշտման շինարարության ժամանակ:

Փոխ	Քան	Թերթ	N փաս.	Ստորագ.	Ամսաթ.
Ն.Գ.Ի.		Վ.Բաղալյան			
Նախագծեց		Է.Հովսեփյան			
Նախագծեց		Ա.Նիկողոսյան			
Ստուգեց		Գ.Մելիքսեթյան			

Պայմանագիր N *ԵՔ– ԲՄԽԱՇՁԲ-23/96*

Երևան քաղաքի Դավթաշեն թաղամասի սեփական սեկտորի (գյուղի) ոռոգման ցանցի բարեկարգման *նախագծանախահաշվային փաստաթղթերի կազմման խորհրդատվական* աշխատանքներ

Ոռոգման ցանցի բարեկարգման աշխատանքներ

փուլ	թերթ	թերթեր
Ա Ն	33	69

Ջրատար Ջ-4-2
Երկայնական կտրվածք
ՆԿ 0+00 - ՆԿ 3+33

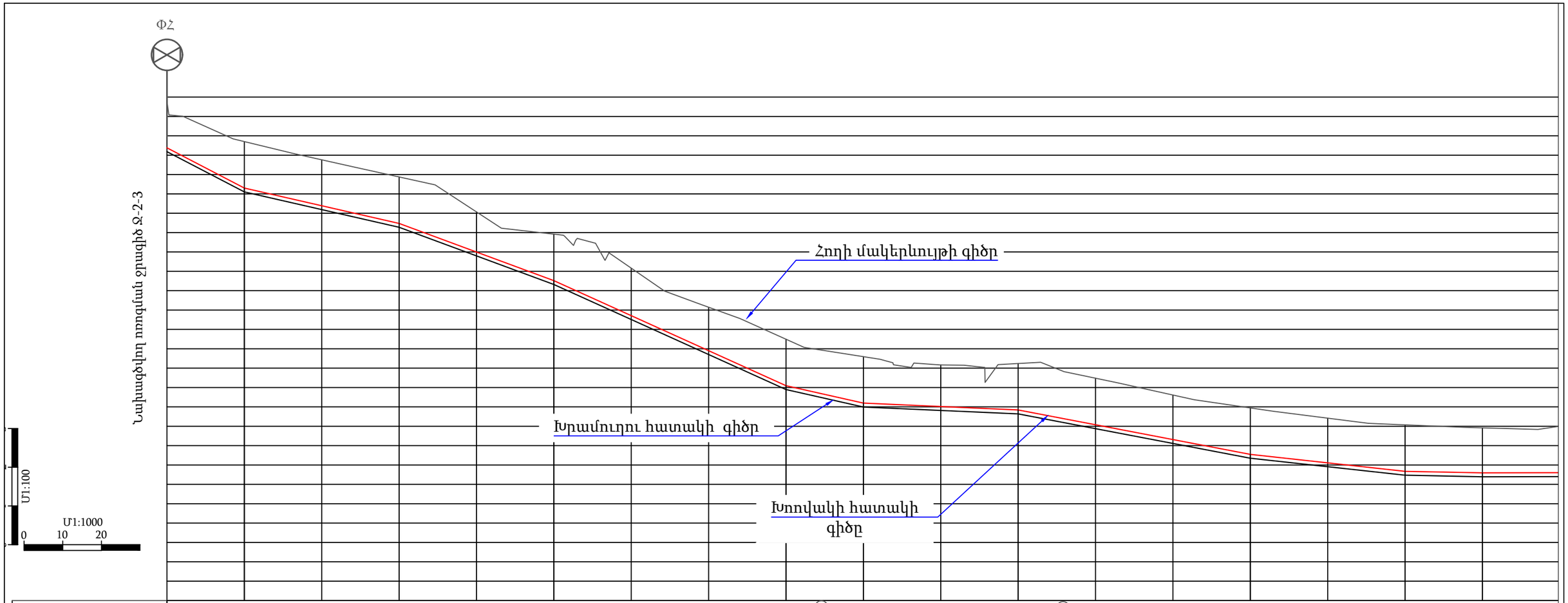

ԵՐԿՐԱԲԱՆՈՒԹՅՈՒՆ	0.0-0.1մ - ասֆալտե ծածկ և խճաքարային նախապատրաստական շերտ, ②- 0.1-0.5մ , մշակման խումբը 13/14 IV կարգ, ③- 0.5-1.6մ , մշակման խումբը 12 /13 ՝ V կարգ																		
ՀԱՆՈՒՅԹԻ ԽՈՐՈՒԹՅՈՒՆԸ	1.20	1.20	1.19	1.20	1.04	1.20	1.23	1.12	1.20	1.20	1.07	1.20	1.20	1.15	1.20	1.15	1.20	1.16	1.22
ԹԵՔՈՒԹՅՈՒՆ / ԵՐԿԱՐՈՒԹՅՈՒՆ	0,052 / 20,00	0,023 / 40,00		0,037 / 40,00		0,045 / 60,00				0,023 / 20,00	0,004 / 40,00		0,019 / 60,00			0,011 / 40,00		0,002 / 20,00	0.001 / 19.6
ՀՈՂԻ ԲՆԱԿԱՆ ՄԱԿԵՐԵՎՈՒՅԹԻ ՆԻՇԸ	1119,89	1118,85	1118,38	1117,94	1117,03	1116,46	1115,58	1114,57	1113,75	1113,30	1113,08	1113,12	1112,74	1112,31	1111,97	1111,71	1111,54	1111,46	1111,50
ԽՐԱՄՈՒՂՈՒ ՀԱՏԱԿԻ ՆԻՇԸ	1118,69	1117,65	1117,19	1116,74	1116,00	1115,26	1114,36	1113,45	1112,55	1112,10	1112,01	1111,92	1111,54	1111,16	1110,77	1110,55	1110,34	1110,30	1110,28
ՀԵՌԱՎՈՐՈՒԹՅՈՒՆ (մ)	20	20	20	20	20	20	20	20	20	20	20	20	20	20	20	20	20	20	20
ՆՇԱՀԱՐՄԱՆ ԿԵՏԵՐ	0					1					2					3			3+60
ԽՈՂՈՎԱԿԻ ՏԵՍԱԿԸ	de160 (Pe), PN1,6 ՄՊա պոլիէթիլենե խողովակներ																		

ՊԱՅՄԱՆԱԳԱՆ ՆՇԱՆՆԵՐ

Նախագծվող ջրատար

ՓՀ — Փականային հոր

ՕՀ — Օդահան հոր

ԴՀ — Դատարկման հոր

Ծանոթագրություն
1. Բոլոր չափերը տրված են մետրերով
2. Կառուցվածքների տեղերը ենթակա են ճշտման շինարարության ժամանակ:

Փոխ	Քան	Թերթ	N փաս.	Ստորագ.	Ամսաթ.
Ն.Գ.Ի.		Վ.Բաղալյան			
Նախագծեց		Է.Հովդաբաշյան			
Նախագծեց		Ա.Նիկողոսյան			
Ստուգեց		Գ.Մելիքսեթյան			

Պայմանագիր N *ԵՔ– ԲՄԽԱՇՁԲ-23/96*

Երևան քաղաքի Դավթաշեն թաղամասի սեփական սեկտորի (գյուղի) ոռոգման ցանցի բարեկարգման *նախագծանախահաշվային փաստաթղթերի կազմման խորհրդատվական* աշխատանքներ

Ոռոգման ցանցի բարեկարգման աշխատանքներ

փուլ	թերթ	թերթեր
Ա Ն	34	69

Ջրատար Ջ-2-3
Երկայնական կտրվածք
ՆԿ 0+00 - ՆԿ 3+60

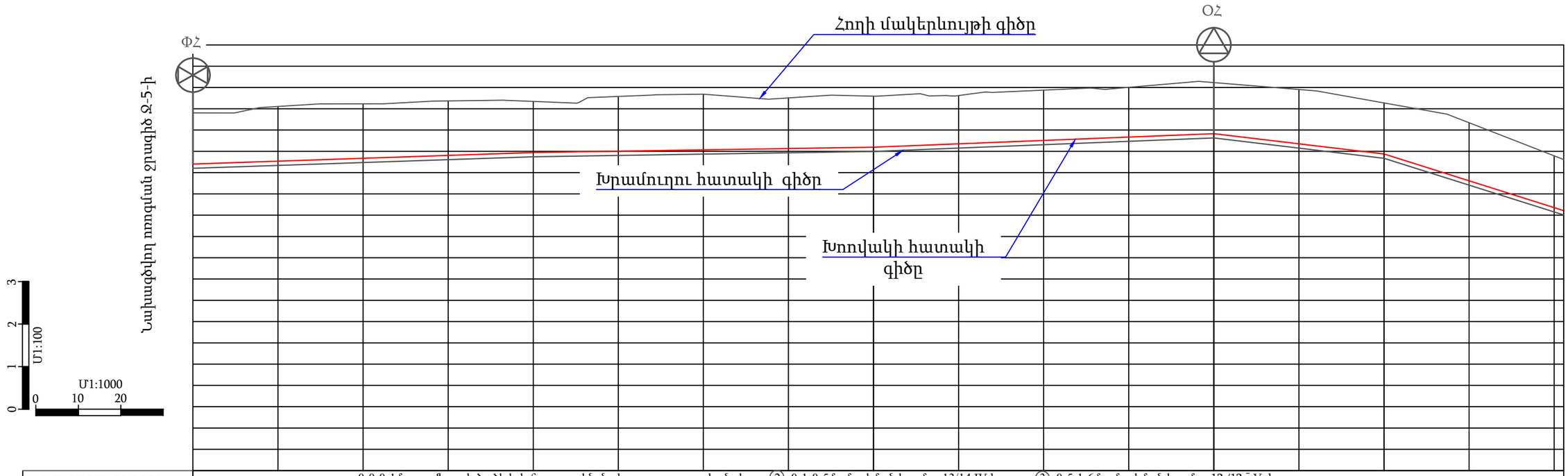

ԵՐԿՐԱԲԱՆՈՒԹՅՈՒՆ	0.0-0.1մ - ասֆալտե ծածկ և խճաքարային նախապատրաստական շերտ, ②- 0.1-0.5մ , մշակման խումբը 13/14 IV կարգ, ③- 0.5-1.6մ , մշակման խումբը 12 /13 ¯ V կարգ																	
ՀԱՆՈՒՅԹԻ ԽՈՐՈՒԹՅՈՒՆԸ	1.29	1.28	1.28	1.28	1.20	1.29	1.31	1.19	1.20	1.13	1.18	1.17	1.20	1.28	1.20	1.36	1.22 1.20	
ԹԵՔՈՒԹՅՈՒՆ / ԵՐԿԱՐՈՒԹՅՈՒՆ	0.0045 / 80.00					0.002 / 80.0				0.004 / 80.0				0,012 / 40,00		0,031 / 43.00		
ՀՈՂԻ ԲՆԱԿԱՆ ՄԱԿԵՐԵՎՈՒՅԹԻ ՆԻՇԸ	1114,40	1114,55	1114,62	1114,68	1114,67	1114,79	1114,84	1114,75	1114,80	1114,81	1114,94	1115,00	1115,11	1114,95	1114,64	1114,17	1113,39 ~~1113,31~~	
ԽՐԱՄՈՒՂՈՒ ՀԱՏԱԿԻ ՆԻՇԸ	1113,11	1113,27	1113,34	1113,40	1113,47	1113,50	1113,53	1113,57	1113,60	1113,68	1113,76	1113,83	1113,91	1113,68	1113,44	1112,81	1112,18 ~~1112,11~~	
ՀԵՌԱՎՈՐՈՒԹՅՈՒՆ (մ)	20	20	20	20	20	20	20	20	20	20	20	20	20	20	20	20	3	
ՆՇԱՀԱՐՄԱՆ ԿԵՏԵՐ	0					1					2					3	3+23	
ԽՈՂՈՎԱԿԻ ՏԵՍԱԿԸ	de160 (Pe), PN1,6 ՄՊա պոլիէթիլենե խողովակներ																	

ՊԱՅՄԱՆԱԳԱՆ ՆՇԱՆՆԵՐ

Նախագծվող ջրատար

Փ՝ Փականային հոր

Օ՝ Օդահան հոր

Դ՝ Դատարկման հոր

Ծանոթագրություն
1. Բոլոր չափերը տրված են մետրերով
2. Կառուցվածքների տեղերը ենթակա են ճշտման շինարարության ժամանակ:

Փոխ	Քան	Թերթ	N փաս.	Ստորագ.	Ամսաթ.
Ն.Գ.Ի.		Վ.Բաղալյան			
Նախագծեց		Է.Հովաքաշյան			
Նախագծեց		Ա.Նիկողոսյան			
Ստուգեց		Գ.Մելիքսեթյան			

Պայմանագիր N *ԵՔ– ԲՄԽԱՇՁԲ-23/96*

Երևան քաղաքի Դավթաշեն թաղամասի սեփական սեկտորի (գյուղի) ոռոգման ցանցի բարեկարգման *նախագծանախահաշվային փաստաթղթերի կազմման խորհրդատվական* աշխատանքներ

Ոռոգման ցանցի բարեկարգման աշխատանքներ

փուլ	թերթ	թերթեր
Ա Ն	35	69

Ջրատար Ջ-5
Երկայնական կտրվածք
ՆԿ 0+00 - ՆԿ 3+23

ԵՐԿՐԱԲԱՆՈՒԹՅՈՒՆ	0.0-0.1մ - ասֆալտե ծածկ և խճաքարային նախապատրաստական շերտ, (2) 0.1-0.5մ , մշակման խումբը 13/14 IV կարգ								
ՀԱՆՈՒՅԹԻ ԽՈՐՈՒԹՅՈՒՆԸ	1.21	1.47	1.43	1.20	1.28	1.24	1.20	1.21	1.20
ԹԵՔՈՒԹՅՈՒՆ / ԵՐԿԱՐՈՒԹՅՈՒՆ	0.002 / 20.0	40,00	0.006	60,00		0,011	27,42	0,024	
ՀՈՂԻ ԲՆԱԿԱՆ ՄԱԿԵՐԵՎՈՒՅԹԻ ՆԻՇԸ	1109,22	1109,46	1109,30	1108,95	1108,81	1108,56	1108,31	1107,83	1107,64
ԽՐԱՄՈՒՂՈՒ ՀԱՏԱԿԻ ՆԻՇԸ	1108,01	1107,99	1107,87	1107,75	1107,54	1107,32	1107,11	1106,62	1106,44
ՀԵՌԱՎՈՐՈՒԹՅՈՒՆ (մ)	20	20	20	20	20	20	20	7	
ՆՇԱՀԱՐՄԱՆ ԿԵՏԵՐ	0					1		1+47	
ԽՈՂՈՎԱԿԻ ՏԵՍԱԿԸ	de160 (Pe), PN1,6 ՄՊա պոլիէթիլենե խողովակներ								

ՊԱՅՄԱՆԱԿԱՆ ՆՇԱՆՆԵՐ

Նախագծվող ջրատար

ՓՀ — Փականային հոր

ՕՀ — Օդահան հոր

ԴՀ — Դատարկման հոր

Ծանոթագրություն
1. Բոլոր չափերը տրված են մետրերով
2. Կառուցվածքների տեղերը ենթակա են ճշտման շինարարության ժամանակ:

Փոխ	Քան	Թերթ	N փաս.	Ստորագ.	Ամսաթ.
Ն.Գ.Ի.		Վ.Բաղալյան			
Նախագծեց		Է.Հովսեփյան			
Նախագծեց		Ա.Նիկողոսյան			
Ստուգեց		Գ.Մելիքսեթյան			

Պայմանագիր N ԵՔ– *ԲՄԽԱՇՁԲ-23/96*

Երևան քաղաքի Դավթաշեն թաղամասի սեփական սեկտորի (գյուղի) ոռոգման ցանցի բարեկարգման *նախագծանախահաշվային փաստաթղթերի կազմման խորհրդատվական* աշխատանքներ

Ոռոգման ցանցի բարեկարգման աշխատանքներ

փուլ	թերթ	թերթեր
Ա Ն	36	69

Ջրատար Ջ-6-1
Երկայնական կտրվածք
ՆԿ 0+00 - ՆԿ 1+47

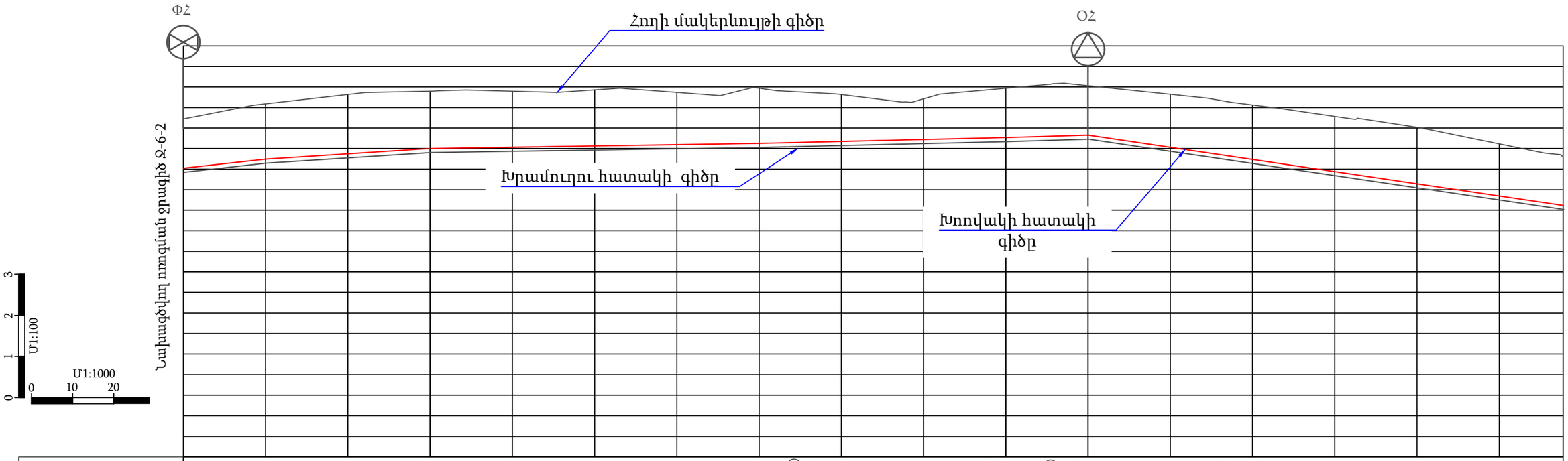

ԵՐԿՐԱԲԱՆՈՒԹՅՈՒՆ	0.0-0.1մ - ասֆալտե ծածկ և խճաքարային նախապատրաստական շերտ, ②- 0.1-0.5մ , մշակման խումբը 13/14 IV կարգ, ③- 0.5-1.6մ , մշակման խումբը 12 /13 ¯ V կարգ																	
ՀԱՆՈՒՅԹԻ ԽՈՐՈՒԹՅՈՒՆԸ	1.21	1.35	1.44	1.39	1.36	1.36	1.27	1.34	1.14	0.99	1.20	1.20	1.29	1.33	1.35	1.38	1.27	1.20
ԹԵՔՈՒԹՅՈՒՆ / ԵՐԿԱՐՈՒԹՅՈՒՆ	0.011 / 20.0	0.006 / 40.0		0.002 / 80.0				0.002 / 60.0				0.003 / 20.0	115,00					0,015
ՀՈՂԻ ԲՆԱԿԱՆ ՄԱԿԵՐԵՎՈՒՅԹԻ ՆԻՇԸ	1109,22	1109,59	1109,81	1109,89	1109,89	1109,93	1109,87	1109,97	1109,81	1109,71	1109,97	1110,03	1109,82	1109,56	1109,28	1109,02	1108,61	1108,32
ԽՐԱՄՈՒՂՈՒ ՀԱՏԱԿԻ ՆԻՇԸ	1108,01	1108,24	1108,37	1108,50	1108,53	1108,56	1108,59	1108,63	1108,67	1108,72	1108,77	1108,83	1108,53	1108,23	1107,94	1107,64	1107,35	1107,12
ՀԵՌԱՎՈՐՈՒԹՅՈՒՆ (մ)	20	20	20	20	20	20	20	20	20	20	20	20	20	20	20	20	20	15
ՆՇԱՀԱՐՄԱՆ ԿԵՏԵՐ	0					1					2					3		3+35
ԽՈՂՈՎԱԿԻ ՏԵՍԱԿԸ																		

ՊԱՅՄԱՆԱԳԱՆ ՆՇԱՆՆԵՐ

Նախագծվող ջրատար

ՓՀ Փականային հոր

ՕՀ Օդահան հոր

ԴՀ Դատարկման հոր

Ծանոթագրություն
1. Բոլոր չափերը տրված են մետրերով
2. Կառուցվածքների տեղերը ենթակա են ճշտման շինարարության ժամանակ:

Փոխ	Քան	Թերթ	N փաս.	Ստորագ.	Ամսաթ.
Ն.Գ.Ի.		Վ.Բաղալյան			
Նախագծեց		Է.Հովդաբաշյան			
Նախագծեց		Ա.Նիկողոսյան			
Ստուգեց		Գ.Մելիքսեթյան			

Պայմանագիր N *ԵՔ– ԲՄԽԱՇՁԲ-23/96*

Երևան քաղաքի Դավթաշեն թաղամասի սեփական սեկտորի (գյուղի) ռռոգման ցանցի բարեկարգման *նախագծանախահաշվային փաստաթղթերի կազմման խորհրդատվական* աշխատանքներ

Ռռոգման ցանցի բարեկարգման աշխատանքներ

փուլ	թերթ	թերթեր
Ա Ն	37	69

Ջրատար Ջ-6-2
Երկայնական կտրվածք
ՆԿ 0+00 - ՆԿ 3+35

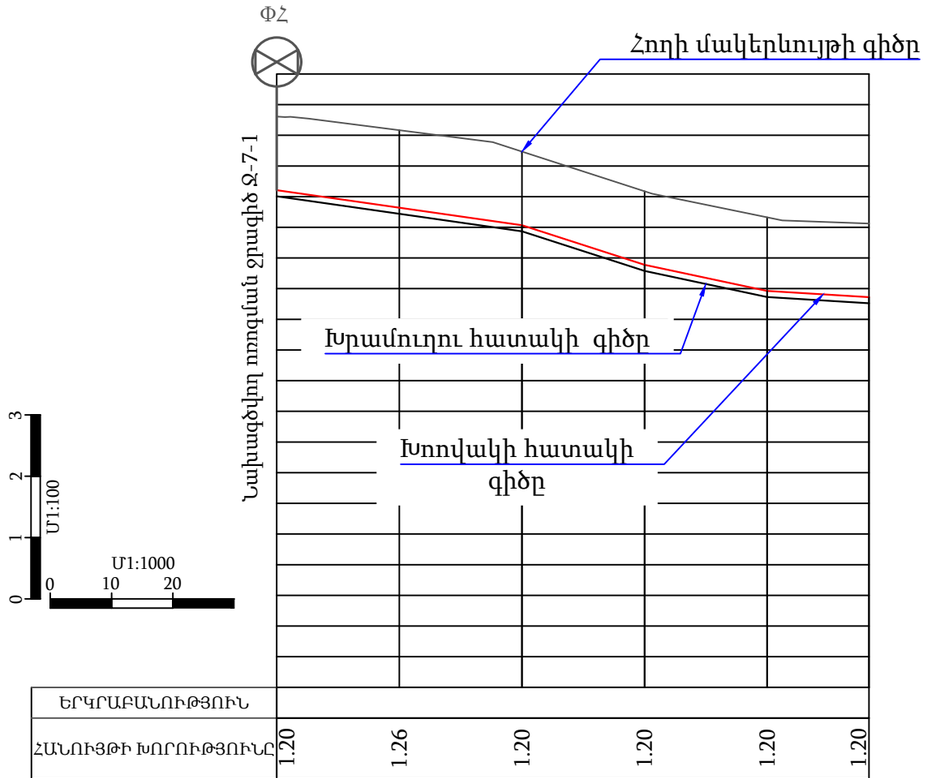

ԵՐԿՐԱԲԱՆՈՒԹՅՈՒՆ					
ՀԱՆՈՒՅԹԻ ԽՈՐՈՒԹՅՈՒՆԸ	1.20	1.26	1.20	1.20	1.20	1.20
ԹԵՔՈՒԹՅՈՒՆ / ԵՐԿԱՐՈՒԹՅՈՒՆ	40,00 / 0,014		20,00 / 0,032	20,00 / 0,021	17.00 / 0,006
ՀՈՂԻ ԲՆԱԿԱՆ ՄԱԿԵՐԵՎՈՒՅԹԻ ՆԻՇԸ	1103,31	1103,08	1102,73	1102,09	1101,66	1101,56
ԽՐԱՄՈՒՂՈՒ ՀԱՏԱԿԻ ՆԻՇԸ	1102,11	1101,82	1101,53	1100,89	1100,46	1100,36
ՀԵՌԱՎՈՐՈՒԹՅՈՒՆ (մ)	20	20	20	20	17
ՆՇԱՀԱՐՄԱՆ ԿԵՏԵՐ	0				0+97
ԽՈՂՈՎԱԿԻ ՏԵՍԱԿԸ	de160 (Pe), PN1,6 ՄՊա պոլիէթիլենե խողովակներ				

ՊԱՅՄԱՆԱԿԱՆ ՆՇԱՆՆԵՐ

Նախագծվող ջրատար

ՓՀ — Փականային հոր

ՕՀ — Օդահան հոր

ԴՀ — Դատարկման հոր

Ծանոթագրություն
1. Բոլոր չափերը տրված են մետրերով
2. Կառուցվածքների տեղերը ենթակա են ճշտման շինարարության ժամանակ:

Փոխ	Քան	Թերթ	N փաս.	Ստորագ.	Ամսաթ.
Ն.Գ.Ի.		Վ.Բաղալյան			
Նախագծեց		Է.Հովսեփյան			
Նախագծեց		Ա.Նիկողոսյան			
Ստուգեց		Գ.Մելիքսեթյան			

Պայմանագիր N ԵՔ– *ԲՄԽԱՇՁԲ-23/96*

Երևան քաղաքի Դավթաշեն թաղամասի սեփական սեկտորի (գյուղի) ոռոգման ցանցի բարեկարգման *նախագծանախահաշվային փաստաթղթերի կազմման խորհրդատվական* աշխատանքներ

Ոռոգման ցանցի բարեկարգման աշխատանքներ

փուլ	թերթ	թերթեր
Ա Ն	38	69

Ջրատար Ջ-7-1
Երկայնական կտրվածք
ՆԿ 0+00 - ՆԿ 4+91

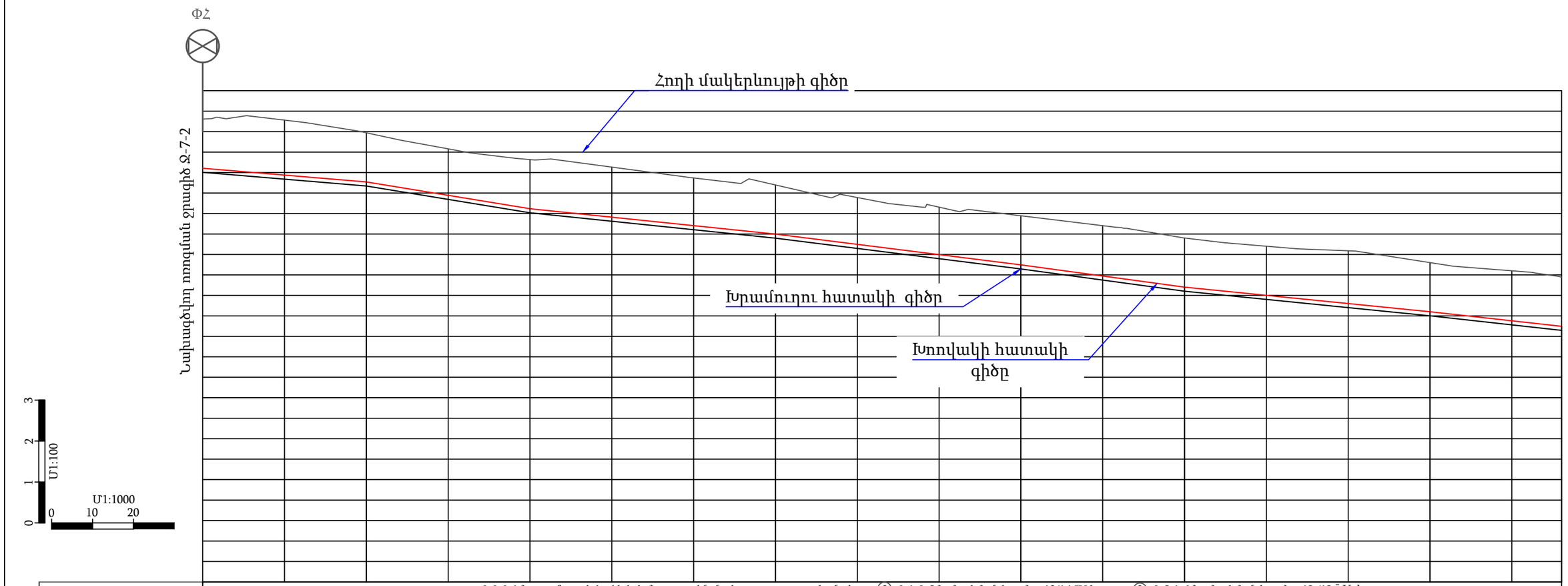

ԵՐԿՐԱԲԱՆՈՒԹՅՈՒՆ	0.0-0.1մ - ասֆալտե ծածկ և խճաքարային նախապատրաստական շերտ, ②- 0.1-0.5մ , մշակման խումբը 13/14 IV կարգ, ③- 0.5-1.6մ , մշակման խումբը 12 /13 ¯ V կարգ																	
ՀԱՆՈՒՅԹԻ ԽՈՐՈՒԹՅՈՒՆԸ	1.20	1.34	1.20	1.14	1.20	1.22	1.16	1.20	1.14	1.16	1.20	1.23	1.20	1.20	1.29	1.20	1.22	1.20
ԹԵՔՈՒԹՅՈՒՆ / ԵՐԿԱՐՈՒԹՅՈՒՆ	40,00	0,008	40,00	0,016	60,00	0,010	60,00	0,013	40,00	0,014	60,00	0,010	32,00	0,011				
ՀՈՂԻ ԲՆԱԿԱՆ ՄԱԿԵՐԵՎՈՒՅԹԻ ՆԻՇԸ	1103,31	1103,28	1102,97	1102,58	1102,32	1102,13	1101,87	1101,70	1101,39	1101,16	1100,95	1100,70	1100,40	1100,20	1100,09	1099,80	1099,60	1099,44
ԽՐԱՄՈՒՂՈՒ ՀԱՏԱԿԻ ՆԻՇԸ	1102,11	1101,94	1101,77	1101,44	1101,12	1100,91	1100,70	1100,50	1100,25	1100,00	1099,75	1099,47	1099,20	1099,00	1098,80	1098,60	1098,38	1098,24
ՀԵՌԱՎՈՐՈՒԹՅՈՒՆ (մ)	20	20	20	20	20	20	20	20	20	20	20	20	20	20	20	20	20	12
ՆՇԱՀԱՐՄԱՆ ԿԵՏԵՐ	0					1					2					3		3+32
ԽՈՂՈՎԱԿԻ ՏԵՍԱԿԸ	de160 (Pe), PN1,6 ՄՊա պոլիէթիլենե խողովակներ																	

ՊԱՅՄԱՆԱԿԱՆ ՆՇԱՆՆԵՐ

Նախագծվող ջրատար

ՓՀ Փականային հոր

ՕՀ Օդահան հոր

ԴՀ Դատարկման հոր

Ծանոթագրություն
1. Բոլոր չափերը տրված են մետրերով
2. Կառուցվածքների տեղերը ենթակա են ճշտման շինարարության ժամանակ:

Փոխ	Քան	Թերթ	N փաս.	Ստորագ.	Ամսաթ.
Ն.Գ.Ի.		Վ.Բաղալյան			
Նախագծեց		Է.Հովաքաշյան			
Նախագծեց		Ա.Նիկողոսյան			
Ստուգեց		Գ.Մելիքսեթյան			

Պայմանագիր N *ԵՔ– ԲՄԽԱՇՁԲ-23/96*

Երևան քաղաքի Դավթաշեն թաղամասի սեփական սեկտորի (գյուղի) ոռոգման ցանցի բարեկարգման *նախագծանախահաշվային փաստաթղթերի կազմման խորհրդատվական* աշխատանքներ

Ոռոգման ցանցի բարեկարգման աշխատանքներ

փուլ	թերթ	թերթեր
Ա Ն	39	69

Ջրատար Ջ-7-2
Երկայնական կտրվածք
ՆԿ 0+00 - ՆԿ 3+32

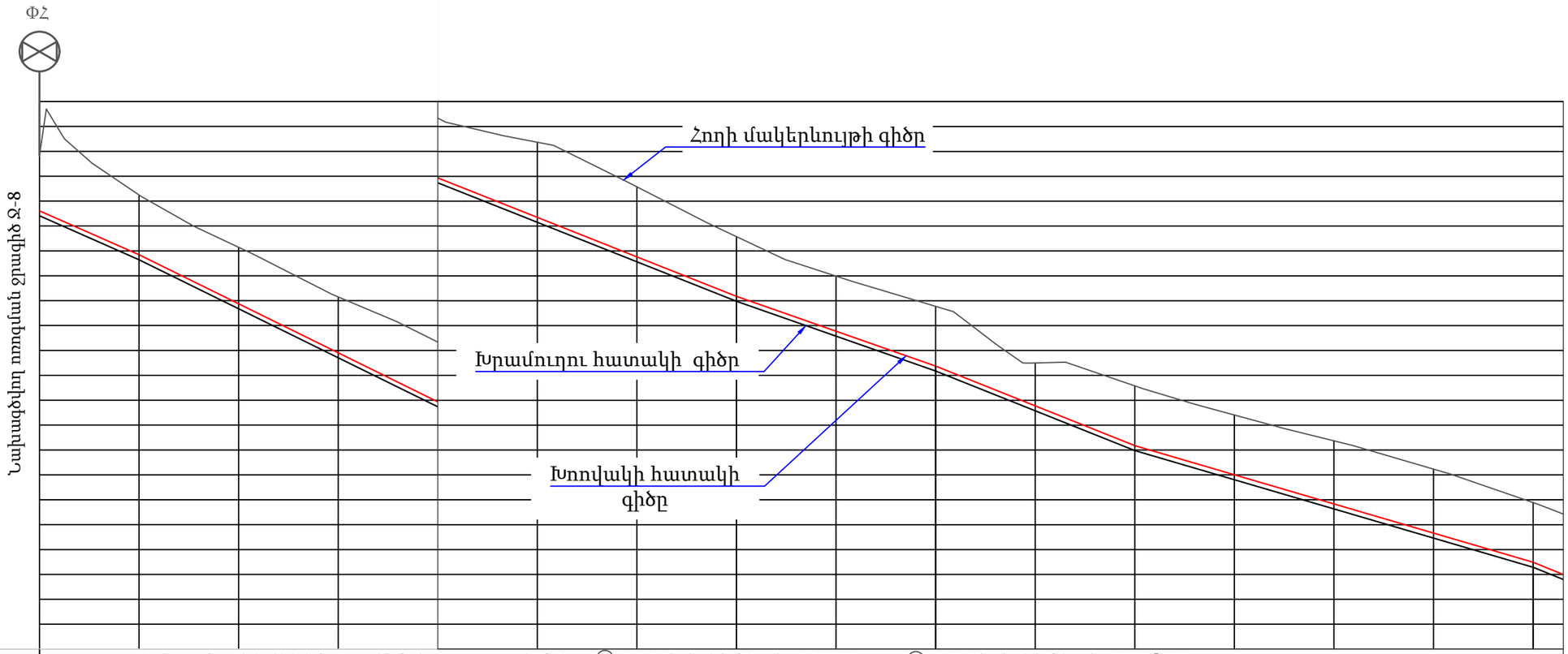

ԵՐԿՐԱԲԱՆՈՒԹՅՈՒՆ	0.0-0.1մ - ասֆալտե ծածկ և խճաքարային նախապատրաստական շերտ, ②- 0.1-0.5մ , մշակման խումբը 13/14 IV կարգ, ③- 0.5-1.6մ , մշակման խումբը 12 /13 ¯ V կարգ															
ՀԱՆՈՒՅԹԻ ԽՈՐՈՒԹՅՈՒՆԸ	1.20	1.20	1.13	1.12	1.20	1.51	1.41	1.20	1.11	1.20	0.86	1.20	1.20	1.27	1.29	1.20
ԹԵՔՈՒԹՅՈՒՆ / ԵՐԿԱՐՈՒԹՅՈՒՆ	0,044 / 20.0	60,00	0,049		60,00	0,040		40,00	0,035	40,00	0,040	80,00	0,029			40,0
ՀՈՂԻ ԲՆԱԿԱՆ ՄԱԿԵՐԵՎՈՒՅԹԻ ՆԻՇԸ	1132,91	1132,12	1131,07	1130,07	1129,17	1128,68	1127,79	1126,79	1125,99	1125,39	1124,25	1123,79	1123,20	1122,69	1122,12	1121,44
ԽՐԱՄՈՒՂՈՒ ՀԱՏԱԿԻ ՆԻՇԸ	1131,72	1130,92	1129,94	1128,95	1127,97	1127,17	1126,38	1125,59	1124,89	1124,19	1123,39	1122,59	1122,00	1121,42	1120,83	1120,24
ՀԵՌԱՎՈՐՈՒԹՅՈՒՆ (մ)	20	20	20	20	20	20	20	20	20	20	20	20	20	20	20	
ՆՇԱՀԱՐՄԱՆ ԿԵՏԵՐ	0					1					2					3
ԽՈՂՈՎԱԿԻ ՏԵՍԱԿԸ	de250 (Pe), PN1,6 ՄՊա պոլիէթիլենե խողովակներ															

ՊԱՅՄԱՆԱԿԱՆ ՆՇԱՆՆԵՐ

Նախագծվող ջրատար

ՓՀ — Փականային հոր

ՕՀ — Օդահան հոր

ԴՀ — Դատարկման հոր

Ծանոթագրություն
1. Բոլոր չափերը տրված են մետրերով
2. Կառուցվածքների տեղերը ենթակա են ճշտման շինարարության ժամանակ:

Փոխ	Քան	Թերթ	N փաս.	Ստորագ.	Ամսաթ.
Ն.Գ.Ի.		Վ.Բաղալյան			
Նախագծեց		Է.Հովաքաշյան			
Նախագծեց		Ա.Նիկողոսյան			
Ստուգեց		Գ.Մելիքսեթյան			

Պայմանագիր N *ԵՔ– ԲՄԽԱՇՁԲ-23/96*

Երևան քաղաքի Դավթաշեն թաղամասի սեփական սեկտորի (գյուղի) ոռոգման ցանցի բարեկարգման *նախագծանախահաշվային փաստաթղթերի կազմման խորհրդատվական* աշխատանքներ

Ոռոգման ցանցի բարեկարգման աշխատանքներ

փուլ	թերթ	թերթեր
Ա Ն	40	69

Ջրատար Ջ-8
Երկայնական կտրվածք
ՆԿ 0+00 - ՆԿ 3+00

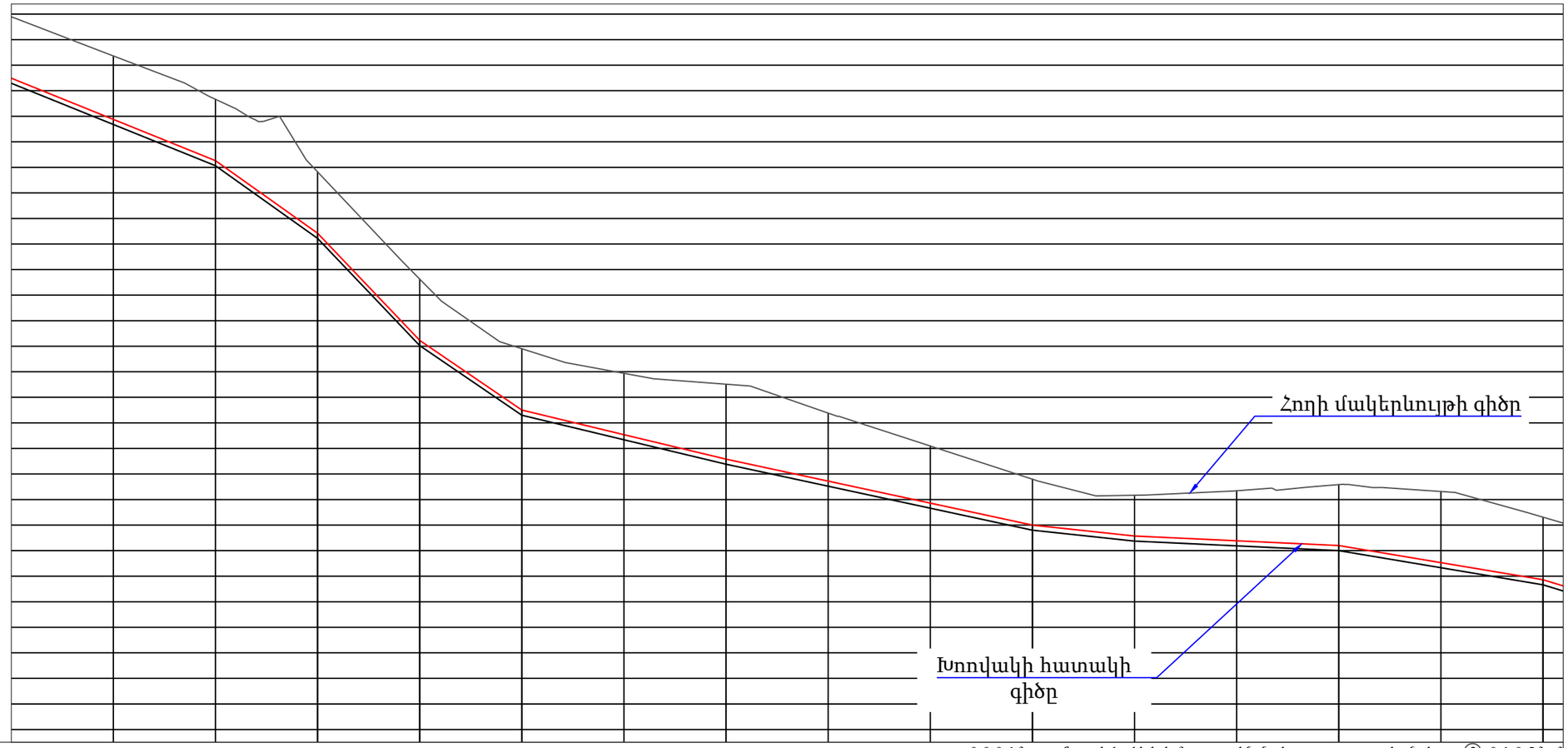

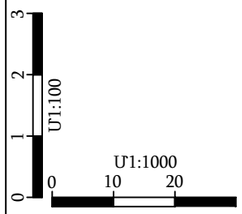

ԵՐԿՐԱԲԱՆՈՒԹՅՈՒՆ	0.0-0.1մ - ասֆալտե ծածկ և խճաքարային նախապատրաստական շերտ, ②- 0.1-0.5մ , մ															
ՀԱՆՈՒՅԹԻ ԽՈՐՈՒԹՅՈՒՆԸ	1.20	1.24	1.20	1.20	1.20	1.20	1.20	1.47	1.33	1.12	0.90	0.80	0.98	1.19	1.39	1.23
ԹԵՔՈՒԹՅՈՒՆ / ԵՐԿԱՐՈՒԹՅՈՒՆ	29	0,040	0,071	0,105	0,068	0,024	0,024	0,022	0,011	0,005	0,017					
	40,00	20,00	20,00	20,00	20,00	20,00	60,00	20,00	40,00	40.00	40					
ՀՈՂԻ ԲՆԱԿԱՆ ՄԱԿԵՐԵՎՈՒՅԹԻ ՆԻՇԸ	1121,44	1120,68	1119,83	1118,41	1116,31	1114,95	1114,47	1114,26	1113,69	1113,05	1112,40	1112,08	1112,17	1112,29	1112,16	1111,65
ԽՐԱՄՈՒՂՈՒ ՀԱՏԱԿԻ ՆԻՇԸ	1120,24	1119,44	1118,63	1117,21	1115,11	1113,75	1113,27	1112,79	1112,36	1111,93	1111,50	1111,29	1111,19	1111,10	1110,76	1110,43
ՀԵՌԱՎՈՐՈՒԹՅՈՒՆ (մ)	20	20	20	20	20	20	20	20	20	20	20	20	20	20	20	
ՆՇԱՀԱՐՄԱՆ ԿԵՏԵՐ	3					4					5					6
ԽՈՂՈՎԱԿԻ ՏԵՍԱԿԸ	de250 (Pe), PN1,6 ՄՊա պոլիէթիլենե խողովակներ															

ՊԱՅՄԱՆԱԳԱՆ ՆՇԱՆՆԵՐ

Նախագծվող ջրատար

ՓՀ Փականային հոր

ՕՀ Օդահան հոր

ԴՀ Դատարկման հոր

Ծանոթագրություն
1. Բոլոր չափերը տրված են մետրերով
2. Կառուցվածքների տեղերը ենթակա են ճշտման շինարարության ժամանակ:

Փոխ	Քան	Թերթ	N փաս.	Ստորագ.	Ամսաթ.
Ն.Գ.Ի.		Վ.Բաղալյան			
Նախագծեց		Է.Հովսեփաշյան			
Նախագծեց		Ա.Նիկողոսյան			
Ստուգեց		Գ.Մելիքսեթյան			

Պայմանագիր N ԵՔ– *ԲՄԽԱՇՁԲ-23/96*

Երևան քաղաքի Դավթաշեն թաղամասի սեփական սեկտորի (գյուղի) ոռոգման ցանցի բարեկարգման *նախագծանախահաշվային փաստաթղթերի կազմման խորհրդատվական* աշխատանքներ

Ոռոգման ցանցի բարեկարգման աշխատանքներ

փուլ	թերթ	թերթեր
Ա Ն	41	69

Ջրատար Ջ-8
Երկայնական կտրվածք
ՆԿ 3+00 - ՆԿ 3+32

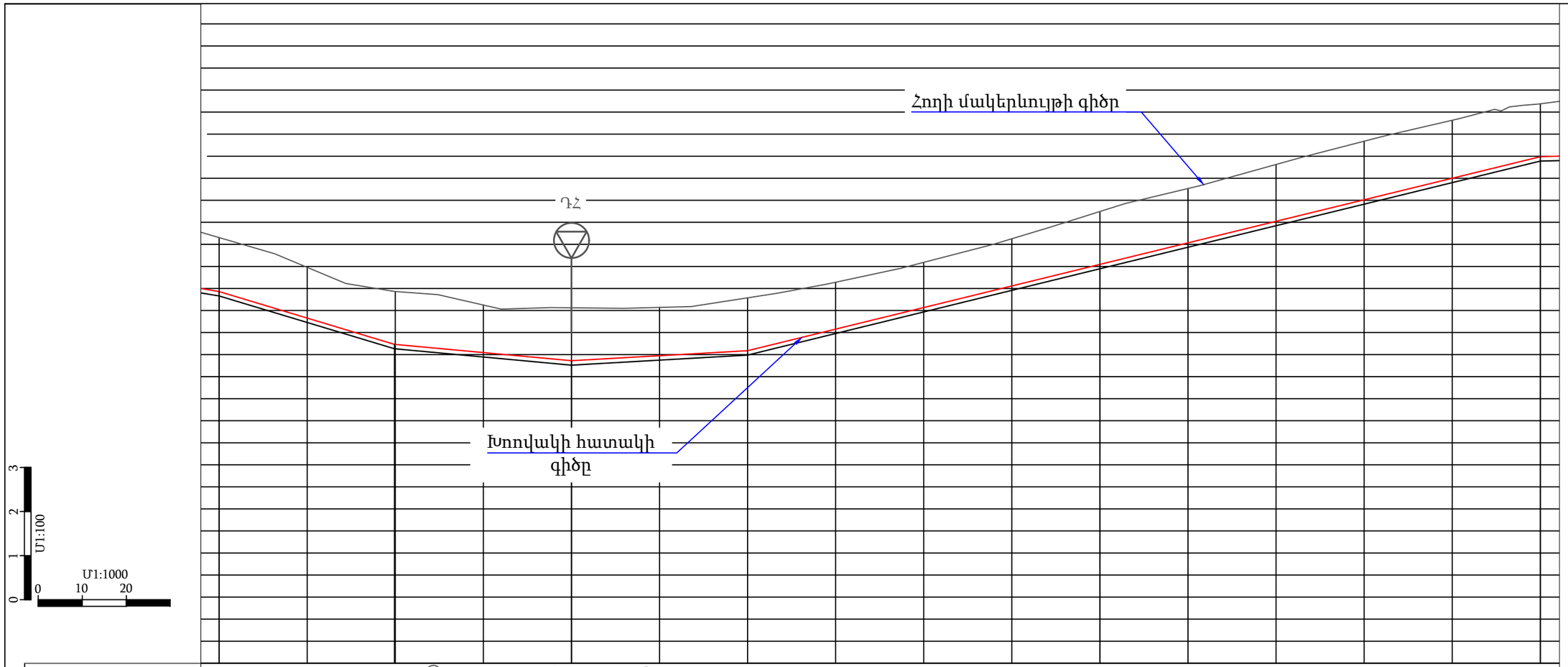

ԵՐԿՐԱԲԱՆՈՒԹՅՈՒՆ	.5մ , մշակման խումբը 13/14 IV կարգ, ③- 0.5-1.6մ , մշակման խումբը 12 /13 ¯ V կարգ															
ՀԱՆՈՒՅԹԻ ԽՈՐՈՒԹՅՈՒՆԸ	1.23	1.15	1.20	1.08	1.20	1.10	1.20	1.06	1.03	1.07	1.20	1.23	1.29	1.33	1.31	1.20
թեքություն / երկարություն	17	0,030		0,009	0.006		0.024				0.024					
		40.00		40,00		40.0				80.0						100.0
ՀՈՂԻ ԲՆԱԿԱՆ ՄԱԿԵՐԵՎՈՒՅԹԻ ՆԻՇԸ	1111,65	1110,98	1110,43	1110,12	1110,06	1110,07	1110,29	1110,64	1111,09	1111,63	1112,25	1112,77	1113,31	1113,84	1114,31	1114,69
ԽՐԱՄՈՒՂՈՒ ՀԱՏԱԿԻ ՆԻՇԸ	1110,43	1109,83	1109,23	1109,05	1108,86	1108,97	1109,09	1109,58	1110,07	1110,56	1111,05	1111,53	1112,02	1112,51	1113,00	1113,49
ՀԵՌԱՎՈՐՈՒԹՅՈՒՆ (մ)	20	20	20	20	20	20	20	20	20	20	20	20	20	20	20	
ՆՇԱՀԱՐՄԱՆ ԿԵՏԵՐ	6					7					8					9
ԽՈՂՈՎԱԿԻ ՏԵՍԱԿԸ	de160 (Pe), PN1,6 ՄՊա պոլիէթիլենե խողովակներ															

ՊԱՅՄԱՆԱԳԱՆ ՆՇԱՆՆԵՐ

Նախագծվող ջրատար

ՓՀ Փականային հոր

ՕՀ Օդահան հոր

ԴՀ Դատարկման հոր

Ծանոթագրություն
1. Բոլոր չափերը տրված են մետրերով
2. Կառուցվածքների տեղերը ենթակա են ճշտման շինարարության ժամանակ:

Փոխ	Քան	Թերթ	N փաս.	Ստորագ.	Ամսաթ.
Ն.Գ.Ի.		Վ.Բաղալյան			
Նախագծեց		Է.Հովսեփյան			
Նախագծեց		Ա.Նիկողոսյան			
Ստուգեց		Գ.Մելիքսեթյան			

Պայմանագիր N *ԵՔ– ԲՄԽԱՇՁԲ-23/96*

Երևան քաղաքի Դավթաշեն թաղամասի սեփական սեկտորի (գյուղի) ոռոգման ցանցի բարեկարգման *նախագծանախահաշվային փաստաթղթերի կազմման խորհրդատվական* աշխատանքներ

Ոռոգման ցանցի բարեկարգման աշխատանքներ

փուլ	թերթ	թերթեր
Ա Ն	42	69

Ջրատար Ջ-8
Երկայնական կտրվածք
ՆԿ 6+00 - ՆԿ 9+00

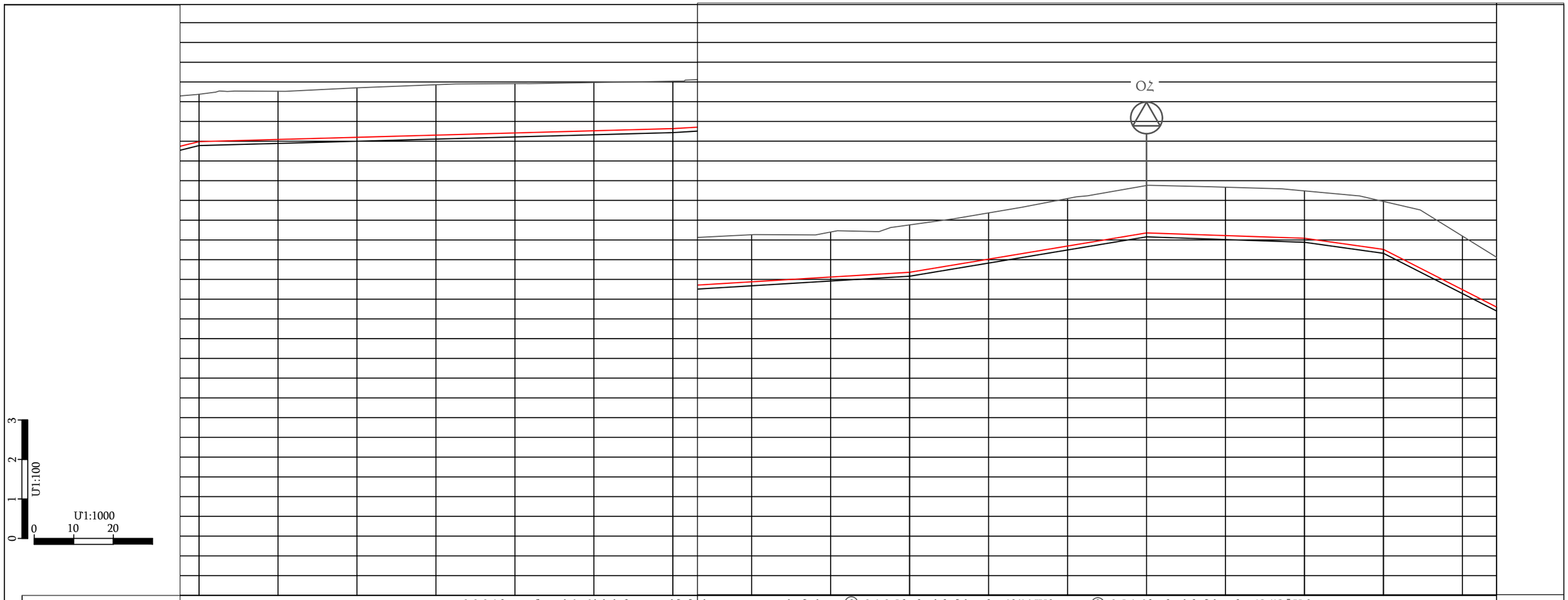

ԵՐԿՐԱԲԱՆՈՒԹՅՈՒՆ	0.0-0.1մ - ասֆալտե ծածկ և խճաքարային նախապատրաստական շերտ, ②- 0.1-0.5մ , մշակման խումբը 13/14 IV կարգ, ③- 0.5-1.6մ , մշակման խումբը 12 /13 ¯ V կարգ																				
ՀԱՆՈՒՅԹԻ ԽՈՐՈՒԹՅՈՒՆԸ	1.20	1.22	1.25	1.28	1.25	1.22	1.20	1.19	1.14	1.20	1.17	1.20	1.20	1.23	1.20	1.21	1.36	1.29			
ԹԵՔՈՒԹՅՈՒՆ / ԵՐԿԱՐՈՒԹՅՈՒՆ	0.0	0.003					120.0	0.006		60.0	0.017		60.0	40,00	0,003	20,00	0,014	30.00	0,050		
ՀՈՂԻ ԲՆԱԿԱՆ ՄԱԿԵՐԵՎՈՒՅԹԻ ՆԻՇԸ	1114,69	1114,76	1114,85	1114,93	1114,96	1114,98	1115,02	1115,13	1115,20	1115,38	1115,68	1116,05	1116,38	1116,34	1116,24	1115,98	1115,10	1114,56			
ԽՐԱՄՈՒՂՈՒ ՀԱՏԱԿԻ ՆԻՇԸ	1113,49	1113,54	1113,60	1113,65	1113,71	1113,76	1113,82	1113,94	1114,06	1114,18	1114,51	1114,85	1115,18	1115,11	1115,04	1114,76	1113,74	1113,27			
ՀԵՌԱՎՈՐՈՒԹՅՈՒՆ (մ)		20	20	20	20	20	20		20	20	20	20	20	20	20	20	20	20	10		
ՆՇԱՀԱՐՄԱՆ ԿԵՏԵՐ	9						10						11					12	12+30		
ԽՈՂՈՎԱԿԻ ՏԵՍԱԿԸ	de160 (Pe), PN1,6 ՄՊա պոլիէթիլենե խողովակներ							de160 (Pe), PN1,6 ՄՊա պոլիէթիլենե խողովակներ													

ՊԱՅՄԱՆԱԿԱՆ ՆՇԱՆՆԵՐ

Նախագծվող ջրատար

ՓՀ Փականային հոր

ՕՀ Օդահան հոր

ԴՀ Դատարկման հոր

Ծանոթագրություն
1. Բոլոր չափերը տրված են մետրերով
2. Կառուցվածքների տեղերը ենթակա են ճշտման շինարարության ժամանակ:

Փոխ	Քան	Թերթ	N փաս.	Ստորագ.	Ամսաթ.
Ն.Գ.Ի.		Վ.Բաղալյան			
Նախագծեց		Է.Հովսեփյան			
Նախագծեց		Ա.Նիկողոսյան			
Ստուգեց		Գ.Մելիքսեթյան			

Պայմանագիր N ԵՔ– ԲՄԽԱՇՁԲ-23/96

Երևան քաղաքի Դավթաշեն թաղամասի սեփական սեկտորի (գյուղի) ոռոգման ցանցի բարեկարգման *նախագծանախահաշվային փաստաթղթերի կազմման խորհրդատվական* աշխատանքներ

Ոռոգման ցանցի բարեկարգման աշխատանքներ

փուլ	թերթ	թերթեր
Ա Ն	43	69

Ջրատար Ջ-8
Երկայնական կտրվածք
ՆԿ 9+00 - ՆԿ 12+30

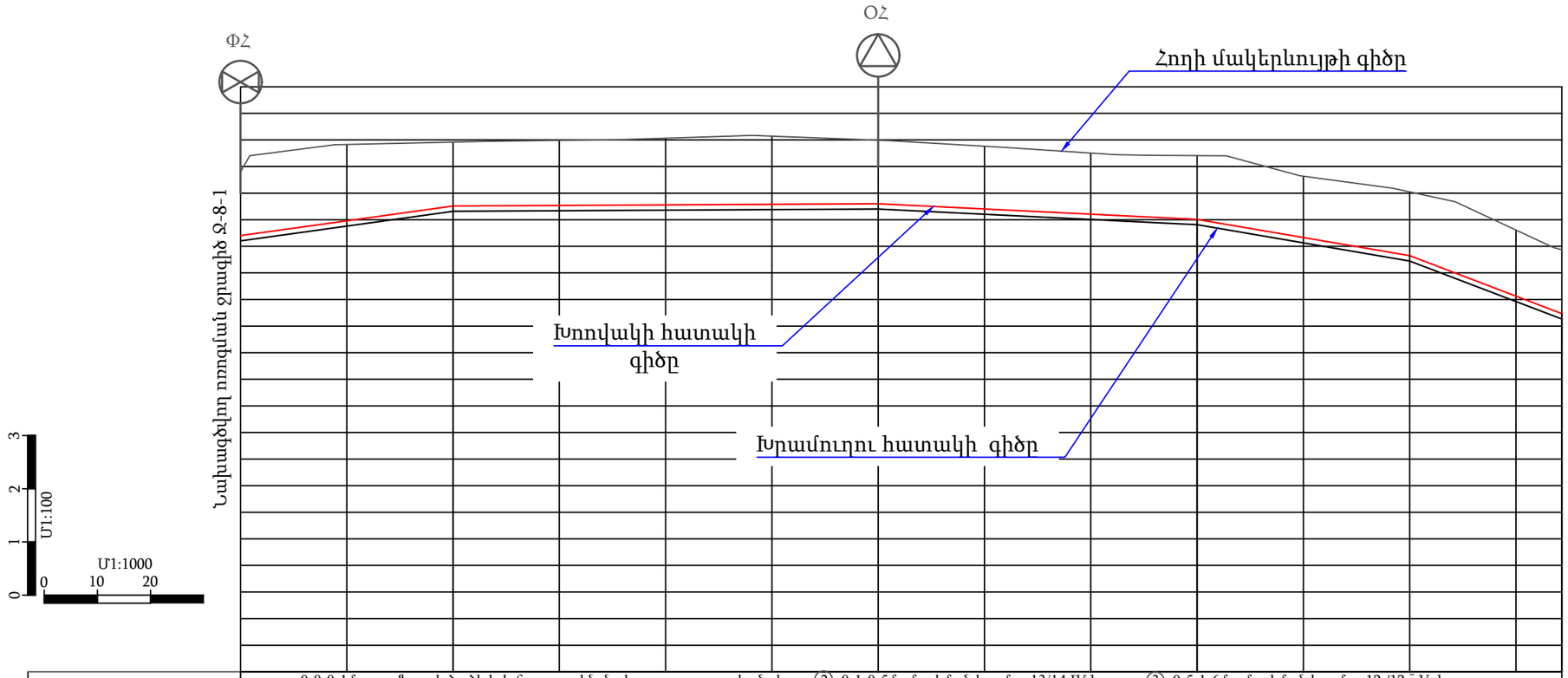

ԵՐԿՐԱԲԱՆՈՒԹՅՈՒՆ	0.0-0.1մ - ասֆալտե ծածկ և խճաքարային նախապատրաստական շերտ, ②- 0.1-0.5մ , մշակման խումբը 13/14 IV կարգ, ③- 0.5-1.6մ , մշակման խումբը 12 /13 ¯ V կարգ													
ՀԱՆՈՒՅԹԻ ԽՈՐՈՒԹՅՈՒՆԸ	1.20	1.43	1.20	1.22	1.25	1.28	1.19	1.18	1.15	1.20	1.15	1.20	1.24	1.20
ԹԵՔՈՒԹՅՈՒՆ / ԵՐԿԱՐՈՒԹՅՈՒՆ	0.014 / 40.0		0.001 / 80.0				0,005 / 60,00			0,017 / 40,00		0,038 / 29.00		
ՀՈՂԻ ԲՆԱԿԱՆ ՄԱԿԵՐԵՎՈՒՅԹԻ ՆԻՇԸ	1119,40	1119,91	1119,96	1119,99	1120,03	1120,07	1119,99	1119,88	1119,75	1119,71	1119,32	1119,02	1118,31	1117,93
ԽՐԱՄՈՒՂՈՒ ՀԱՏԱԿԻ ՆԻՇԸ	1118,20	1118,48	1118,76	1118,77	1118,78	1118,79	1118,80	1118,70	1118,60	1118,51	1118,17	1117,82	1117,06	1116,73
ՀԵՌԱՎՈՐՈՒԹՅՈՒՆ (մ)	20	20	20	20	20	20	20	20	20	20	20	20	9	
ՆՇԱՀԱՐՄԱՆ ԿԵՏԵՐ	0					1					2		2+49	
ԽՈՂՈՎԱԿԻ ՏԵՍԱԿԸ	de160 (Pe), PN1,6 ՄՊա պոլիէթիլենե խողովակներ													

ՊԱՅՄԱՆԱԿԱՆ ՆՇԱՆՆԵՐ

Նախագծվող ջրատար

ՓՀ Փականային հոր

ՕՀ Օդահան հոր

ԴՀ Դատարկման հոր

Ծանոթագրություն
1. Բոլոր չափերը տրված են մետրերով
2. Կառուցվածքների տեղերը ենթակա են ճշտման շինարարության ժամանակ:

Փոխ	Քան	Թերթ	N փաս.	Ստորագ.	Ամսաթ.
Ն.Գ.Ի.		Վ.Բաղալյան			
Նախագծեց		Է.Հովսեփյան			
Նախագծեց		Ա.Նիկողոսյան			
Ստուգեց		Գ.Մելիքսեթյան			

Պայմանագիր N *ԵՔ– ԲՄԽԱՇՁԲ-23/96*

Երևան քաղաքի Դավթաշեն թաղամասի սեփական սեկտորի (գյուղի) ոռոգման ցանցի բարեկարգման *նախագծանախահաշվային փաստաթղթերի կազմման խորհրդատվական* աշխատանքներ

Ոռոգման ցանցի բարեկարգման աշխատանքներ

փուլ	թերթ	թերթեր
Ա Ն	44	69

Ջրատար Ջ-8-1
Երկայնական կտրվածք
ՆԿ 0+00 - ՆԿ 2+49

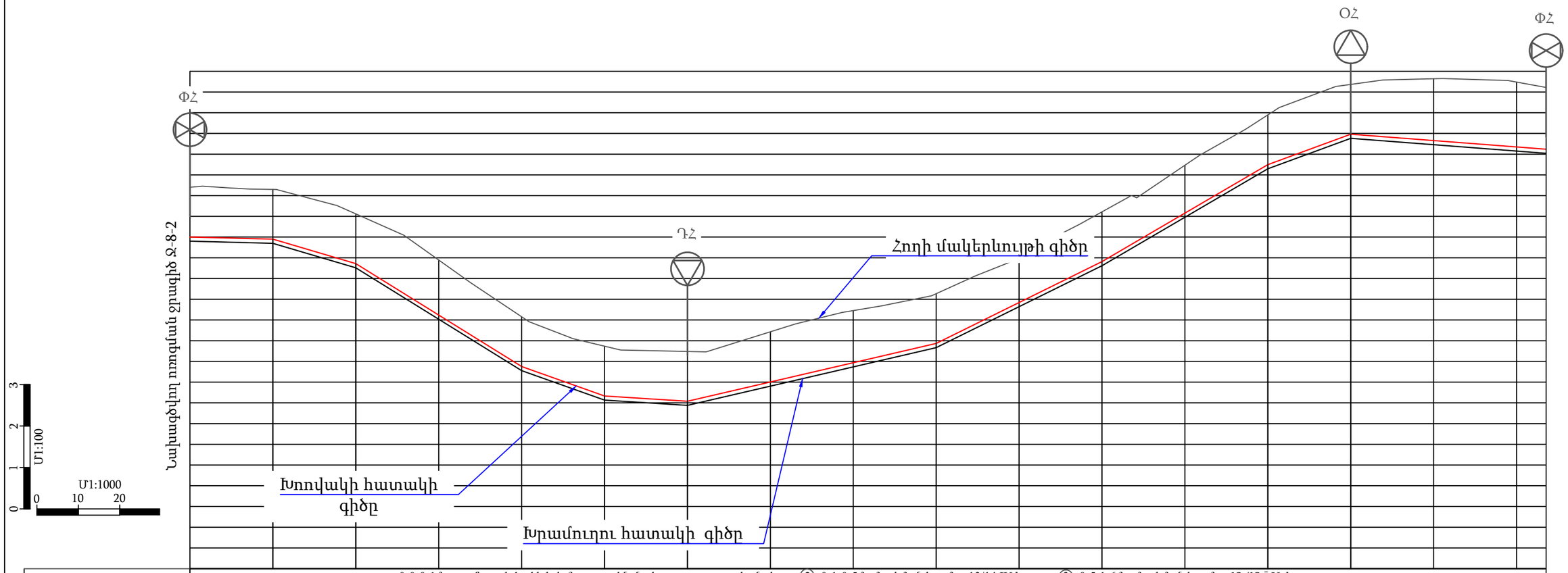

ԵՐԿՐԱԲԱՆՈՒԹՅՈՒՆ	0.0-0.1մ - ասֆալտե ծածկ և խճաքարային նախապատրաստական շերտ, ②- 0.1-0.5մ , մշակման խումբը 13/14 IV կարգ, ③- 0.5-1.6մ , մշակման խումբը 12 /13 ¯ V կարգ																	
ՀԱՆՈՒՅԹԻ ԽՈՐՈՒԹՅՈՒՆԸ	1.20	1.20	1.20	1.33	1.20	1.20	1.20	1.21	1.26	1.20	1.06	1.20	1.16	1.20	1.20	1.46	1.50	1.49
ԹԵՔՈՒԹՅՈՒՆ / ԵՐԿԱՐՈՒԹՅՈՒՆ	0,003 / 20,00	0,030 / 20,00	0,062 / 40,00	0,036 / 20,00	0,006 / 20,00	0.023 / 60.0				0.049 / 40.0		0.058 / 40.0		0.037 / 20.0	48.00		0,006	
ՀՈՂԻ ԲՆԱԿԱՆ ՄԱԿԵՐԵՎՈՒՅԹԻ ՆԻՇԸ	1112,20	1112,15	1111,56	1110,45	1109,08	1108,37	1108,24	1108,71	1109,23	1109,63	1110,48	1111,61	1112,73	1113,95	1114,68	1114,82	1114,74	1114,61
ԽՐԱՄՈՒՂՈՒ ՀԱՏԱԿԻ ՆԻՇԸ	1111,00	1110,95	1110,36	1109,12	1107,88	1107,17	1107,04	1107,50	1107,97	1108,43	1109,42	1110,41	1111,58	1112,75	1113,48	1113,36	1113,24	1113,20
ՀԵՌԱՎՈՐՈՒԹՅՈՒՆ (մ)	20	20	20	20	20	20	20	20	20	20	20	20	20	20	20	20	8	
ՆՇԱՀԱՐՄԱՆ ԿԵՏԵՐ	0					1					2					3	3+28	
ԽՈՂՈՎԱԿԻ ՏԵՍԱԿԸ	de160 (Pe), PN1,6 ՄՊա պոլիէթիլենե խողովակներ										de160 (Pe), PN1,6 ՄՊա պոլիէթիլենե խողովակներ							

ՊԱՅՄԱՆԱԿԱՆ ՆՇԱՆՆԵՐ

Նախագծվող ջրատար

ՓՀ — Փականային հոր

ՕՀ — Օդահան հոր

ԴՀ — Դատարկման հոր

Ծանոթագրություն
1. Բոլոր չափերը տրված են մետրերով
2. Կառուցվածքների տեղերը ենթակա են ճշտման շինարարության ժամանակ:

Փոխ	Քան	Թերթ	N փաս.	Ստորագ.	Ամսաթ.
Ն.Գ.Ի.		Վ.Բաղալյան			
Նախագծեց		Է.Հովաբաշյան			
Նախագծեց		Ա.Նիկողոսյան			
Ստուգեց		Գ.Մելիքսեթյան			

Պայմանագիր N *ԵՔ– ԲՄԽԱՇՁԲ-23/96*

Երևան քաղաքի Դավթաշեն թաղամասի սեփական սեկտորի (գյուղի) ոռոգման ցանցի բարեկարգման *նախագծանախահաշվային փաստաթղթերի կազմման խորհրդատվական* աշխատանքներ

Ոռոգման ցանցի բարեկարգման աշխատանքներ

փուլ	թերթ	թերթեր
Ա Ն	45	69

Ջրատար Ջ-8-2
Երկայնական կտրվածք
ՆԿ 0+00 - ՆԿ 3+28

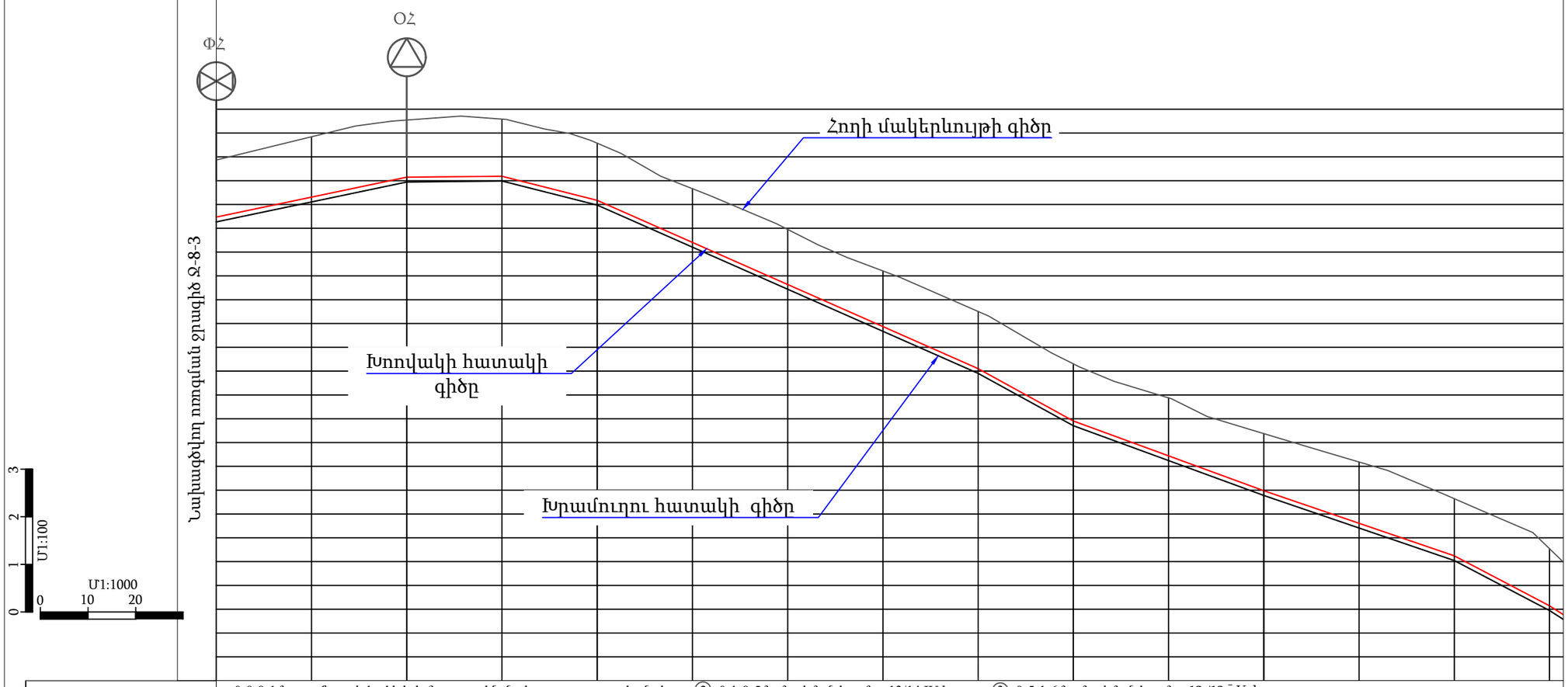

ԵՐԿՐԱԲԱՆՈՒԹՅՈՒՆ	0.0-0.1մ - ասֆալտե ծածկ և խճաքարային նախապատրաստական շերտ, ②- 0.1-0.5մ , մշակման խումբը 13/14 IV կարգ, ③- 0.5-1.6մ , մշակման խումբը 12 /13 ¯ V կարգ														
ՀԱՆՈՒՅԹԻ ԽՈՐՈՒԹՅՈՒՆԸ	1.20	1.27	1.20	1.20	1.20	1.13	1.16	1.17	1.20	1.20	1.22	1.20	1.29	1.20	1.20
ԹԵՔՈՒԹՅՈՒՆ / ԵՐԿԱՐՈՒԹՅՈՒՆ	0.021 / 40.0		0.001 / 20.0	0,025 / 20,00	80,00			0,044	0,055 / 20,00	40,00	0,037	40,00	0,034	0,052 / 20,00	2
ՀՈՂԻ ԲՆԱԿԱՆ ՄԱԿԵՐԵՎՈՒՅԹԻ ՆԻՇԸ	1117,93	1118,42	1118,77	1118,79	1118,29	1117,33	1116,48	1115,60	1114,75	1113,65	1112,94	1112,19	1111,59	1110,82	1109,77
ԽՐԱՄՈՒՂՈՒ ՀԱՏԱԿԻ ՆԻՇԸ	1116,73	1117,15	1117,57	1117,59	1117,09	1116,20	1115,32	1114,44	1113,55	1112,45	1111,72	1110,99	1110,30	1109,62	1108,57
ՀԵՌԱՎՈՐՈՒԹՅՈՒՆ (մ)	20	20	20	20	20	20	20	20	20	20	20	20	20	20	
ՆՇԱՀԱՐՄԱՆ ԿԵՏԵՐ	)					1					2				
ԽՈՂՈՎԱԿԻ ՏԵՍԱԿԸ	de160 (Pe), PN1,6 ՄՊա պոլիէթիլենե խողովակներ														

ՊԱՅՄԱՆԱԿԱՆ ՆՇԱՆՆԵՐ

Նախագծվող ջրատար

ՓՀ — Փականային հոր

ՕՀ — Օդահան հոր

ԴՀ — Դատարկման հոր

Ծանոթագրություն
1. Բոլոր չափերը տրված են մետրերով
2. Կառուցվածքների տեղերը ենթակա են ճշտման շինարարության ժամանակ:

Փոխ	Քան	Թերթ	N փաս.	Ստորագ.	Ամսաթ.
Ն.Գ.Ի.		Վ.Բաղալյան			
Նախագծեց		Է.Հովսեփյան			
Նախագծեց		Ա.Նիկողոսյան			
Ստուգեց		Գ.Մելիքսեթյան			

Պայմանագիր N ԵՔ– ԲՄԽԱՇՁԲ-23/96

Երևան քաղաքի Դավթաշեն թաղամասի սեփական սեկտորի (գյուղի) ոռոգման ցանցի բարեկարգման *նախագծանախահաշվային փաստաթղթերի կազմման խորհրդատվական* աշխատանքներ

Ոռոգման ցանցի բարեկարգման աշխատանքներ

փուլ	թերթ	թերթեր
Ա Ն	46	69

Ջրատար Ջ-8-3
Երկայնական կտրվածք
ՆԿ 0+00 - ՆԿ 2+80

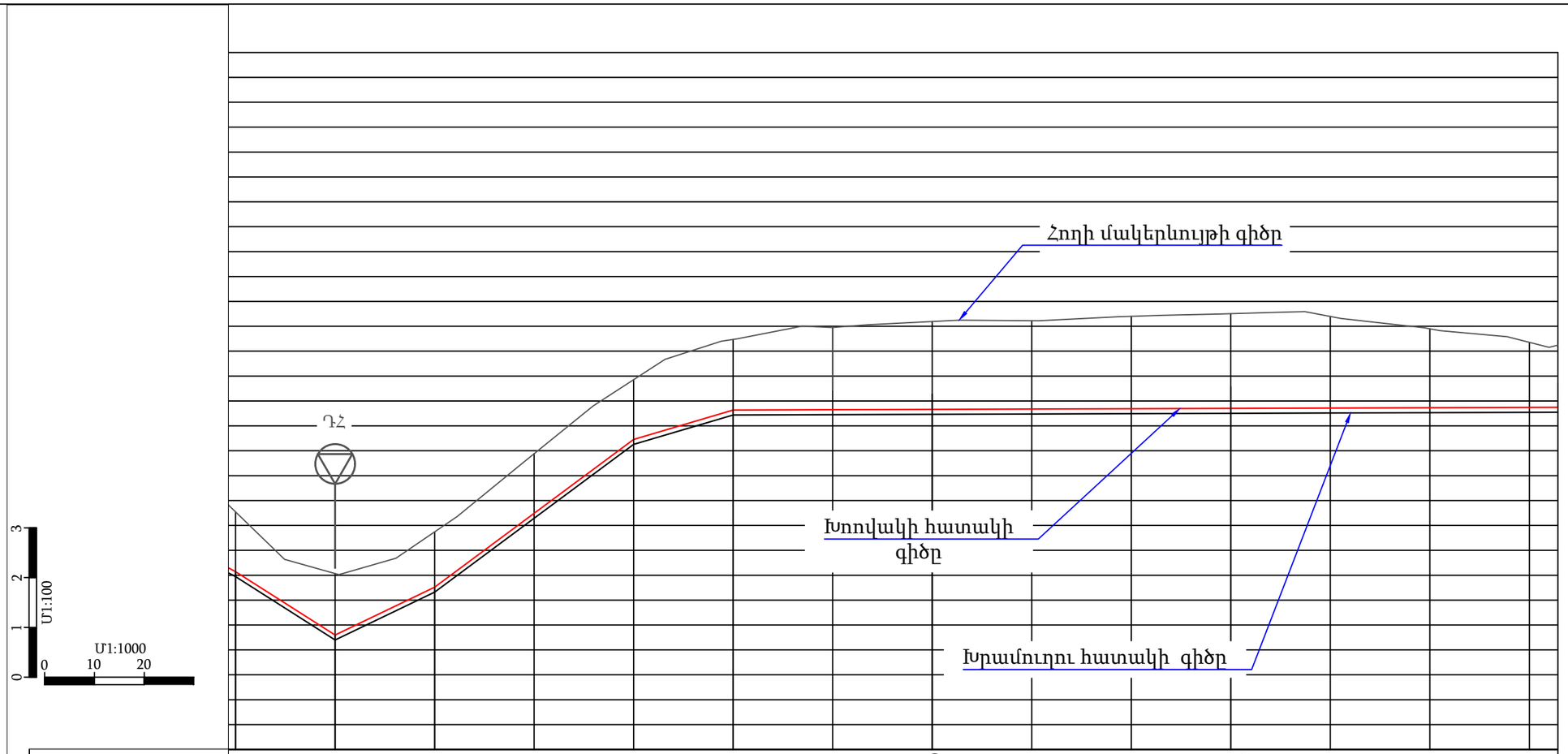

ԵՐԿՐԱԲԱՆՈՒԹՅՈՒՆ	0.0-0.1մ - ասֆալտե ծածկ և խճաքարային նախապատրաստական շերտ, ②- 0.1-0.5մ , մշակման խումբը 13/14 IV կարգ, ③- 0.5-1.6մ , մշակման խումբը 12 /13 ¯ V կարգ													
ՀԱՆՈՒՅԹԻ ԽՈՐՈՒԹՅՈՒՆԸ	1.20	1.23	1.11	1.20	1.20	1.45	1.67	1.78	1.78	1.86	1.90	1.84	1.59	1.31 1.25
ԹԵՔՈՒԹՅՈՒՆ / ԵՐԿԱՐՈՒԹՅՈՒՆ	2 / 20,00	0,064 / 20.0	0.048	0.074 / 40.0	0.039	20.0	0.0005						165.00	
ՀՈՂԻ ԲՆԱԿԱՆ ՄԱԿԵՐԵՎՈՒՅԹԻ ՆԻՇԸ	1109,77	1108,53	1109,37	1110,94	1112,43	1113,24	1113,47	1113,60	1113,61	1113,70	1113,75	1113,70	1113,45	1113,18 1113,12
ԽՐԱՄՈՒՂՈՒ ՀԱՏԱԿԻ ՆԻՇԸ	1108,57	1107,30	1108,26	1109,74	1111,23	1111,79	1111.80	1111.82	1111.83	1111.84	1111.85	1111.86	1111.86	1111.87 1111.87
ՀԵՌԱՎՈՐՈՒԹՅՈՒՆ (մ)	20	20	20	20	20	20	20	20	20	20	20	20	20	5
ՆՇԱՀԱՐՄԱՆ ԿԵՏԵՐ	3						4					5		5+45
ԽՈՂՈՎԱԿԻ ՏԵՍԱԿԸ	de160 (Pe), PN1,6 ՄՊա պոլիէթիլենե խողովակներ													

ՊԱՅՄԱՆԱԳԱՆ ՆՇԱՆՆԵՐ

Նախագծվող ջրատար

ՓՀ Փականային հոր

ՕՀ Օդահան հոր

ԴՀ Դատարկման հոր

Ծանոթագրություն
1. Բոլոր չափերը տրված են մետրերով
2. Կառուցվածքների տեղերը ենթակա են ճշտման շինարարության ժամանակ:

Փոխ	Քան	Թերթ	N փաս.	Ստորագ.	Ամսաթ.
Ն.Գ.Ի.		Վ.Բաղալյան			
Նախագծեց		Է.Հովաքաշյան			
Նախագծեց		Ա.Նիկողոսյան			
Ստուգեց		Գ.Մելիքսեթյան			

Պայմանագիր N *ԵՔ– ԲՄԽԱՇՁԲ-23/96*

Երևան քաղաքի Ավան-Նուռնուս թաղամասի տեղական նշանակության փողոցների (զբոսայգի) ասֆալտապատման *խորհրդատվական* աշխատանքներ

Ոռոգման ցանցի բարեկարգման աշխատանքներ

փուլ	թերթ	թերթեր
Ա Ն	47	69

Ջրատար Ջ-8-3
Երկայնական կտրվածք
ՆԿ 2+80 - ՆԿ 5+45

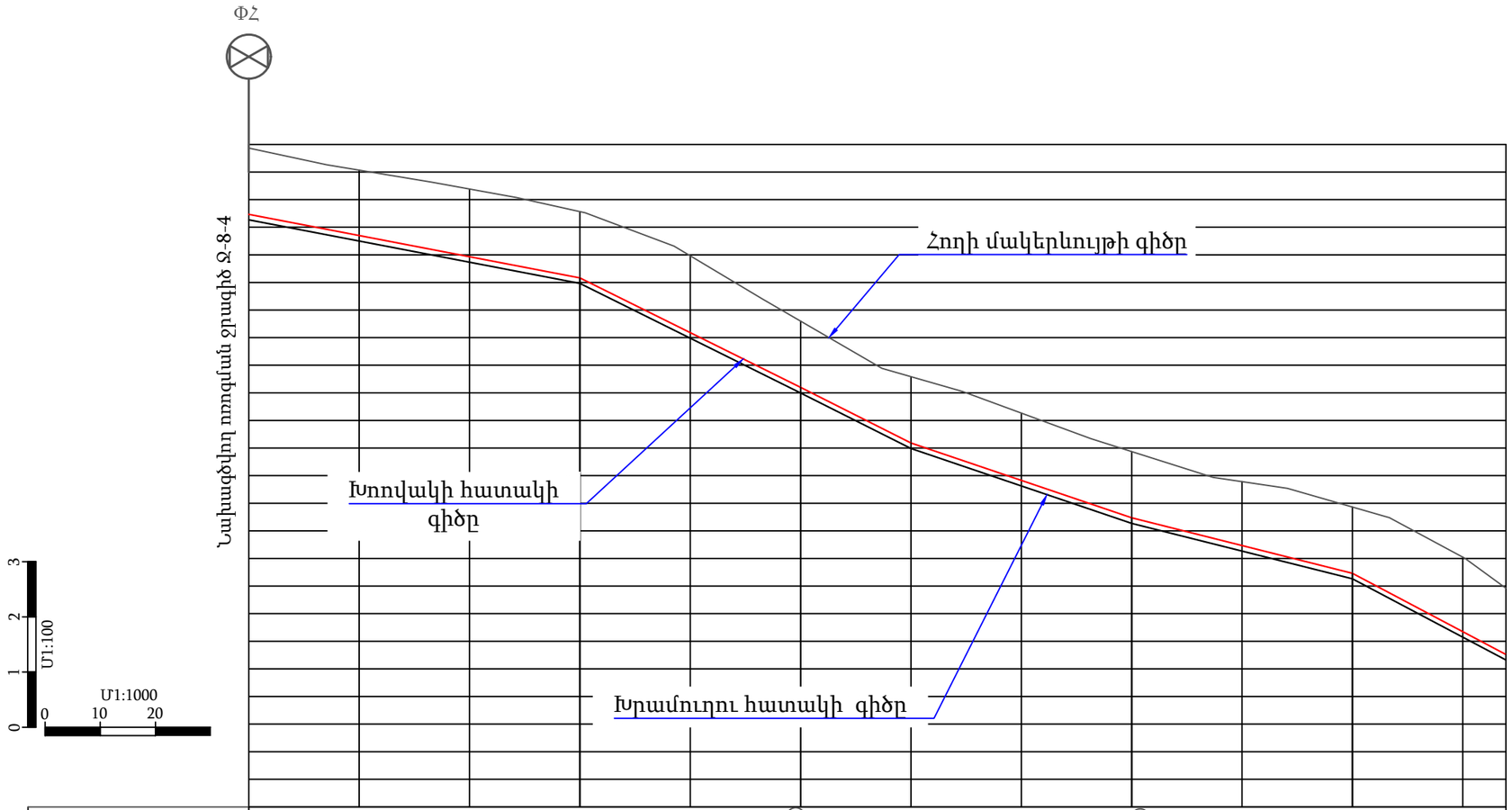

ԵՐԿՐԱԲԱՆՈՒԹՅՈՒՆ	0.0-0.1մ - ասֆալտե ծածկ և խճաքարային նախապատրաստական շերտ, ②- 0.1-0.5մ , մշակման խումբը 13/14 IV կարգ, ③- 0.5-1.6մ , մշակման խումբը 12 /13 ¯ V կարգ											
ՀԱՆՈՒՅԹԻ ԽՈՐՈՒԹՅՈՒՆԸ	1.20	1.18	1.23	1.20	1.39	1.20	1.20	1.22	1.20	1.16	1.20	1.35	1.20
ԹԵՔՈՒԹՅՈՒՆ / ԵՐԿԱՐՈՒԹՅՈՒՆ	60,00	0,019		40,00	0,050	20,00	0,050	40,00	0,034	40,00	0,025	28.00	0,053
ՀՈՂԻ ԲՆԱԿԱՆ ՄԱԿԵՐԵՎՈՒՅԹԻ ՆԻՇԸ	1117,93	1117,53	1117,19	1116,78	1115,98	1114,80	1113,79	1113,13	1112,44	1111,89	1111,43	1110,52	1109,96
ԽՐԱՄՈՒՂՈՒ ՀԱՏԱԿԻ ՆԻՇԸ	1116,73	1116,35	1115,97	1115,58	1114,59	1113,60	1112,59	1111,91	1111,24	1110,73	1110,23	1109,17	1108,76
ՀԵՌԱՎՈՐՈՒԹՅՈՒՆ (մ)	20	20	20	20	20	20	20	20	20	20	20	8	
ՆՇԱՀԱՐՄԱՆ ԿԵՏԵՐ	0					1					2	2+28	
ԽՈՂՈՎԱԿԻ ՏԵՍԱԿԸ	de160 (Pe), PN1,6 ՄՊա պոլիէթիլենե խողովակներ												

ՊԱՅՄԱՆԱԳԱՆ ՆՇԱՆՆԵՐ

Նախագծվող ջրատար

ՓՀ Փականային հոր

ՕՀ Օդահան հոր

ԴՀ Դատարկման հոր

Ծանոթագրություն
1. Բոլոր չափերը տրված են մետրերով
2. Կառուցվածքների տեղերը ենթակա են ճշտման շինարարության ժամանակ:

Փոխ	Քան	Թերթ	N փաս.	Ստորագ.	Ամսաթ.
Ն.Գ.Ի.		Վ.Բաղալյան			
Նախագծեց		Է.Հողաբաշյան			
Նախագծեց		Ա.Նիկողոսյան			
Ստուգեց		Գ.Մելիքսեթյան			

Պայմանագիր N ԵՔ– ԲՄԽԱՇՁԲ-23/96

Երևան քաղաքի Դավթաշեն թաղամասի սեփական սեկտորի (գյուղի) ոռոգման ցանցի բարեկարգման *նախագծանախահաշվային փաստաթղթերի կազմման խորհրդատվական* աշխատանքներ

Ոռոգման ցանցի բարեկարգման աշխատանքներ

փուլ	թերթ	թերթեր
Ա Ն	48	69

Ջրատար Ջ-8-4
Երկայնական կտրվածք
ՆԿ 0+00 - ՆԿ 2+28

de 160(Pe) խողովակների խրամուղու տիպարային կտրվածք

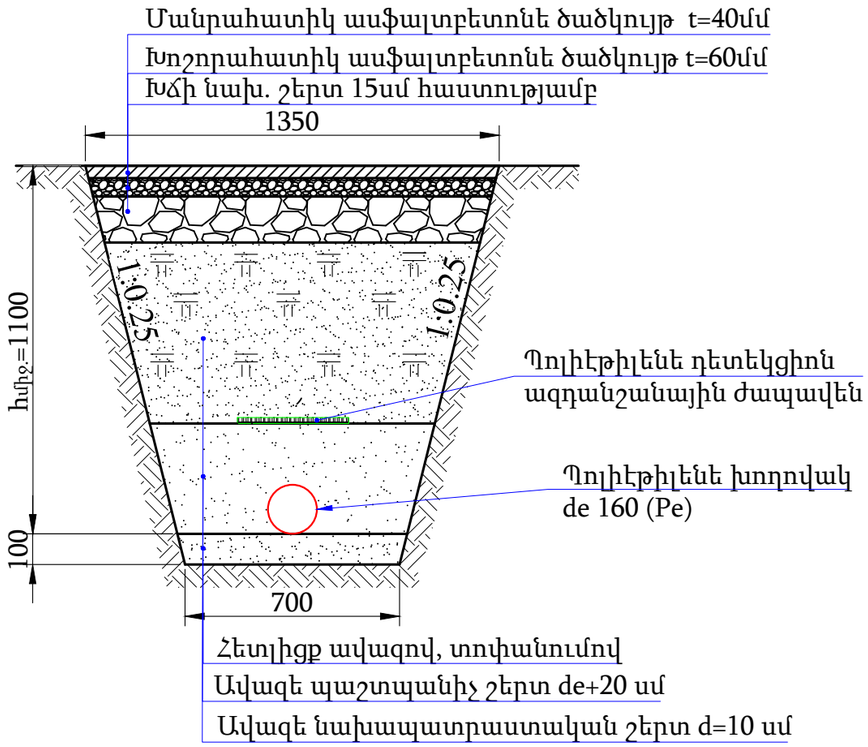

de 250(Pe) խողովակների խրամուղու տիպարային կտրվածք

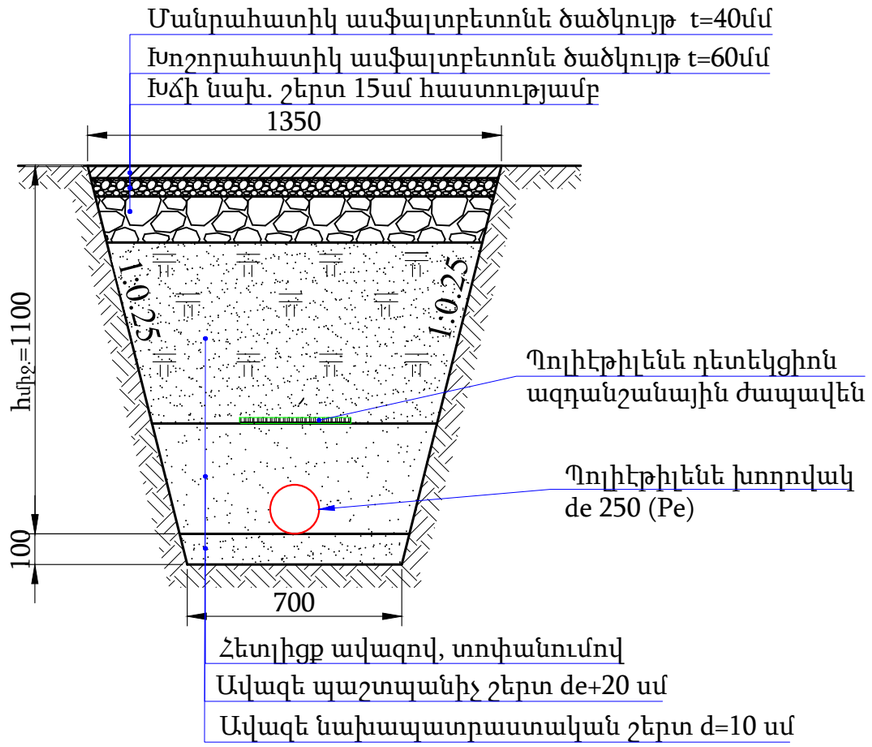

Փոխ	Քան	Թերթ	N փաս.	Ստորագ.	Ամսաթ.	Պայմանագիր N ԵՔ– ԲՄԽԱՇՁԲ-23/96
Ն.Գ.Ի.		Վ.Բաղալյան				Երևան քաղաքի Դավթաշեն թաղամասի սեփական սեկտորի (գյուղի) ոռոգման ցանցի բարեկարգման *նախագծանախահաշվային փաստաթղթերի կազմման խորհրդատվական* աշխատանքներ
Նախագծեց		Է.Հողաբաշյան				*Ոռոգման ցանցի բարեկարգման աշխատանքներ*
Նախագծեց		Ա.Նիկողոսյան				
Ստուգեց		Գ.Մելիքսեթյան				Խրամուղու տիպային լայնական կտրվածքներ

փուլ	թերթ	թերթեր
Ա Ն	49	69

Հ/Հ	Աշխատանքների տեսակները և անվանումը	Չ/Մ	Քանակ
1	*2*	*3*	*4*
	1. Ջրագիծ Ջ-1		
	1.1. Հողային աշխատանքներ		
1	Ասֆալտբետոնե ծածկույթի կտրում	մ	2400.00
2	Ասֆալտբետոնե ծածկույթի քանդում , բարձելով ավտոհինքնթափ և տեղափոխելով մինչև 7,0 կմ թափոնավայր	$մ^3$	201.60
3	Խճի ենթաշերտի քանդում, բարձելով ավտոհինքնթափ և տեղափոխելով մինչև 7,0 կմ թափոնավայր	$մ^3$	302.40
4	V կարգի գրուտներում խրամուղու և փոսորակի մշակում մեխանիզմով, բարձելով ավտոհինքնթափ և տեղափոխելով մինչև 7,0 կմ թափոնավայր	$մ^3$	374.40
5	V կարգի գրուտներում խրամուղու և փոսորակի մշակում ձեռքով, կողալիցքով	$մ^3$	37.40
6	IV կարգի գրուտներում խրամուղու և փոսորակի մշակում մեխանիզմով, բարձելով ավտոհինքնթափ և տեղափոխելով մինչև 7,0 կմ թափոնավայր	$մ^3$	561.60
7	IV կարգի գրուտներում խրամուղու և փոսորակի մշակում ձեռքով, կողալիցքով	$մ^3$	56.20
8	Կողալիցքի գրունտի բարձում ավտոհինքնթափ և տեղափոխում մինչև 7,0 կմ թափոնավայր	$մ^3$	93.60
9	Խրամուղու հատակի հարթեցում	$մ^3$	43.50
10	Ավազի նախապատրաստական շերտի իրականացում h=10սմ հաստությամբ	$մ^3$	87.00
11	Խրամուղու և փոսորակի հետլիցքի իրականացում ավազով `տոփանումով	$մ^3$	904.90
12	Խճի նախապատրաստական շերտի իրականացում h=15սմ հաստությամբ	$մ^2$	2016.0
13	Խոշորահատիկ ասֆալտբետոնե ծածկույթի իրականացում h=6սմ հաստությամբ	$մ^2$	2016.0
14	Մանրահատիկ ասֆալտբետոնե ծածկույթի իրականացում h=4սմ հաստությամբ	$մ^2$	2016.0
	1.2. Տեխնոլոգիական աշխատանքներ		
1	de250 (Pe), PN1,6 ՄՊա պոլիէթիլենե խողովակների մոնտաժում, փորձարկումով	մ	470.0
2	de160 (Pe), PN1,6 ՄՊա պոլիէթիլենե խողովակների մոնտաժում, փորձարկումով	մ	730.0
3	Պոլիէթիլենե դետեկցիոն ազդանշանային ժապավեն	մ	1200.0
4	Պոլիէթիլենե անցում de250xde160 PN1,6 ՄՊա	հատ	1.0
5	Պոլիէթիլենե քառաբաշխիչ de160x160, PN1.6 ՄՊա	հատ	5.0
6	Պոլիէթիլենե եռաբաշխիչ de160x160, PN1.6 ՄՊա	հատ	1.0
7	Պոլիէթիլենե եռաբաշխիչ de250x250, PN1.6 ՄՊա	հատ	1.0
8	Պոլիէթիլենե անկյուն de250, PN1.6 ՄՊա	հատ	5.0

	2. Ջրագիծ Ջ-2-1		
	2.1. Հողային աշխատանքներ		
1	Ասֆալտբետոնե ծածկույթի կտրում	մ	1140.00
2	Ասֆալտբետոնե ծածկույթի քանդում , բարձելով ավտոհինքնթափ և տեղափոխելով մինչև 7,0 կմ թափոնավայր	$մ^3$	95.80
3	Խճի ենթաշերտի քանդում, բարձելով ավտոհինքնթափ և տեղափոխելով մինչև 7,0 կմ թափոնավայր	$մ^3$	143.60
4	V կարգի գրուտներում խրամուղու և փոսորակի մշակում մեխանիզմով, բարձելով ավտոհինքնթափ և տեղափոխելով մինչև 7,0 կմ թափոնավայր	$մ^3$	177.80
5	V կարգի գրուտներում խրամուղու և փոսորակի մշակում ձեռքով, կողալիցքով	$մ^3$	17.80
6	IV կարգի գրուտներում խրամուղու և փոսորակի մշակում մեխանիզմով, բարձելով ավտոհինքնթափ և տեղափոխելով մինչև 7,0 կմ թափոնավայր	$մ^3$	266.80
7	IV կարգի գրուտներում խրամուղու և փոսորակի մշակում ձեռքով, կողալիցքով	$մ^3$	26.70
8	Կողալիցքի գրունտի բարձում ավտոհինքնթափ և տեղափոխում մինչև 7,0 կմ թափոնավայր	$մ^3$	44.50
9	Խրամուղու հատակի հարթեցում	$մ^3$	20.70
10	Ավազի նախապատրաստական շերտի իրականացում h=10սմ հաստությամբ	$մ^3$	41.30
11	Խրամուղու և փոսորակի հետլիցքի իրականացում ավազով `տոփանումով	$մ^3$	419.80
12	Խճի նախապատրաստական շերտի իրականացում h=15սմ հաստությամբ	$մ^2$	958.0
13	Խոշորահատիկ ասֆալտբետոնե ծածկույթի իրականացում h=6սմ հաստությամբ	$մ^2$	958.0
14	Մանրահատիկ ասֆալտբետոնե ծածկույթի իրականացում h=4սմ հաստությամբ	$մ^2$	958.0
	2.2. Տեխնոլոգիական աշխատանքներ		
1	de250 (Pe), PN1,6 ՄՊա պոլիէթիլենե խողովակների մոնտաժում, փորձարկումով	մ	570.0
2	Պոլիէթիլենե դետեկցիոն ազդանշանային ժապավեն	մ	570.0
3	Պոլիէթիլենե անկյուն de250, PN1.6 ՄՊա	հատ	5.0

	3. Ջրագիծ Ջ-2-2		
	3.1. Հողային աշխատանքներ		
1	Ասֆալտբետոնե ծածկույթի կտրում	մ	1386.00
2	Ասֆալտբետոնե ծածկույթի քանդում , բարձելով ավտոհինքնթափ և տեղափոխելով մինչև 7,0 կմ թափոնավայր	$մ^3$	116.40
3	Խճի ենթաշերտի քանդում, բարձելով ավտոհինքնթափ և տեղափոխելով մինչև 7,0 կմ թափոնավայր	$մ^3$	175.60
4	V կարգի գրուտներում խրամուղու և փոսորակի մշակում մեխանիզմով, բարձելով ավտոհինքնթափ և տեղափոխելով մինչև 7,0 կմ թափոնավայր	$մ^3$	216.20
5	V կարգի գրուտներում խրամուղու և փոսորակի մշակում ձեռքով, կողալիցքով	$մ^3$	21.60
6	IV կարգի գրուտներում խրամուղու և փոսորակի մշակում մեխանիզմով, բարձելով ավտոհինքնթափ և տեղափոխելով մինչև 7,0 կմ թափոնավայր	$մ^3$	324.30
7	IV կարգի գրուտներում խրամուղու և փոսորակի մշակում ձեռքով, կողալիցքով	$մ^3$	32.40
8	Կողալիցքի գրունտի բարձում ավտոհինքնթափ և տեղափոխում մինչև 7,0 կմ թափոնավայր	$մ^3$	54.00
9	Խրամուղու հատակի հարթեցում	$մ^3$	25.10
10	Ավազի նախապատրաստական շերտի իրականացում h=10սմ հաստությամբ	$մ^3$	50.20
11	Խրամուղու և փոսորակի հետլիցքի իրականացում ավազով `տոփանումով	$մ^3$	510.40
12	Խճի նախապատրաստական շերտի իրականացում h=15սմ հաստությամբ	$մ^2$	1164.0
13	Խոշորահատիկ ասֆալտբետոնե ծածկույթի իրականացում h=6սմ հաստությամբ	$մ^2$	1164.0
14	Մանրահատիկ ասֆալտբետոնե ծածկույթի իրականացում h=4սմ հաստությամբ	$մ^2$	1164.0
	3.2. Տեխնոլոգիական աշխատանքներ		
1	de250 (Pe), PN1,6 ՄՊա պոլիէթիլենե խողովակների մոնտաժում, փորձարկումով	մ	693.0
2	Պոլիէթիլենե դետեկցիոն ազդանշանային ժապավեն	մ	693.0

Փոխ	Քան	Թերթ	N փաս.	Ստորագ.	Ամսաթ.
Ն.Գ.Ի.		Վ.Բաղալյան			
Նախագծեց		Է.Հովդաբաշյան			
Նախագծեց		Ա.Նիկողոսյան			
Ստուգեց		Գ.Մելիքսեթյան			

Պայմանագիր N *ԵՔ– ԲՄԽԱՇՁԲ-23/96*

Երևան քաղաքի Դավթաշեն թաղամասի սեփական սեկտորի (գյուղի) ոռոգման ցանցի բարեկարգման *նախագծանախահաշվային փաստաթղթերի կազմման խորհրդատվական* աշխատանքներ

Ոռոգման ցանցի բարեկարգման աշխատանքներ

փուլ	թերթ	թերթեր
Ա Ն	50	69

Շինարարական աշխատանքների ծավալներ-1

	4. Ջրագիծ Ջ-2-3		
	4.1. Հողային աշխատանքներ		
1	Ասֆալտբետոնե ծածկույթի կտրում	մ	720.00
2	Ասֆալտբետոնե ծածկույթի քանդում , բարձելով ավտոինքնթափ և տեղափոխելով մինչև 7,0 կմ թափոնավայր	$մ^3$	60.50
3	Խճի ենթաշերտի քանդում, բարձելով ավտոինքնթափ և տեղափոխելով մինչև 7,0 կմ թափոնավայր	$մ^3$	90.70
4	V կարգի գրուտներում խրամուղու և փոսորակի մշակում մեխանիզմով, բարձելով ավտոինքնթափ և տեղափոխելով մինչև 7,0 կմ թափոնավայր	$մ^3$	112.30
5	V կարգի գրուտներում խրամուղու և փոսորակի մշակում ձեռքով, կողալիցքով	$մ^3$	11.20
6	IV կարգի գրուտներում խրամուղու և փոսորակի մշակում մեխանիզմով, բարձելով ավտոինքնթափ և տեղափոխելով մինչև 7,0 կմ թափոնավայր	$մ^3$	168.50
7	IV կարգի գրուտներում խրամուղու և փոսորակի մշակում ձեռքով, կողալիցքով	$մ^3$	16.80
8	Կողալիցքի գրունտի բարձում ավտոինքնթափ և տեղափոխում մինչև 7,0 կմ թափոնավայր	$մ^3$	28.00
9	Խրամուղու հատակի հարթեցում	$մ^3$	13.00
10	Ավազի նախապատրաստական շերտի իրականացում h=10սմ հաստությամբ	$մ^3$	26.10
11	Խրամուղու և փոսորակի հետլիցքի իրականացում ավազով `տոփանումով	$մ^3$	275.50
12	Խճի նախապատրաստական շերտի իրականացում h=15սմ հաստությամբ	$մ^2$	605.0
13	Խոշորահատիկ ասֆալտբետոնե ծածկույթի իրականացում h=6սմ հաստությամբ	$մ^2$	605.0
14	Մանրահատիկ ասֆալտբետոնե ծածկույթի իրականացում h=4սմ հաստությամբ	$մ^2$	605.0
	4.2. Տեխնոլոգիական աշխատանքներ		
1	de160 (Pe), PN1,6 ՄՊա պոլիէթիլենե խողովակների մոնտաժում, փորձարկումով	մ	360.0
2	Պոլիէթիլենե դետեկցիոն ազդանշանային ժապավեն	մ	360.0

	5. Ջրագիծ Ջ-3-1		
	5.1. Հողային աշխատանքներ		
1	Ասֆալտբետոնե ծածկույթի կտրում	մ	780.00
2	Ասֆալտբետոնե ծածկույթի քանդում , բարձելով ավտոինքնթափ և տեղափոխելով մինչև 7,0 կմ թափոնավայր	$մ^3$	65.50
3	Խճի ենթաշերտի քանդում, բարձելով ավտոինքնթափ և տեղափոխելով մինչև 7,0 կմ թափոնավայր	$մ^3$	98.30
4	V կարգի գրուտներում խրամուղու և փոսորակի մշակում մեխանիզմով, բարձելով ավտոինքնթափ և տեղափոխելով մինչև 7,0 կմ թափոնավայր	$մ^3$	121.70
5	V կարգի գրուտներում խրամուղու և փոսորակի մշակում ձեռքով, կողալիցքով	$մ^3$	12.20
6	IV կարգի գրուտներում խրամուղու և փոսորակի մշակում մեխանիզմով, բարձելով ավտոինքնթափ և տեղափոխելով մինչև 7,0 կմ թափոնավայր	$մ^3$	182.50
7	IV կարգի գրուտներում խրամուղու և փոսորակի մշակում ձեռքով, կողալիցքով	$մ^3$	18.30
8	Կողալիցքի գրունտի բարձում ավտոինքնթափ և տեղափոխում մինչև 7,0 կմ թափոնավայր	$մ^3$	30.50
9	Խրամուղու հատակի հարթեցում	$մ^3$	14.10
10	Ավազի նախապատրաստական շերտի իրականացում h=10սմ հաստությամբ	$մ^3$	28.30
11	Խրամուղու և փոսորակի հետլիցքի իրականացում ավազով `տոփանումով	$մ^3$	298.50
12	Խճի նախապատրաստական շերտի իրականացում h=15սմ հաստությամբ	$մ^2$	655.0
13	Խոշորահատիկ ասֆալտբետոնե ծածկույթի իրականացում h=6սմ հաստությամբ	$մ^2$	655.0
14	Մանրահատիկ ասֆալտբետոնե ծածկույթի իրականացում h=4սմ հաստությամբ	$մ^2$	655.0
	5.2. Տեխնոլոգիական աշխատանքներ		
1	de160 (Pe), PN1,6 ՄՊա պոլիէթիլենե խողովակների մոնտաժում, փորձարկումով	մ	390.0
2	Պոլիէթիլենե դետեկցիոն ազդանշանային ժապավեն	մ	390.0

	6. Ջրագիծ Ջ-3-2		
	6.1. Հողային աշխատանքներ		
1	Ասֆալտբետոնե ծածկույթի կտրում	մ	672.00
2	Ասֆալտբետոնե ծածկույթի քանդում , բարձելով ավտոինքնթափ և տեղափոխելով մինչև 7,0 կմ թափոնավայր	$մ^3$	56.40
3	Խճի ենթաշերտի քանդում, բարձելով ավտոինքնթափ և տեղափոխելով մինչև 7,0 կմ թափոնավայր	$մ^3$	84.70
4	V կարգի գրուտներում խրամուղու և փոսորակի մշակում մեխանիզմով, բարձելով ավտոինքնթափ և տեղափոխելով մինչև 7,0 կմ թափոնավայր	$մ^3$	104.80
5	V կարգի գրուտներում խրամուղու և փոսորակի մշակում ձեռքով, կողալիցքով	$մ^3$	10.50
6	IV կարգի գրուտներում խրամուղու և փոսորակի մշակում մեխանիզմով, բարձելով ավտոինքնթափ և տեղափոխելով մինչև 7,0 կմ թափոնավայր	$մ^3$	157.20
7	IV կարգի գրուտներում խրամուղու և փոսորակի մշակում ձեռքով, կողալիցքով	$մ^3$	15.70
8	Կողալիցքի գրունտի բարձում ավտոինքնթափ և տեղափոխում մինչև 7,0 կմ թափոնավայր	$մ^3$	26.20
9	Խրամուղու հատակի հարթեցում	$մ^3$	12.20
10	Ավազի նախապատրաստական շերտի իրականացում h=10սմ հաստությամբ	$մ^3$	24.40
11	Խրամուղու և փոսորակի հետլիցքի իրականացում ավազով `տոփանումով	$մ^3$	257.20
12	Խճի նախապատրաստական շերտի իրականացում h=15սմ հաստությամբ	$մ^2$	565.0
13	Խոշորահատիկ ասֆալտբետոնե ծածկույթի իրականացում h=6սմ հաստությամբ	$մ^2$	565.0
14	Մանրահատիկ ասֆալտբետոնե ծածկույթի իրականացում h=4սմ հաստությամբ	$մ^2$	565.0
	6.2. Տեխնոլոգիական աշխատանքներ		
1	de160 (Pe), PN1,6 ՄՊա պոլիէթիլենե խողովակների մոնտաժում, փորձարկումով	մ	336.0
2	Պոլիէթիլենե դետեկցիոն ազդանշանային ժապավեն	մ	336.0

Փոխ	Քան	Թերթ	N փաս.	Ստորագ.	Ամսաթ.	Պայմանագիր N *ԵՔ– ԲՄԽԱՇՀԲ-23/96*
Ն.Գ.Ի.		Վ.Բաղալյան				Երևան քաղաքի Դավթաշեն թաղամասի սեփական սեկտորի (գյուղի) ոռոգման ցանցի բարեկարգման *նախագծանախահաշվային փաստաթղթերի կազմման խորհրդատվական* աշխատանքներ
Նախագծեց		Է.Հովաքաշյան				*Ոռոգման ցանցի բարեկարգման աշխատանքներ*
Նախագծեց		Ա.Նիկողոսյան				
Ստուգեց		Գ.Մելիքսեթյան				Շինարարական աշխատանքների ծավալներ-2

փուլ	թերթ	թերթեր
Ա Ն	51	69

	7. Ջրագիծ Ջ-4-1		
	7.1. Հողային աշխատանքներ		
1	Ասֆալտբետոնե ծածկույթի կտրում	մ	982.00
2	Ասֆալտբետոնե ծածկույթի քանդում , բարձելով ավտոինքնթափ և տեղափոխելով մինչև 7,0 կմ թափոնավայր	$մ^3$	82.30
3	Խճի ենթաշերտի քանդում, բարձելով ավտոինքնթափ և տեղափոխելով մինչև 7,0 կմ թափոնավայր	$մ^3$	123.50
4	V կարգի գրուտներում խրամուղու և փոսորակի մշակում մեխանիզմով, բարձելով ավտոինքնթափ և տեղափոխելով մինչև 7,0 կմ թափոնավայր	$մ^3$	152.90
5	V կարգի գրուտներում խրամուղու և փոսորակի մշակում ձեռքով, կողալիցքով	$մ^3$	15.30
6	IV կարգի գրուտներում խրամուղու և փոսորակի մշակում մեխանիզմով, բարձելով ավտոինքնթափ և տեղափոխելով մինչև 7,0 կմ թափոնավայր	$մ^3$	229.30
7	IV կարգի գրուտներում խրամուղու և փոսորակի մշակում ձեռքով, կողալիցքով	$մ^3$	22.90
8	Կողալիցքի գրունտի բարձում ավտոինքնթափ և տեղափոխում մինչև 7,0 կմ թափոնավայր	$մ^3$	38.20
9	Խրամուղու հատակի հարթեցում	$մ^3$	17.80
10	Ավազի նախապատրաստական շերտի իրականացում h=10սմ հաստությամբ	$մ^3$	35.60
11	Խրամուղու և փոսորակի հետլիցքի իրականացում ավազով ՝ տոփանումով	$մ^3$	375.00
12	Խճի նախապատրաստական շերտի իրականացում h=15սմ հաստությամբ	$մ^2$	823.0
13	Խոշորահատիկ ասֆալտբետոնե ծածկույթի իրականացում h=6սմ հաստությամբ	$մ^2$	823.0
14	Մանրահատիկ ասֆալտբետոնե ծածկույթի իրականացում h=4սմ հաստությամբ	$մ^2$	823.0
	7.2. Տեխնոլոգիական աշխատանքներ		
1	de160 (Pe), PN1,6 ՄՊա պոլիէթիլենե խողովակների մոնտաժում, փորձարկումով	մ	491.0
2	Պոլիէթիլենե դետեկցիոն ազդանշանային ժապավեն	մ	491.0
3	Պոլիէթիլենե անկյուն de160, PN1.6 ՄՊա	հատ	5.0

	8. Ջրագիծ Ջ-4-2		
	8.1. Հողային աշխատանքներ		
1	Ասֆալտբետոնե ծածկույթի կտրում	մ	668.00
2	Ասֆալտբետոնե ծածկույթի քանդում , բարձելով ավտոինքնթափ և տեղափոխելով մինչև 7,0 կմ թափոնավայր	$մ^3$	56.10
3	Խճի ենթաշերտի քանդում, բարձելով ավտոինքնթափ և տեղափոխելով մինչև 7,0 կմ թափոնավայր	$մ^3$	84.20
4	V կարգի գրուտներում խրամուղու և փոսորակի մշակում մեխանիզմով, բարձելով ավտոինքնթափ և տեղափոխելով մինչև 7,0 կմ թափոնավայր	$մ^3$	104.20
5	V կարգի գրուտներում խրամուղու և փոսորակի մշակում ձեռքով, կողալիցքով	$մ^3$	10.40
6	IV կարգի գրուտներում խրամուղու և փոսորակի մշակում մեխանիզմով, բարձելով ավտոինքնթափ և տեղափոխելով մինչև 7,0 կմ թափոնավայր	$մ^3$	156.30
7	IV կարգի գրուտներում խրամուղու և փոսորակի մշակում ձեռքով, կողալիցքով	$մ^3$	15.60
8	Կողալիցքի գրունտի բարձում ավտոինքնթափ և տեղափոխում մինչև 7,0 կմ թափոնավայր	$մ^3$	26.00
9	Խրամուղու հատակի հարթեցում	$մ^3$	12.10
10	Ավազի նախապատրաստական շերտի իրականացում h=10սմ հաստությամբ	$մ^3$	24.20
11	Խրամուղու և փոսորակի հետլիցքի իրականացում ավազով ՝ տոփանումով	$մ^3$	255.60
12	Խճի նախապատրաստական շերտի իրականացում h=15սմ հաստությամբ	$մ^2$	561.0
13	Խոշորահատիկ ասֆալտբետոնե ծածկույթի իրականացում h=6սմ հաստությամբ	$մ^2$	561.0
14	Մանրահատիկ ասֆալտբետոնե ծածկույթի իրականացում h=4սմ հաստությամբ	$մ^2$	561.0
	8.2. Տեխնոլոգիական աշխատանքներ		
1	de160 (Pe), PN1,6 ՄՊա պոլիէթիլենե խողովակների մոնտաժում, փորձարկումով	մ	334.0
2	Պոլիէթիլենե դետեկցիոն ազդանշանային ժապավեն	մ	334.0

	9. Ջրագիծ Ջ-5		
	9.1. Հողային աշխատանքներ		
1	Ասֆալտբետոնե ծածկույթի կտրում	մ	646.00
2	Ասֆալտբետոնե ծածկույթի քանդում , բարձելով ավտոինքնթափ և տեղափոխելով մինչև 7,0 կմ թափոնավայր	$մ^3$	54.30
3	Խճի ենթաշերտի քանդում, բարձելով ավտոինքնթափ և տեղափոխելով մինչև 7,0 կմ թափոնավայր	$մ^3$	81.40
4	V կարգի գրուտներում խրամուղու և փոսորակի մշակում մեխանիզմով, բարձելով ավտոինքնթափ և տեղափոխելով մինչև 7,0 կմ թափոնավայր	$մ^3$	100.80
5	V կարգի գրուտներում խրամուղու և փոսորակի մշակում ձեռքով, կողալիցքով	$մ^3$	10.10
6	IV կարգի գրուտներում խրամուղու և փոսորակի մշակում մեխանիզմով, բարձելով ավտոինքնթափ և տեղափոխելով մինչև 7,0 կմ թափոնավայր	$մ^3$	151.20
7	IV կարգի գրուտներում խրամուղու և փոսորակի մշակում ձեռքով, կողալիցքով	$մ^3$	15.10
8	Կողալիցքի գրունտի բարձում ավտոինքնթափ և տեղափոխում մինչև 7,0 կմ թափոնավայր	$մ^3$	25.20
9	Խրամուղու հատակի հարթեցում	$մ^3$	11.70
10	Ավազի նախապատրաստական շերտի իրականացում h=10սմ հաստությամբ	$մ^3$	23.40
11	Խրամուղու և փոսորակի հետլիցքի իրականացում ավազով ՝ տոփանումով	$մ^3$	247.20
12	Խճի նախապատրաստական շերտի իրականացում h=15սմ հաստությամբ	$մ^2$	543.0
13	Խոշորահատիկ ասֆալտբետոնե ծածկույթի իրականացում h=6սմ հաստությամբ	$մ^2$	543.0
14	Մանրահատիկ ասֆալտբետոնե ծածկույթի իրականացում h=4սմ հաստությամբ	$մ^2$	543.0
	9.2. Տեխնոլոգիական աշխատանքներ		
1	de160 (Pe), PN1,6 ՄՊա պոլիէթիլենե խողովակների մոնտաժում, փորձարկումով	մ	323.0
2	Պոլիէթիլենե դետեկցիոն ազդանշանային ժապավեն	մ	323.0

Փոխ	Քան	Թերթ	N փաս.	Ստորագ.	Ամսաթ.
Ն.Գ.Ի.		Վ.Բաղալյան			
Նախագծեց		Է.Հովսեփյան			
Նախագծեց		Ա.Նիկողոսյան			
Ստուգեց		Գ.Մելիքսեթյան			

Պայմանագիր N *ԵՔ– ԲՄԽԱՇՁԲ-23/96*

Երևան քաղաքի Դավթաշեն թաղամասի սեփական սեկտորի (գյուղի) ոռոգման ցանցի բարեկարգման *նախագծանախահաշվային փաստաթղթերի կազմման խորհրդատվական* աշխատանքներ

Ոռոգման ցանցի բարեկարգման աշխատանքներ

փուլ	թերթ	թերթեր
Ա Ն	52	69

Շինարարական աշխատանքների ծավալներ-3

	10. Ջրագիծ Ջ-6-1		
	10.1. Հողային աշխատանքներ		
1	Ասֆալտբետոնե ծածկույթի կտրում	մ	294.00
2	Ասֆալտբետոնե ծածկույթի քանդում , բարձելով ավտոհինքնթափ և տեղափոխելով մինչև 7,0 կմ թափոնավայր	$մ^3$	24.70
3	Խճի ենթաշերտի քանդում, բարձելով ավտոհինքնթափ և տեղափոխելով մինչև 7,0 կմ թափոնավայր	$մ^3$	37.00
4	V կարգի գրուտներում խրամուղու և փոսորակի մշակում մեխանիզմով, բարձելով ավտոհինքնթափ և տեղափոխելով մինչև 7,0 կմ թափոնավայր	$մ^3$	45.90
5	V կարգի գրուտներում խրամուղու և փոսորակի մշակում ձեռքով, կողալիցքով	$մ^3$	4.60
6	IV կարգի գրուտներում խրամուղու և փոսորակի մշակում մեխանիզմով, բարձելով ավտոհինքնթափ և տեղափոխելով մինչև 7,0 կմ թափոնավայր	$մ^3$	68.80
7	IV կարգի գրուտներում խրամուղու և փոսորակի մշակում ձեռքով, կողալիցքով	$մ^3$	6.90
8	Կողալիցքի գրունտի բարձում ավտոհինքնթափ և տեղափոխում մինչև 7,0 կմ թափոնավայր	$մ^3$	11.50
9	Խրամուղու հատակի հարթեցում	$մ^3$	5.30
10	Ավազի նախապատրաստական շերտի իրականացում h=10սմ հաստությամբ	$մ^3$	10.70
11	Խրամուղու և փոսորակի հետլիցքի իրականացում ավազով `տոփանումով	$մ^3$	112.50
12	Խճի նախապատրաստական շերտի իրականացում h=15սմ հաստությամբ	$մ^2$	247.0
13	Խոշորահատիկ ասֆալտբետոնե ծածկույթի իրականացում h=6սմ հաստությամբ	$մ^2$	247.0
14	Մանրահատիկ ասֆալտբետոնե ծածկույթի իրականացում h=4սմ հաստությամբ	$մ^2$	247.0
	10.2. Տեխնոլոգիական աշխատանքներ		
1	de160 (Pe), PN1,6 ՄՊա պոլիէթիլենե խողովակների մոնտաժում, փորձարկումով	մ	147.0
2	Պոլիէթիլենե դետեկցիոն ազդանշանային ժապավեն	մ	147.0

	11. Ջրագիծ Ջ-6-2		
	11.1. Հողային աշխատանքներ		
1	Ասֆալտբետոնե ծածկույթի կտրում	մ	670.00
2	Ասֆալտբետոնե ծածկույթի քանդում , բարձելով ավտոհինքնթափ և տեղափոխելով մինչև 7,0 կմ թափոնավայր	$մ^3$	56.30
3	Խճի ենթաշերտի քանդում, բարձելով ավտոհինքնթափ և տեղափոխելով մինչև 7,0 կմ թափոնավայր	$մ^3$	84.40
4	V կարգի գրուտներում խրամուղու և փոսորակի մշակում մեխանիզմով, բարձելով ավտոհինքնթափ և տեղափոխելով մինչև 7,0 կմ թափոնավայր	$մ^3$	104.50
5	V կարգի գրուտներում խրամուղու և փոսորակի մշակում ձեռքով, կողալիցքով	$մ^3$	10.50
6	IV կարգի գրուտներում խրամուղու և փոսորակի մշակում մեխանիզմով, բարձելով ավտոհինքնթափ և տեղափոխելով մինչև 7,0 կմ թափոնավայր	$մ^3$	156.80
7	IV կարգի գրուտներում խրամուղու և փոսորակի մշակում ձեռքով, կողալիցքով	$մ^3$	15.70
8	Կողալիցքի գրունտի բարձում ավտոհինքնթափ և տեղափոխում մինչև 7,0 կմ թափոնավայր	$մ^3$	26.20
9	Խրամուղու հատակի հարթեցում	$մ^3$	12.10
10	Ավազի նախապատրաստական շերտի իրականացում h=10սմ հաստությամբ	$մ^3$	24.30
11	Խրամուղու և փոսորակի հետլիցքի իրականացում ավազով `տոփանումով	$մ^3$	256.40
12	Խճի նախապատրաստական շերտի իրականացում h=15սմ հաստությամբ	$մ^2$	563.0
13	Խոշորահատիկ ասֆալտբետոնե ծածկույթի իրականացում h=6սմ հաստությամբ	$մ^2$	563.0
14	Մանրահատիկ ասֆալտբետոնե ծածկույթի իրականացում h=4սմ հաստությամբ	$մ^2$	563.0
	11.2. Տեխնոլոգիական աշխատանքներ		
1	de160 (Pe), PN1,6 ՄՊա պոլիէթիլենե խողովակների մոնտաժում, փորձարկումով	մ	335.0
2	Պոլիէթիլենե դետեկցիոն ազդանշանային ժապավեն	մ	335.0

	12. Ջրագիծ Ջ-7-1		
	12.1. Հողային աշխատանքներ		
1	Ասֆալտբետոնե ծածկույթի կտրում	մ	194.00
2	Ասֆալտբետոնե ծածկույթի քանդում , բարձելով ավտոհինքնթափ և տեղափոխելով մինչև 7,0 կմ թափոնավայր	$մ^3$	16.30
3	Խճի ենթաշերտի քանդում, բարձելով ավտոհինքնթափ և տեղափոխելով մինչև 7,0 կմ թափոնավայր	$մ^3$	24.40
4	V կարգի գրուտներում խրամուղու և փոսորակի մշակում մեխանիզմով, բարձելով ավտոհինքնթափ և տեղափոխելով մինչև 7,0 կմ թափոնավայր	$մ^3$	30.30
5	V կարգի գրուտներում խրամուղու և փոսորակի մշակում ձեռքով, կողալիցքով	$մ^3$	3.00
6	IV կարգի գրուտներում խրամուղու և փոսորակի մշակում մեխանիզմով, բարձելով ավտոհինքնթափ և տեղափոխելով մինչև 7,0 կմ թափոնավայր	$մ^3$	45.40
7	IV կարգի գրուտներում խրամուղու և փոսորակի մշակում ձեռքով, կողալիցքով	$մ^3$	4.50
8	Կողալիցքի գրունտի բարձում ավտոհինքնթափ և տեղափոխում մինչև 7,0 կմ թափոնավայր	$մ^3$	7.50
9	Խրամուղու հատակի հարթեցում	$մ^3$	3.50
10	Ավազի նախապատրաստական շերտի իրականացում h=10սմ հաստությամբ	$մ^3$	7.00
11	Խրամուղու և փոսորակի հետլիցքի իրականացում ավազով `տոփանումով	$մ^3$	74.20
12	Խճի նախապատրաստական շերտի իրականացում h=15սմ հաստությամբ	$մ^2$	163.0
13	Խոշորահատիկ ասֆալտբետոնե ծածկույթի իրականացում h=6սմ հաստությամբ	$մ^2$	163.0
14	Մանրահատիկ ասֆալտբետոնե ծածկույթի իրականացում h=4սմ հաստությամբ	$մ^2$	163.0
	12.2. Տեխնոլոգիական աշխատանքներ		
1	de160 (Pe), PN1,6 ՄՊա պոլիէթիլենե խողովակների մոնտաժում, փորձարկումով	մ	97.0
2	Պոլիէթիլենե դետեկցիոն ազդանշանային ժապավեն	մ	97.0

Փոխ	Քան	Թերթ	N փաս.	Ստորագ.	Ամսաթ.
Ն.Գ.Ի.		Վ.Բաղալյան			
Նախագծեց		Է.Հողաբաշյան			
Նախագծեց		Ա.Նիկողոսյան			
Ստուգեց		Գ.Մելիքսեթյան			

Պայմանագիր N *ԵՔ– ԲՄԽԱՇՁԲ-23/96*

Երևան քաղաքի Դավթաշեն թաղամասի սեփական սեկտորի (գյուղի) ոռոգման ցանցի բարեկարգման *նախագծանախահաշվային փաստաթղթերի կազմման խորհրդատվական* աշխատանքներ

Ոռոգման ցանցի բարեկարգման աշխատանքներ

փուլ	թերթ	թերթեր
Ա Ն	53	69

Շինարարական աշխատանքների ծավալներ-4

	13. Ջրագիծ Ջ-7-2		
	13.1. Հողային աշխատանքներ		
1	Ասֆալտբետոնե ծածկույթի կտրում	մ	666.00
2	Ասֆալտբետոնե ծածկույթի քանդում , բարձելով ավտոհինքնթափ և տեղափոխելով մինչև 7,0 կմ թափոնավայր	$մ^3$	55.90
3	Խճի ենթաշերտի քանդում, բարձելով ավտոհինքնթափ և տեղափոխելով մինչև 7,0 կմ թափոնավայր	$մ^3$	83.90
4	V կարգի գրուտներում խրամուղու և փոսորակի մշակում մեխանիզմով, բարձելով ավտոհինքնթափ և տեղափոխելով մինչև 7,0 կմ թափոնավայր	$մ^3$	103.90
5	V կարգի գրուտներում խրամուղու և փոսորակի մշակում ձեռքով, կողալիցքով	$մ^3$	10.40
6	IV կարգի գրուտներում խրամուղու և փոսորակի մշակում մեխանիզմով, բարձելով ավտոհինքնթափ և տեղափոխելով մինչև 7,0 կմ թափոնավայր	$մ^3$	155.80
7	IV կարգի գրուտներում խրամուղու և փոսորակի մշակում ձեռքով, կողալիցքով	$մ^3$	15.60
8	Կողալիցքի գրունտի բարձում ավտոհինքնթափ և տեղափոխում մինչև 7,0 կմ թափոնավայր	$մ^3$	26.00
9	Խրամուղու հատակի հարթեցում	$մ^3$	12.00
10	Ավազի նախապատրաստական շերտի իրականացում h=10սմ հաստությամբ	$մ^3$	24.10
11	Խրամուղու և փոսորակի հետլիցքի իրականացում ավազով `տոփանումով	$մ^3$	254.90
12	Խճի նախապատրաստական շերտի իրականացում h=15սմ հաստությամբ	$մ^2$	559.0
13	Խոշորահատիկ ասֆալտբետոնե ծածկույթի իրականացում h=6սմ հաստությամբ	$մ^2$	559.0
14	Մանրահատիկ ասֆալտբետոնե ծածկույթի իրականացում h=4սմ հաստությամբ	$մ^2$	559.0
	13.2. Տեխնոլոգիական աշխատանքներ		
1	de160 (Pe), PN1,6 ՄՊա պոլիէթիլենե խողովակների մոնտաժում, փորձարկումով	մ	333.0
2	Պոլիէթիլենե դետեկցիոն ազդանշանային ժապավեն	մ	333.0

	14. Ջրագիծ Ջ-8		
	14.1. Հողային աշխատանքներ		
1	Ասֆալտբետոնե ծածկույթի կտրում	մ	2460.00
2	Ասֆալտբետոնե ծածկույթի քանդում , բարձելով ավտոհինքնթափ և տեղափոխելով մինչև 7,0 կմ թափոնավայր	$մ^3$	206.60
3	Խճի ենթաշերտի քանդում, բարձելով ավտոհինքնթափ և տեղափոխելով մինչև 7,0 կմ թափոնավայր	$մ^3$	310.00
4	V կարգի գրուտներում խրամուղու և փոսորակի մշակում մեխանիզմով, բարձելով ավտոհինքնթափ և տեղափոխելով մինչև 7,0 կմ թափոնավայր	$մ^3$	383.80
5	V կարգի գրուտներում խրամուղու և փոսորակի մշակում ձեռքով, կողալիցքով	$մ^3$	38.40
6	IV կարգի գրուտներում խրամուղու և փոսորակի մշակում մեխանիզմով, բարձելով ավտոհինքնթափ և տեղափոխելով մինչև 7,0 կմ թափոնավայր	$մ^3$	575.60
7	IV կարգի գրուտներում խրամուղու և փոսորակի մշակում ձեռքով, կողալիցքով	$մ^3$	57.60
8	Կողալիցքի գրունտի բարձում ավտոհինքնթափ և տեղափոխում մինչև 7,0 կմ թափոնավայր	$մ^3$	96.00
9	Խրամուղու հատակի հարթեցում	$մ^3$	44.60
10	Ավազի նախապատրաստական շերտի իրականացում h=10սմ հաստությամբ	$մ^3$	89.20
11	Խրամուղու և փոսորակի հետլիցքի իրականացում ավազով `տոփանումով	$մ^3$	924.00
12	Խճի նախապատրաստական շերտի իրականացում h=15սմ հաստությամբ	$մ^2$	2066.0
13	Խոշորահատիկ ասֆալտբետոնե ծածկույթի իրականացում h=6սմ հաստությամբ	$մ^2$	2066.0
14	Մանրահատիկ ասֆալտբետոնե ծածկույթի իրականացում h=4սմ հաստությամբ	$մ^2$	2066.0
	14.2. Տեխնոլոգիական աշխատանքներ		
1	de250 (Pe), PN1,6 ՄՊա պոլիէթիլենե խողովակների մոնտաժում, փորձարկումով	մ	600.0
2	de160 (Pe), PN1,6 ՄՊա պոլիէթիլենե խողովակների մոնտաժում, փորձարկումով	մ	630.0
3	Պոլիէթիլենե դետեկցիոն ազդանշանային ժապավեն	մ	1230.0
4	Պոլիէթիլենե անցում de250xde160 PN1,6 ՄՊա	հատ	1.0
5	Պոլիէթիլենե անկյուն de250, PN1.6 ՄՊա	հատ	12.0
6	Պոլիէթիլենե անկյուն de160, PN1.6 ՄՊա	հատ	2.0

	15. Ջրագիծ Ջ-8-1		
	15.1. Հողային աշխատանքներ		
1	Ասֆալտբետոնե ծածկույթի կտրում	մ	498.00
2	Ասֆալտբետոնե ծածկույթի քանդում , բարձելով ավտոհինքնթափ և տեղափոխելով մինչև 7,0 կմ թափոնավայր	$մ^3$	41.80
3	Խճի ենթաշերտի քանդում, բարձելով ավտոհինքնթափ և	$մ^3$	62.70
4	V կարգի գրուտներում խրամուղու և փոսորակի մշակում	$մ^3$	77.70
5	V կարգի գրուտներում խրամուղու և փոսորակի մշակում ձեռքով, կողալիցքով	$մ^3$	7.80
6	IV կարգի գրուտներում խրամուղու և փոսորակի մշակում մեխանիզմով, բարձելով ավտոհինքնթափ և տեղափոխելով մինչև 7,0 կմ թափոնավայր	$մ^3$	116.50
7	IV կարգի գրուտներում խրամուղու և փոսորակի մշակում ձեռքով, կողալիցքով	$մ^3$	11.70
8	Կողալիցքի գրունտի բարձում ավտոհինքնթափ և տեղափոխում մինչև 7,0 կմ թափոնավայր	$մ^3$	19.50
9	Խրամուղու հատակի հարթեցում	$մ^3$	9.00
10	Ավազի նախապատրաստական շերտի իրականացում h=10սմ հաստությամբ	$մ^3$	18.10
11	Խրամուղու և փոսորակի հետլիցքի իրականացում ավազով `տոփանումով	$մ^3$	190.60
12	Խճի նախապատրաստական շերտի իրականացում h=15սմ հաստությամբ	$մ^2$	418.0
13	Խոշորահատիկ ասֆալտբետոնե ծածկույթի իրականացում h=6սմ հաստությամբ	$մ^2$	418.0
14	Մանրահատիկ ասֆալտբետոնե ծածկույթի իրականացում h=4սմ հաստությամբ	$մ^2$	418.0
	15.2. Տեխնոլոգիական աշխատանքներ		
1	de160 (Pe), PN1,6 ՄՊա պոլիէթիլենե խողովակների մոնտաժում, փորձարկումով	մ	249.0
2	Պոլիէթիլենե դետեկցիոն ազդանշանային ժապավեն	մ	249.0

Փոխ	Քան	Թերթ	N փաս.	Ստորագ.	Ամսաթ.
Ն.Գ.Ի.		Վ.Բաղալյան			
Նախագծեց		Է.Հովսեփյան			
Նախագծեց		Ա.Նիկողոսյան			
Ստուգեց		Գ.Մելիքսեթյան			

Պայմանագիր N *ԵՔ– ԲՄԽԱՇՁԲ-23/96*

Երևան քաղաքի Դավթաշեն թաղամասի սեփական սեկտորի (գյուղի) ոռոգման ցանցի բարեկարգման *նախագծանախահաշվային փաստաթղթերի կազմման խորհրդատվական* աշխատանքներ

Ոռոգման ցանցի բարեկարգման աշխատանքներ

փուլ	թերթ	թերթեր
Ա Ն	54	69

Շինարարական աշխատանքների ծավալներ-5

	16. Ջրագիծ Ջ-8-2		
	16.1. Հողային աշխատանքներ		
1	Ասֆալտբետոնե ծածկույթի կտրում	մ	656.00
2	Ասֆալտբետոնե ծածկույթի քանդում , բարձելով ավտոինքնթափ և տեղափոխելով մինչև 7,0 կմ թափոնավայր	$մ^3$	55.10
3	Խճի ենթաշերտի քանդում, բարձելով ավտոինքնթափ և տեղափոխելով մինչև 7,0 կմ թափոնավայր	$մ^3$	82.70
4	V կարգի գրուտներում խրամուղու և փոսորակի մշակում մեխանիզմով, բարձելով ավտոինքնթափ և տեղափոխելով մինչև 7,0 կմ թափոնավայր	$մ^3$	102.30
5	V կարգի գրուտներում խրամուղու և փոսորակի մշակում ձեռքով, կողալիցքով	$մ^3$	10.20
6	IV կարգի գրուտներում խրամուղու և փոսորակի մշակում մեխանիզմով, բարձելով ավտոինքնթափ և տեղափոխելով մինչև 7,0 կմ թափոնավայր	$մ^3$	153.50
7	IV կարգի գրուտներում խրամուղու և փոսորակի մշակում ձեռքով, կողալիցքով	$մ^3$	15.40
8	Կողալիցքի գրունտի բարձում ավտոինքնթափ և տեղափոխում մինչև 7,0 կմ թափոնավայր	$մ^3$	25.60
9	Խրամուղու հատակի հարթեցում	$մ^3$	11.90
10	Ավազի նախապատրաստական շերտի իրականացում h=10սմ հաստությամբ	$մ^3$	23.80
11	Խրամուղու և փոսորակի հետլիցքի իրականացում ավազով `տոփանումով	$մ^3$	251.00
12	Խճի նախապատրաստական շերտի իրականացում h=15սմ հաստությամբ	$մ^2$	551.0
13	Խոշորահատիկ ասֆալտբետոնե ծածկույթի իրականացում h=6սմ հաստությամբ	$մ^2$	551.0
14	Մանրահատիկ ասֆալտբետոնե ծածկույթի իրականացում h=4սմ հաստությամբ	$մ^2$	551.0
	16.2. Տեխնոլոգիական աշխատանքներ		
1	de160 (Pe), PN1,6 ՄՊա պոլիէթիլենե խողովակների մոնտաժում, փորձարկումով	մ	328.0
2	Պոլիէթիլենե դետեկցիոն ազդանշանային ժապավեն	մ	328.0

	17. Ջրագիծ Ջ-8-3		
	17.1. Հողային աշխատանքներ		
1	Ասֆալտբետոնե ծածկույթի կտրում	մ	1090.00
2	Ասֆալտբետոնե ծածկույթի քանդում , բարձելով ավտոինքնթափ և տեղափոխելով մինչև 7,0 կմ թափոնավայր	$մ^3$	91.60
3	Խճի ենթաշերտի քանդում, բարձելով ավտոինքնթափ և տեղափոխելով մինչև 7,0 կմ թափոնավայր	$մ^3$	137.30
4	V կարգի գրուտներում խրամուղու և փոսորակի մշակում մեխանիզմով, բարձելով ավտոինքնթափ և տեղափոխելով մինչև 7,0 կմ թափոնավայր	$մ^3$	170.00
5	V կարգի գրուտներում խրամուղու և փոսորակի մշակում ձեռքով, կողալիցքով	$մ^3$	17.00
6	IV կարգի գրուտներում խրամուղու և փոսորակի մշակում մեխանիզմով, բարձելով ավտոինքնթափ և տեղափոխելով մինչև 7,0 կմ թափոնավայր	$մ^3$	255.10
7	IV կարգի գրուտներում խրամուղու և փոսորակի մշակում ձեռքով, կողալիցքով	$մ^3$	25.50
8	Կողալիցքի գրունտի բարձում ավտոինքնթափ և տեղափոխում մինչև 7,0 կմ թափոնավայր	$մ^3$	42.50
9	Խրամուղու հատակի հարթեցում	$մ^3$	19.70
10	Ավազի նախապատրաստական շերտի իրականացում h=10սմ հաստությամբ	$մ^3$	39.50
11	Խրամուղու և փոսորակի հետլիցքի իրականացում ավազով `տոփանումով	$մ^3$	417.00
12	Խճի նախապատրաստական շերտի իրականացում h=15սմ հաստությամբ	$մ^2$	916.0
13	Խոշորահատիկ ասֆալտբետոնե ծածկույթի իրականացում h=6սմ հաստությամբ	$մ^2$	916.0
14	Մանրահատիկ ասֆալտբետոնե ծածկույթի իրականացում h=4սմ հաստությամբ	$մ^2$	916.0
	17.2. Տեխնոլոգիական աշխատանքներ		
1	de160 (Pe), PN1,6 ՄՊա պոլիէթիլենե խողովակների մոնտաժում, փորձարկումով	մ	545.0
2	Պոլիէթիլենե դետեկցիոն ազդանշանային ժապավեն	մ	545.0
3	Պոլիէթիլենե անկյուն de160, PN1.6 ՄՊա	հատ	10.0

	18. Ջրագիծ Ջ-8-4		
	18.1. Հողային աշխատանքներ		
1	Ասֆալտբետոնե ծածկույթի կտրում	մ	456.00
2	Ասֆալտբետոնե ծածկույթի քանդում , բարձելով ավտոինքնթափ և տեղափոխելով մինչև 7,0 կմ թափոնավայր	$մ^3$	38.30
3	Խճի ենթաշերտի քանդում, բարձելով ավտոինքնթափ և տեղափոխելով մինչև 7,0 կմ թափոնավայր	$մ^3$	57.50
4	V կարգի գրուտներում խրամուղու և փոսորակի մշակում մեխանիզմով, բարձելով ավտոինքնթափ և տեղափոխելով մինչև 7,0 կմ թափոնավայր	$մ^3$	71.10
5	V կարգի գրուտներում խրամուղու և փոսորակի մշակում ձեռքով, կողալիցքով	$մ^3$	7.10
6	IV կարգի գրուտներում խրամուղու և փոսորակի մշակում մեխանիզմով, բարձելով ավտոինքնթափ և տեղափոխելով մինչև 7,0 կմ թափոնավայր	$մ^3$	106.70
7	IV կարգի գրուտներում խրամուղու և փոսորակի մշակում ձեռքով, կողալիցքով	$մ^3$	10.70
8	Կողալիցքի գրունտի բարձում ավտոինքնթափ և տեղափոխում մինչև 7,0 կմ թափոնավայր	$մ^3$	17.80
9	Խրամուղու հատակի հարթեցում	$մ^3$	8.30
10	Ավազի նախապատրաստական շերտի իրականացում h=10սմ հաստությամբ	$մ^3$	16.50
11	Խրամուղու և փոսորակի հետլիցքի իրականացում ավազով `տոփանումով	$մ^3$	174.50
12	Խճի նախապատրաստական շերտի իրականացում h=15սմ հաստությամբ	$մ^2$	383.0
13	Խոշորահատիկ ասֆալտբետոնե ծածկույթի իրականացում h=6սմ հաստությամբ	$մ^2$	383.0
14	Մանրահատիկ ասֆալտբետոնե ծածկույթի իրականացում h=4սմ հաստությամբ	$մ^2$	383.0
	18.2. Տեխնոլոգիական աշխատանքներ		
1	de160 (Pe), PN1,6 ՄՊա պոլիէթիլենե խողովակների մոնտաժում, փորձարկումով	մ	228.0
2	Պոլիէթիլենե դետեկցիոն ազդանշանային ժապավեն	մ	228.0
3	Պոլիէթիլենե անկյուն de160, PN1.6 ՄՊա	հատ	2.0

Փոխ	Քան	Թերթ	N փաս.	Ստորագ.	Ամսաթ.
Ն.Գ.Ի.		Վ.Բաղալյան			
Նախագծեց		Է.Հոդաբաշյան			
Նախագծեց		Ա.Նիկողոսյան			
Ստուգեց		Գ.Մելիքսեթյան			

Պայմանագիր N *ԵՔ– ԲՄԽԱՇՁԲ-23/96*

Երևան քաղաքի Դավթաշեն թաղամասի սեփական սեկտորի (գյուղի) ոռոգման ցանցի բարեկարգման *նախագծանախահաշվային փաստաթղթերի կազմման խորհրդատվական* աշխատանքներ

Ոռոգման ցանցի բարեկարգման աշխատանքներ

փուլ	թերթ	թերթեր
Ա Ն	55	69

Շինարարական աշխատանքների ծավալներ-6

Ջրաչափական փականային հոր ՋՓՀ-1 և փականային հոր ՓՀ-1'

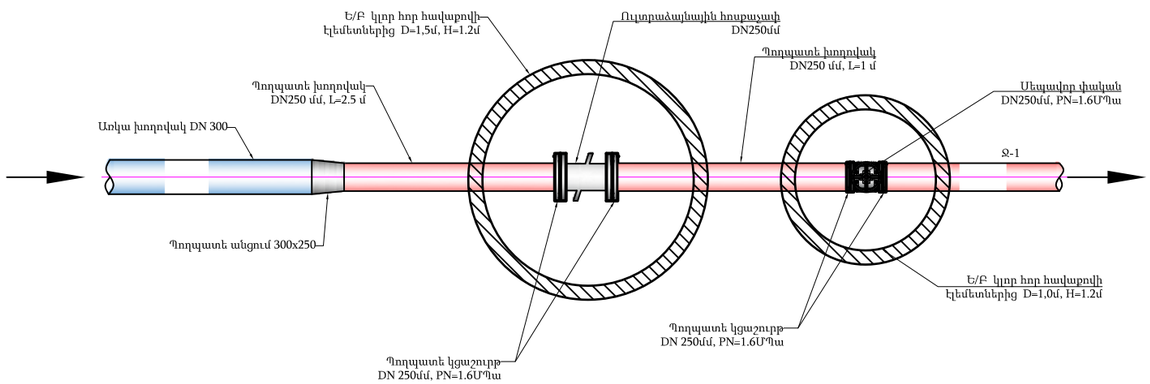

Ջրաչափական փականային հոր ՋՓՀ-2 և փականային հոր ՓՀ-2'

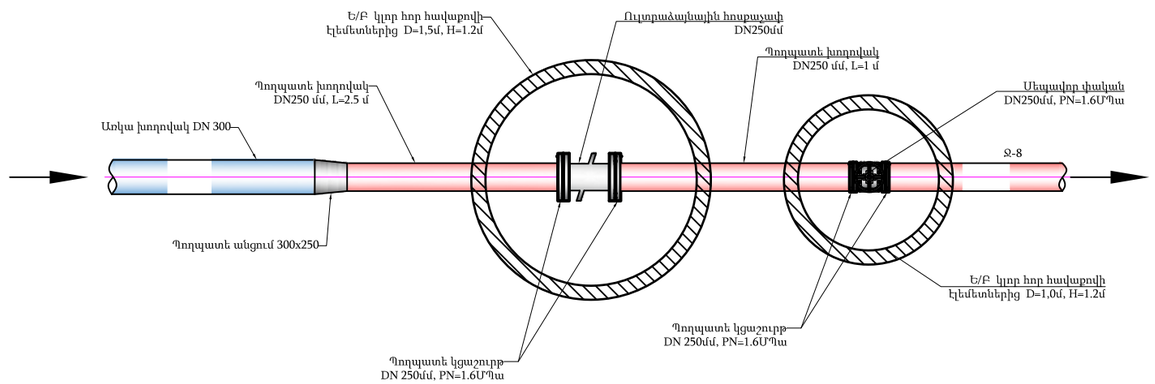

Ջրաչափական և փականային հորեր
ՄԱՍՆԱԳԻՐ

1	Առկա խողովակի կտրում DN 300 (St)	տեղ	1.0
2	Չքանդվող միացում ՀՍՊՀ 250/273*7 ՊԷ100 SDR17	հատ	1.0
3	DN300xDN250մմ, PN=1.6ՄՊա, պողպատե անցում մոնտաժումով	հատ	2.0
4	DN250մմ, PN=1.6ՄՊա, պողպատե կցաշուրթ մոնտաժումով	հատ	4.0
5	DN 250մմ, PN=1.6ՄՊա սեպավոր փական մոնտաժումով	հատ	1.0
6	Ուլտրաձայնային հոսքաչափ DN 250մմ, PN=1.6ՄՊա, մարտկոցներով, մոնտաժումով	հատ	1.0
7	Բետոնե հենարանների իրականացում B 15 դասի բետոնից 0.3x0.3x0.20 մ	$մ^3$	0.0360

Ջրաչափական և փականային հորեր
ՄԱՍՆԱԳԻՐ

1	Առկա խողովակի կտրում DN 300 (St)	տեղ	1.0
2	Չքանդվող միացում ՀՍՊՀ 250/273*7 ՊԷ100 SDR17	հատ	1.0
3	DN300xDN250մմ, PN=1.6ՄՊա, պողպատե անցում մոնտաժումով	հատ	2.0
4	DN250մմ, PN=1.6ՄՊա, պողպատե կցաշուրթ մոնտաժումով	հատ	4.0
5	DN 250մմ, PN=1.6ՄՊա սեպավոր փական մոնտաժումով	հատ	1.0
6	Ուլտրաձայնային հոսքաչափ DN 250մմ, PN=1.6ՄՊա, մարտկոցներով, մոնտաժումով	հատ	1.0
7	Բետոնե հենարանների իրականացում B 15 դասի բետոնից 0.3x0.3x0.20 մ	$մ^3$	0.0360

ԾԱՆՈԹՈՒԹՅՈՒՆ

1. Ուլտրաձայնային հոսքաչափը պետք է համալրված լինի մարտկոցներով, հնարավորություն ունենա տվյալների հեռավար փոխանցման համար, ապահովված լինի ծրագրային փաթեթով, որը համատեղելի լինի գործող ծրագրի հետ:
2. Հոսքաչափից առաջ պետք է ապահովել առնվազն 2,5 մ (5 DN) ուղիղ տարածք, իսկ հետո 0,75 մ (3 DN):

Փոխ	Քան	Թերթ	N փաս.	Ստորագ.	Ամսաթ.
Ն.Գ.Ի.		Վ.Բաղալյան			
Նախագծեց		Է.Հողաբաշյան			
Նախագծեց		Ա.Նիկողոսյան			
Ստուգեց		Գ.Մելիքսեթյան			

Պայմանագիր N *ԵՔ– ԲՄԽԱՇՁԲ-23/96*

Երևան քաղաքի Դավթաշեն թաղամասի սեփական սեկտորի (գյուղի) ոռոգման ցանցի բարեկարգման *նախագծանախահաշվային փաստաթղթերի կազմման խորհրդատվական* աշխատանքներ

Ոռոգման ցանցի բարեկարգման աշխատանքներ

փուլ	թերթ	թերթեր
Ա Ն	56	69

Ջրաչափական փականային հոր ՋՓՀ-1 և փականային հոր ՓՀ-1'

Փականային հոր ՓՀ-1,
D=1,5 մ, H=1.2մ

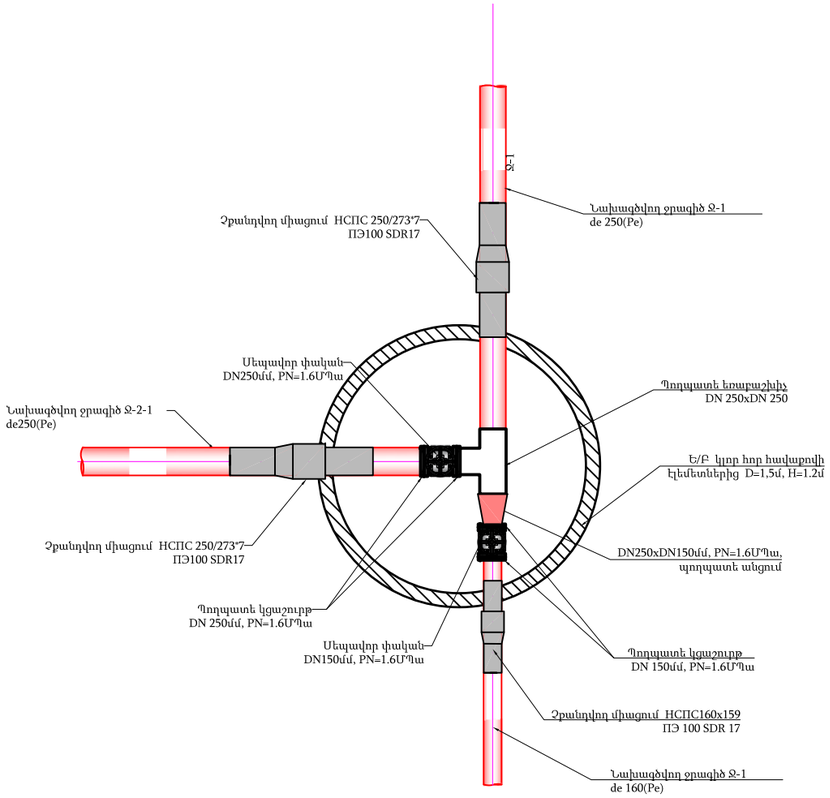

Փականային հոր ՓՀ-1,
D=1,5 մ, H=1.2մ
ՓԱԿԱՆԱՅԻՆ ՀՈՐԻ ՄԱՄՆԱԳԻՐ

1	Չքանդվող միացում ՀՀՊՀ 250/273*7 ՊԷ100 SDR17	հատ	2.0
2	Չքանդվող միացում ՀՀՊՀ160x159 ՊԷ 100 SDR 17	հատ	1.0
3	DN250xDN250մմ, PN=1.6ՄՊա, պողպատե եռաբաշխիչ մոնտաժումով	հատ	1.0
4	DN250xDN150մմ, PN=1.6ՄՊա, պողպատե անցում մոնտաժումով	հատ	1.0
5	DN250մմ, PN=1.6ՄՊա, պողպատե կցաշուրթ մոնտաժումով	հատ	2.0
6	DN150մմ, PN=1.6ՄՊա, պողպատե կցաշուրթ մոնտաժումով	հատ	2.0
7	DN 250մմ, PN=1.6ՄՊա սեպավոր փական մոնտաժումով	հատ	1.0
8	DN 150մմ, PN=1.6ՄՊա սեպավոր փական մոնտաժումով	հատ	1.0
9	Բետոնե հենարանների իրականացում B 15 դասի բետոնից 0.3x0.3x0.20 մ	$մ^3$	0.0360
10	DN 273x4 մմ պողպատե խողովակ մոնտաժումով, փորձարկումով	մ	1.0
11	DN 159x4 մմ պողպատե խողովակ մոնտաժումով, փորձարկումով	մ	1.0
12	Պողպատե խողովակների և ձևավոր մասերի երկշերտ ներկում	$մ^2$	1.360
13	Ե/բ կլոր հոր հավաքովի էլեմեոտներից D=1.5 մ, H=1.2մ	կառ.	1.0

Փականային հոր ՓՀ-2,
D=1.5մ, H=1.2մ

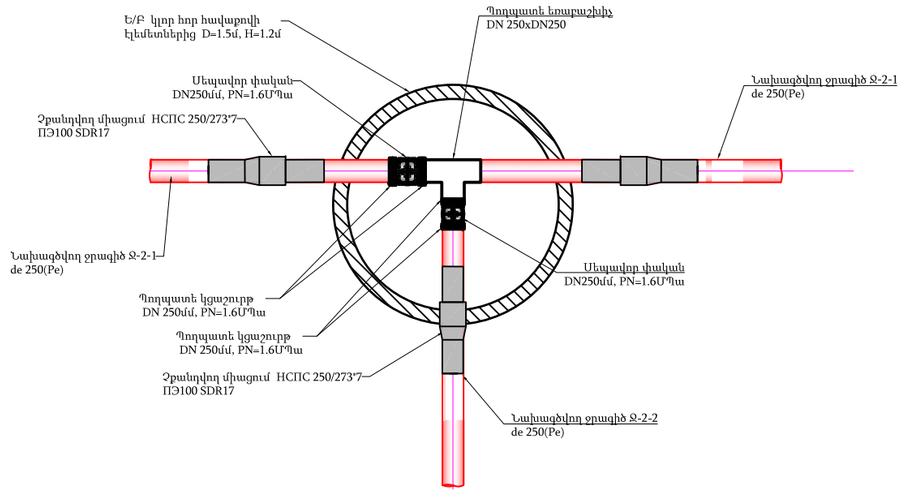

Փականային հոր ՓՀ-2,
D=1.5մ, H=1.2մ
ՓԱԿԱՆԱՅԻՆ ՀՈՐԻ ՄԱՄՆԱԳԻՐ

1	Չքանդվող միացում ՀՀՊՀ 250/273*7 ՊԷ100 SDR17	հատ	3.0
2	DN250xDN250մմ, PN=1.6ՄՊա, պողպատե եռաբաշխիչ մոնտաժումով	հատ	1.0
3	DN250մմ, PN=1.6ՄՊա, պողպատե կցաշուրթ մոնտաժումով	հատ	4.0
4	DN 250մմ, PN=1.6ՄՊա սեպավոր փական մոնտաժումով	հատ	2.0
5	Բետոնե հենարանների իրականացում B 15 դասի բետոնից 0.3x0.3x0.20 մ	$մ^3$	0.0360
6	DN 273x4 մմ պողպատե խողովակ մոնտաժումով, փորձարկումով	մ	3.0
7	Պողպատե խողովակների և ձևավոր մասերի երկշերտ ներկում	$մ^2$	2.570
8	Ե/բ կլոր հոր հավաքովի էլեմեոտներից D=1.5 մ, H=1.2մ	կառ.	1.0

ԾԱՆՈԹՈՒԹՅՈՒՆ

1. Փականային հորերի հստակ տեղերը ենթակա են ճշտման շինարարության ընթացքում:

Փոխ	Քան	Թերթ	N փաս.	Ստորագ.	Ամսաթ.
Ն.Գ.Ի.		Վ.Բաղալյան			
Նախագծեց		Է.Հովաքաշյան			
Նախագծեց		Ա.Նիկողոսյան			
Ստուգեց		Գ.Մելիքսեթյան			

Պայմանագիր N *ԵՔ– ԲՄԽԱՇՀԲ-23/96*

Երևան քաղաքի Դավթաշեն թաղամասի սեփական սեկտորի (գյուղի) ոռոգման ցանցի բարեկարգման *նախագծանախահաշվային փաստաթղթերի կազմման խորհրդատվական* աշխատանքներ

Ոռոգման ցանցի բարեկարգման աշխատանքներ

փուլ	թերթ	թերթեր
Ա Ն	57	69

Փականային հորեր
ՓՀ-1, ՓՀ-2

Փականային հոր ՓՀ-3,
D=2.0մ, H=1.2մ

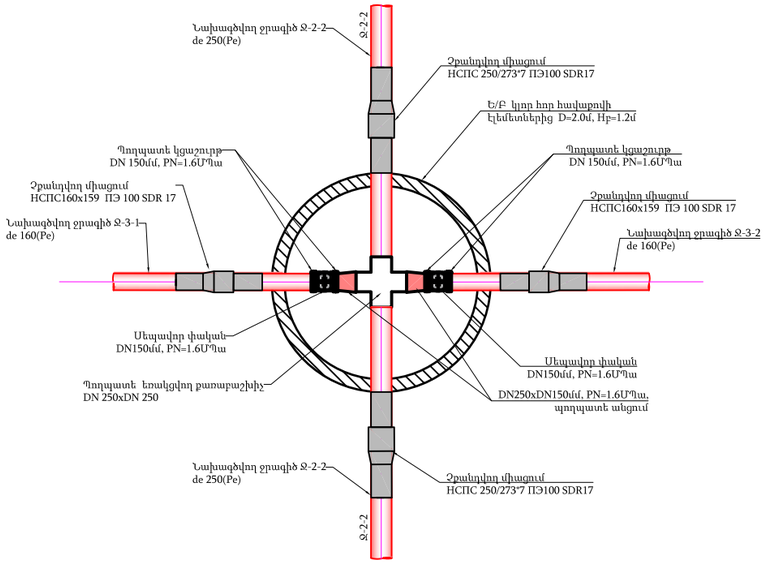

Փականային հոր ՓՀ-4,
D=2.0մ, H=1.2մ

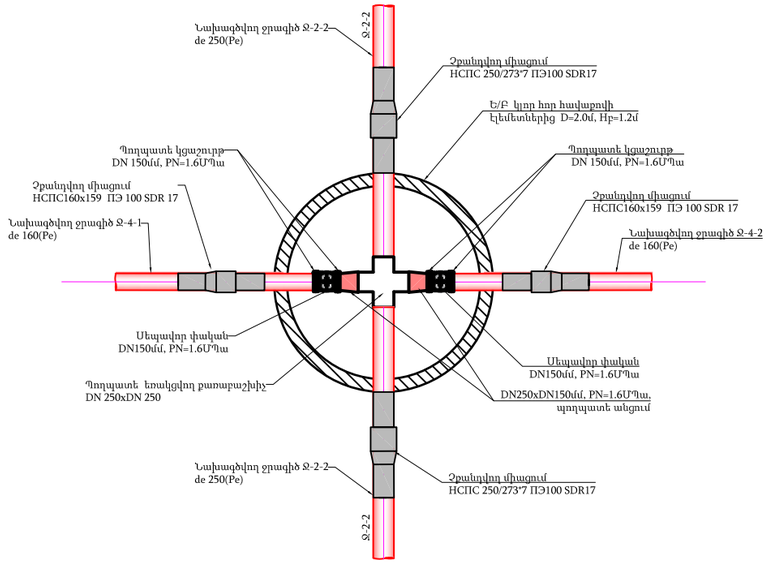

Փականային հոր ՓՀ-9,
D=2.0մ, H=1.2մ

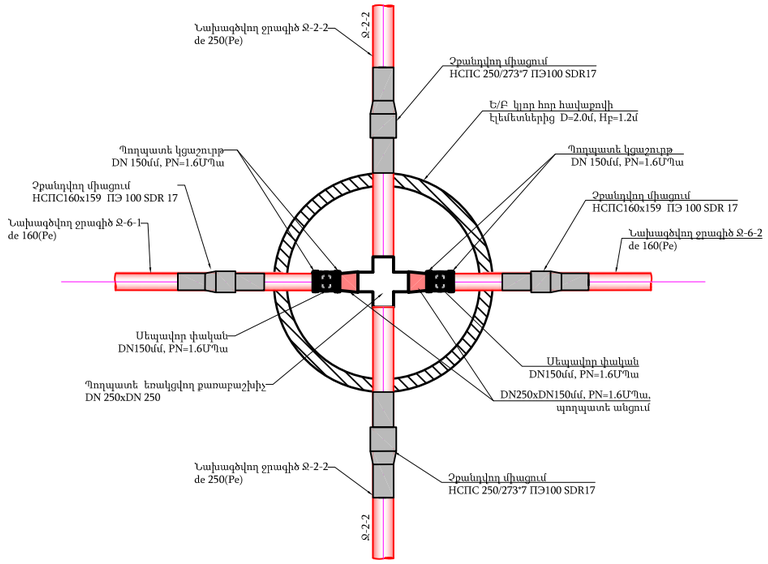

Փականային հոր ՓՀ-3,
D=2.0մ, H=1.2մ
ՓԱԿԱՆԱՅԻՆ ՀՈՐԻ ՄԱՍՆԱԳԻՐ

1	Չթանդվող միացում ՀՍՊՍ 250/273*7 ՊԷ100 SDR17	հատ	2.0
2	Չթանդվող միացում ՀՍՊՍ160x159 ՊԷ 100 SDR 17	հատ	2.0
3	DN250xDN250մմ, PN=1.6ՄՊա, պողպատե քառաբաշխիչ մոնտաժումով	հատ	1.0
4	DN250xDN150մմ, PN=1.6ՄՊա, պողպատե անցում մոնտաժումով	հատ	2.0
5	DN150մմ, PN=1.6ՄՊա, պողպատե կցաշուրթ մոնտաժումով	հատ	4.0
6	DN 150մմ, PN=1.6ՄՊա սեպավոր փական մոնտաժումով	հատ	2.0
7	Բետոնե հենարանների իրականացում B 15 դասի բետոնից 0.3x0.3x0.20 մ	$մ^3$	0.0360
8	DN 273x4 մմ պողպատե խողովակ մոնտաժումով, փորձարկումով	մ	2.0
9	DN 159x4 մմ պողպատե խողովակ մոնտաժումով, փորձարկումով	մ	1.0
10	Պողպատե խողովակների և ձնավոր մասերի երկշերտ ներկում	$մ^2$	4.60
8	Ե/բ կլոր հոր հավաքովի էլեմեսներից D=2.0 մ, H=1.2մ	կառ.	1.0

Փականային հոր ՓՀ-4,
D=2.0մ, H=1.2մ
ՓԱԿԱՆԱՅԻՆ ՀՈՐԻ ՄԱՍՆԱԳԻՐ

1	Չթանդվող միացում ՀՍՊՍ 250/273*7 ՊԷ100 SDR17	հատ	2.0
2	Չթանդվող միացում ՀՍՊՍ160x159 ՊԷ 100 SDR 17	հատ	2.0
3	DN250xDN250մմ, PN=1.6ՄՊա, պողպատե քառաբաշխիչ մոնտաժումով	հատ	1.0
4	DN250xDN150մմ, PN=1.6ՄՊա, պողպատե անցում մոնտաժումով	հատ	2.0
5	DN150մմ, PN=1.6ՄՊա, պողպատե կցաշուրթ մոնտաժումով	հատ	4.0
6	DN 150մմ, PN=1.6ՄՊա սեպավոր փական մոնտաժումով	հատ	2.0
7	Բետոնե հենարանների իրականացում B 15 դասի բետոնից 0.3x0.3x0.20 մ	$մ^3$	0.0360
8	DN 273x4 մմ պողպատե խողովակ մոնտաժումով, փորձարկումով	մ	2.0
9	DN 159x4 մմ պողպատե խողովակ մոնտաժումով, փորձարկումով	մ	1.0
10	Պողպատե խողովակների և ձնավոր մասերի երկշերտ ներկում	$մ^2$	4.60
8	Ե/բ կլոր հոր հավաքովի էլեմեսներից D=2.0 մ, H=1.2մ	կառ.	1.0

Փականային հոր ՓՀ-9,
D=2.0մ, H=1.2մ
ՓԱԿԱՆԱՅԻՆ ՀՈՐԻ ՄԱՍՆԱԳԻՐ

1	Չթանդվող միացում ՀՍՊՍ 250/273*7 ՊԷ100 SDR17	հատ	2.0
2	Չթանդվող միացում ՀՍՊՍ160x159 ՊԷ 100 SDR 17	հատ	2.0
3	DN250xDN250մմ, PN=1.6ՄՊա, պողպատե քառաբաշխիչ մոնտաժումով	հատ	1.0
4	DN250xDN150մմ, PN=1.6ՄՊա, պողպատե անցում մոնտաժումով	հատ	2.0
5	DN150մմ, PN=1.6ՄՊա, պողպատե կցաշուրթ մոնտաժումով	հատ	4.0
6	DN 150մմ, PN=1.6ՄՊա սեպավոր փական մոնտաժումով	հատ	2.0
7	Բետոնե հենարանների իրականացում B 15 դասի բետոնից 0.3x0.3x0.20 մ	$մ^3$	0.0360
8	DN 273x4 մմ պողպատե խողովակ մոնտաժումով, փորձարկումով	մ	2.0
9	DN 159x4 մմ պողպատե խողովակ մոնտաժումով, փորձարկումով	մ	1.0
10	Պողպատե խողովակների և ձնավոր մասերի երկշերտ ներկում	$մ^2$	4.60
8	Ե/բ կլոր հոր հավաքովի էլեմեսներից D=2.0 մ, H=1.2մ	կառ.	1.0

ԾԱՆՈԹՈՒԹՅՈՒՆ

1. Փականային հորերի հստակ տեղերը ենթակա են ճշտման շինարարության ընթացքում:

Փոխ	Քան	Թերթ	N փաս.	Ստորագ.	Ամսաթ.
Ն.Գ.Ի.		Վ.Բաղալյան			
Նախագծեց		Է.Հողաբաշյան			
Նախագծեց		Ա.Նիկողոսյան			
Ստուգեց		Գ.Մելիքսեթյան			

Պայմանագիր N *ԵՔ– ԲՄԽԱՇՀԲ-23/96*

Երևան քաղաքի Դավթաշեն թաղամասի սեփական սեկտորի (գյուղի) ոռոգման ցանցի բարեկարգման *նախագծանախահաշվային փաստաթղթերի կազմման խորհրդատվական* աշխատանքներ

Ոռոգման ցանցի բարեկարգման աշխատանքներ

փուլ	թերթ	թերթեր
Ա Ն	58	69

Փականային հորեր
ՓՀ-3, ՓՀ-4, ՓՀ-9

Փականային հոր Փշ-6,
D=1,5 մ, H=1.2մ

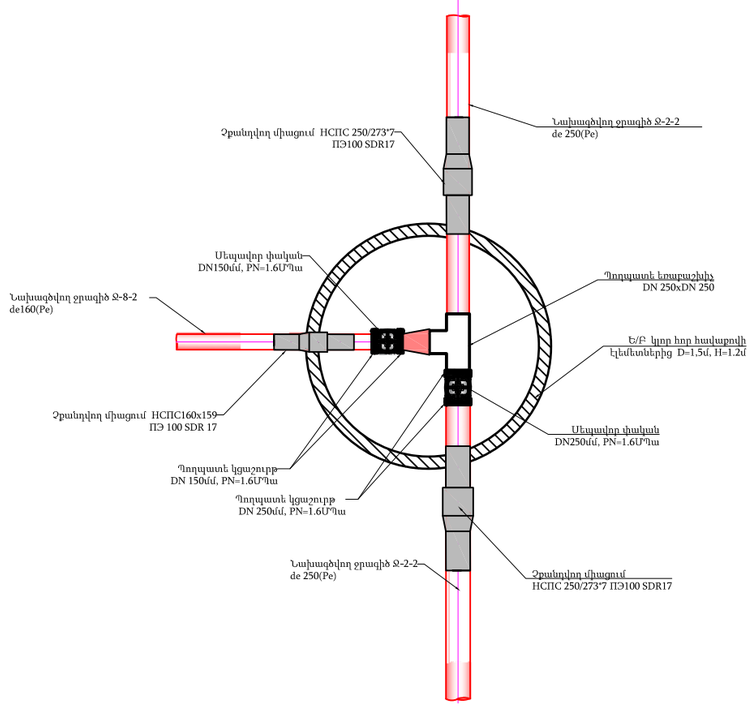

Փականային հոր Փշ-6,
D=1.5մ, H=1.2մ

ՓԱԿԱՆԱՅԻՆ ՀՈՐԻ ՄԱՍՆԱԳԻՐ

1	Չքանդվող միացում HՊՊ 250/273*7 ՊԷ100 SDR17	հատ	2.0
2	Չքանդվող միացում HՊՊ160x159 ՊԷ 100 SDR 17	հատ	1.0
3	DN250xDN250մմ, PN=1.6ՄՊա, պողպատե եռաբաշխիչ մոնտաժումով	հատ	1.0
4	DN250xDN150մմ, PN=1.6ՄՊա, պողպատե անցում մոնտաժումով	հատ	1.0
5	DN250մմ, PN=1.6ՄՊա, պողպատե կցաշուրթ մոնտաժումով	հատ	2.0
6	DN150մմ, PN=1.6ՄՊա, պողպատե կցաշուրթ մոնտաժումով	հատ	2.0
7	DN 250մմ, PN=1.6ՄՊա սեպավոր փական մոնտաժումով	հատ	1.0
8	DN 150մմ, PN=1.6ՄՊա սեպավոր փական մոնտաժումով	հատ	1.0
9	Բետոնե հենարանների իրականացում B 15 դասի բետոնից 0.3x0.3x0.20 մ	$մ^3$	0.0360
10	DN 273x4 մմ պողպատե խողովակ մոնտաժումով, փորձարկումով	մ	1.0
11	DN 159x4 մմ պողպատե խողովակ մոնտաժումով, փորձարկումով	մ	1.0
12	Պողպատե խողովակների և ձևավոր մասերի երկշերտ ներկում	$մ^2$	2.213
13	Ե/Բ կլոր հոր հավաքովի էլեմետներից D=1.5 մ, H=1.2մ	կառ.	1.0

ԾԱՆՈԹՈՒԹՅՈՒՆ

1. Փականային հորերի հստակ տեղերը ենթակա են ճշտման շինարարության ընթացքում:

Փականային հոր Փշ-7,
D=1,5 մ, H=1.2մ

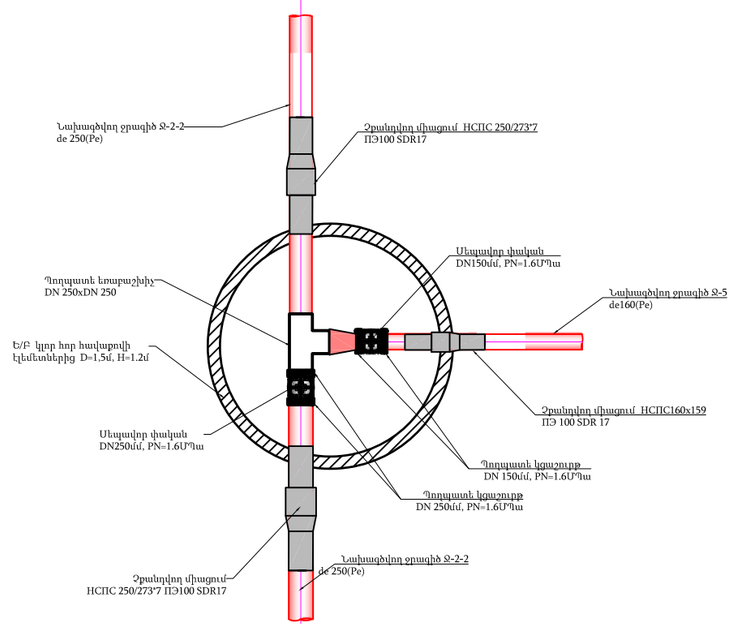

Փականային հոր Փշ-7,
D=1,5 մ, H=1.2մ

ՓԱԿԱՆԱՅԻՆ ՀՈՐԻ ՄԱՍՆԱԳԻՐ

1	Չքանդվող միացում HՊՊ 250/273*7 ՊԷ100 SDR17	հատ	2.0
2	Չքանդվող միացում HՊՊ160x159 ՊԷ 100 SDR 17	հատ	1.0
3	DN250xDN250մմ, PN=1.6ՄՊա, պողպատե եռաբաշխիչ մոնտաժումով	հատ	1.0
4	DN250xDN150մմ, PN=1.6ՄՊա, պողպատե անցում մոնտաժումով	հատ	1.0
5	DN250մմ, PN=1.6ՄՊա, պողպատե կցաշուրթ մոնտաժումով	հատ	2.0
6	DN150մմ, PN=1.6ՄՊա, պողպատե կցաշուրթ մոնտաժումով	հատ	2.0
7	DN 250մմ, PN=1.6ՄՊա սեպավոր փական մոնտաժումով	հատ	1.0
8	DN 150մմ, PN=1.6ՄՊա սեպավոր փական մոնտաժումով	հատ	1.0
9	Բետոնե հենարանների իրականացում B 15 դասի բետոնից 0.3x0.3x0.20 մ	$մ^3$	0.0360
10	DN 273x4 մմ պողպատե խողովակ մոնտաժումով, փորձարկումով	մ	1.0
11	DN 159x4 մմ պողպատե խողովակ մոնտաժումով, փորձարկումով	մ	1.0
12	Պողպատե խողովակների և ձևավոր մասերի երկշերտ ներկում	$մ^2$	2.213
13	Ե/Բ կլոր հոր հավաքովի էլեմետներից D=1.5 մ, H=1.2մ	կառ.	1.0

Փոխ	Քան	Թերթ	N փաս.	Ստորագ.	Ամսաթ.
Ն.Գ.Ի.		Վ.Բաղալյան			
Նախագծեց		Է.Հողաբաշյան			
Նախագծեց		Ա.Նիկողոսյան			
Ստուգեց		Գ.Մելիքսեթյան			

Պայմանագիր N *ԵՔ– ԲՄԽՄՇՀԲ-23/96*

Երևան քաղաքի Դավթաշեն թաղամասի սեփական սեկտորի (գյուղի) ոռոգման ցանցի բարեկարգման *նախագծանախահաշվային փաստաթղթերի կազմման խորհրդատվական* աշխատանքներ

Ոռոգման ցանցի բարեկարգման աշխատանքներ

փուլ	թերթ	թերթեր
Ա Ն	59	69

Փականային հորեր
Փշ-6, Փշ-7

Փականային հոր ՓՀ-8,
D=1,5 մ, H=1.2մ

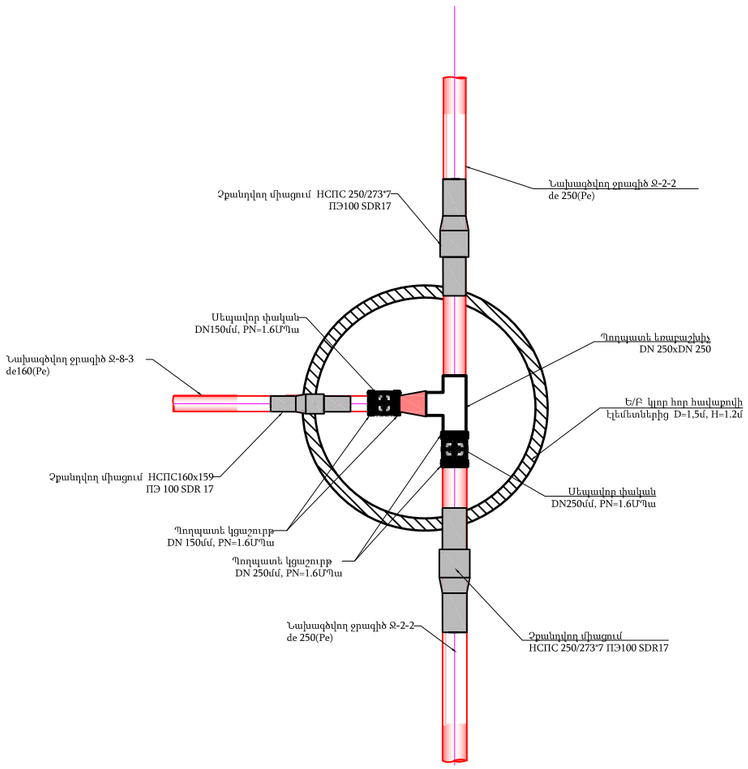

Փականային հոր ՓՀ-8,
D=1,5 մ, H=1.2մ

ՓԱԿԱՆԱՅԻՆ ՀՈՐԻ ՄԱՄՆԱԳԻՐ

1	Չքանդվող միացում HՊՊՀ 250/273*7 ՊԷ100 SDR17	հատ	2.0
2	Չքանդվող միացում HՊՊՀ160x159 ՊԷ 100 SDR 17	հատ	1.0
3	DN250xDN250մմ, PN=1.6ՄՊա, պողպատե եռաբաշխիչ մոնտաժումով	հատ	1.0
4	DN250xDN150մմ, PN=1.6ՄՊա, պողպատե անցում մոնտաժումով	հատ	1.0
5	DN250մմ, PN=1.6ՄՊա, պողպատե կցաշուրթ մոնտաժումով	հատ	2.0
6	DN150մմ, PN=1.6ՄՊա, պողպատե կցաշուրթ մոնտաժումով	հատ	2.0
7	DN 250մմ, PN=1.6ՄՊա սեպավոր փական մոնտաժումով	հատ	1.0
8	DN 150մմ, PN=1.6ՄՊա սեպավոր փական մոնտաժումով	հատ	1.0
9	Բետոնե հենարանների իրականացում B 15 դասի բետոնից 0.3x0.3x0.20 մ	$մ^3$	0.0360
10	DN 273x4 մմ պողպատե խողովակ մոնտաժումով, փորձարկումով	մ	1.0
11	DN 159x4 մմ պողպատե խողովակ մոնտաժումով, փորձարկումով	մ	1.0
12	Պողպատե խողովակների և ձևավոր մասերի երկշերտ ներկում	$մ^2$	2.213
13	Ե/բ կլոր հոր հավաքովի էլեմետներից D=1.5 մ, H=1.2մ	կառ.	1.0

ԾԱՆՈԹՈՒԹՅՈՒՆ

1. Փականային հորերի հստակ տեղերը ենթակա են ճշտման շինարարության ընթացքում:

Փականային հոր ՓՀ-5,
D=2.0մ, H=1.2մ

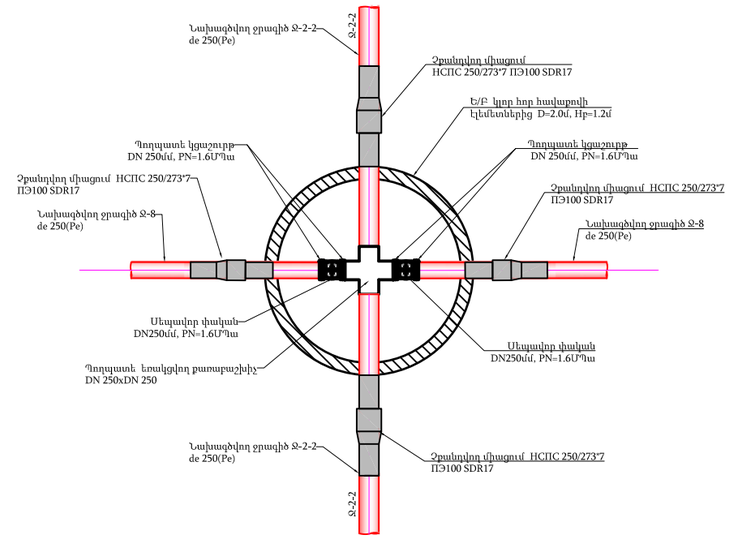

Փականային հոր ՓՀ-5,
D=2.0մ, H=1.2մ

ՓԱԿԱՆԱՅԻՆ ՀՈՐԻ ՄԱՄՆԱԳԻՐ

1	Չքանդվող միացում HՊՊՀ 250/273*7 ՊԷ100 SDR17	հատ	4.0
2	DN250xDN250մմ, PN=1.6ՄՊա, պողպատե քառաբաշխիչ մոնտաժումով	հատ	1.0
3	DN250մմ, PN=1.6ՄՊա, պողպատե կցաշուրթ մոնտաժումով	հատ	4.0
4	DN 250մմ, PN=1.6ՄՊա սեպավոր փական մոնտաժումով	հատ	2.0
5	Բետոնե հենարանների իրականացում B 15 դասի բետոնից 0.3x0.3x0.20 մ	$մ^3$	0.0360
6	DN 273x4 մմ պողպատե խողովակ մոնտաժումով, փորձարկումով	մ	2.0
7	Պողպատե խողովակների և ձևավոր մասերի երկշերտ ներկում	$մ^2$	3.430
8	Ե/բ կլոր հոր հավաքովի էլեմետներից D=2.0 մ, H=1.2մ	կառ.	1.0

Փոխ	Քան	Թերթ	N փաս.	Ստորագ.	Ամսաթ.
Ն.Գ.Ի.		Վ.Բաղալյան			
Նախագծեց		Է.Հողաբաշյան			
Նախագծեց		Ա.Նիկողոսյան			
Ստուգեց		Գ.Մելիքսեթյան			

Պայմանագիր N *ԵՔ– ԲՄԽԱՇՀԲ-23/96*

Երևան քաղաքի Դավթաշեն թաղամասի սեփական սեկտորի (գյուղի) ոռոգման ցանցի բարեկարգման *նախագծանախահաշվային փաստաթղթերի կազմման խորհրդատվական* աշխատանքներ

Ոռոգման ցանցի բարեկարգման աշխատանքներ

փուլ	թերթ	թերթեր
Ա Ն	60	69

Փականային հորեր
ՓՀ-8, ՓՀ-5

Փականային հոր Փշ-10,
D=1,5մ, H=1.2մ

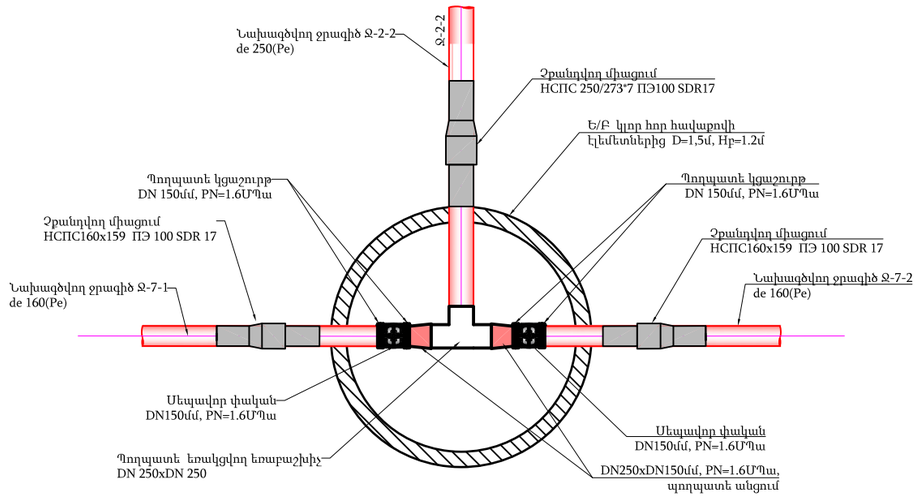

Փականային հոր Փշ-10,
D=1,5մ, H=1.2մ

ՓԱԿԱՆԱՅԻՆ ՀՈՐԻ ՄԱՄՆԱԳԻՐ

1	Չքանդվող միացում HՍՊՀ 250/273*7 ՊԷ100 SDR17	հատ	1.0
2	Չքանդվող միացում HՍՊՀ160x159 ՊԷ 100 SDR 17	հատ	2.0
3	DN250xDN250մմ, PN=1.6ՄՊա, պողպատե եռաբաշխիչ մոնտաժումով	հատ	1.0
4	DN250xDN150մմ, PN=1.6ՄՊա, պողպատե անցում մոնտաժումով	հատ	2.0
5	DN150մմ, PN=1.6ՄՊա, պողպատե կցաշուրթ մոնտաժումով	հատ	4.0
6	DN 150մմ, PN=1.6ՄՊա սեպավոր փական մոնտաժումով	հատ	2.0
7	Բետոնե հենարանների իրականացում B 15 դասի բետոնից 0.3x0.3x0.20 մ	$մ^3$	0.0360
8	DN 273x4 մմ պողպատե խողովակ մոնտաժումով, փորձարկումով	մ	1.0
9	DN 159x4 մմ պողպատե խողովակ մոնտաժումով, փորձարկումով	մ	1.0
10	Պողպատե խողովակների և ձևավոր մասերի երկշերտ ներկում	$մ^2$	3.740
11	Ե/բ կլոր հոր հավաքովի էլեմեմտներից D=1.5 մ, H=1.2մ	կառ.	1.0

Փականային հոր Փշ-11,
D=2.0մ, H=1.2մ

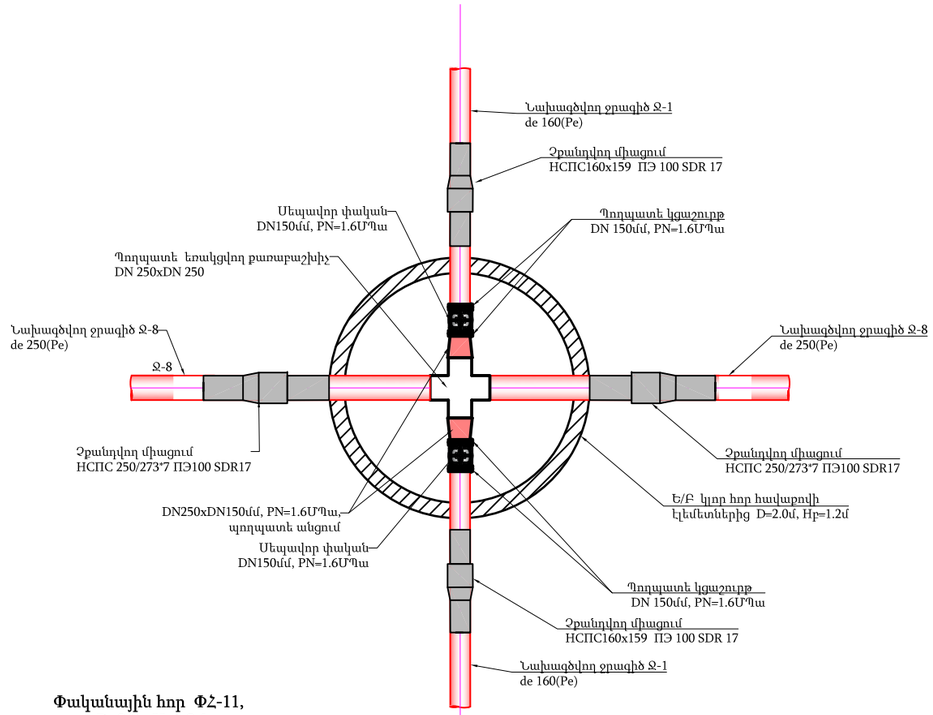

Փականային հոր Փշ-11,
D=2,0 , H=1.2մ

ՓԱԿԱՆԱՅԻՆ ՀՈՐԻ ՄԱՄՆԱԳԻՐ

1	Չքանդվող միացում HՍՊՀ 250/273*7 ՊԷ100 SDR17	հատ	2.0
2	Չքանդվող միացում HՍՊՀ160x159 ՊԷ 100 SDR 17	հատ	2.0
3	DN250xDN250մմ, PN=1.6ՄՊա, պողպատե քառաբաշխիչ մոնտաժումով	հատ	1.0
4	DN250xDN150մմ, PN=1.6ՄՊա, պողպատե անցում մոնտաժումով	հատ	2.0
5	DN150մմ, PN=1.6ՄՊա, պողպատե կցաշուրթ մոնտաժումով	հատ	4.0
6	DN 150մմ, PN=1.6ՄՊա սեպավոր փական մոնտաժումով	հատ	2.0
7	Բետոնե հենարանների իրականացում B 15 դասի բետոնից 0.3x0.3x0.20 մ	$մ^3$	0.0360
8	DN 273x4 մմ պողպատե խողովակ մոնտաժումով, փորձարկումով	մ	2.0
9	DN 159x4 մմ պողպատե խողովակ մոնտաժումով, փորձարկումով	մ	1.0
10	Պողպատե խողովակների և ձևավոր մասերի երկշերտ ներկում	$մ^2$	2.200
11	Ե/բ կլոր հոր հավաքովի էլեմեմտներից D=2.0 մ, H=1.2մ	կառ.	1.0

ԾԱՆՈԹՈՒԹՅՈՒՆ

1. Փականային հորերի հստակ տեղերը ենթակա են ճշտման շինարարության ընթացքում:

Փոխ	Քան	Թերթ	N փաս.	Ստորագ.	Ամսաթ.
Ն.Գ.Ի.		Վ.Բաղալյան			
Նախագծեց		Է.Հողաբաշյան			
Նախագծեց		Ա.Նիկողոսյան			
Ստուգեց		Գ.Մելիքսեթյան			

Պայմանագիր N *ԵՔ– ԲՄԽԱՇՀԲ-23/96*

Երևան քաղաքի Դավթաշեն թաղամասի սեփական սեկտորի (գյուղի) ոռոգման ցանցի բարեկարգման *նախագծանախահաշվային փաստաթղթերի կազմման խորհրդատվական* աշխատանքներ

Ոռոգման ցանցի բարեկարգման աշխատանքներ

փուլ	թերթ	թերթեր
Ա Ն	61	69

Փականային հորեր
Փշ-10, Փշ-11

Փականային հոր Փշ-12,
D=1,5մ, H=1.2մ

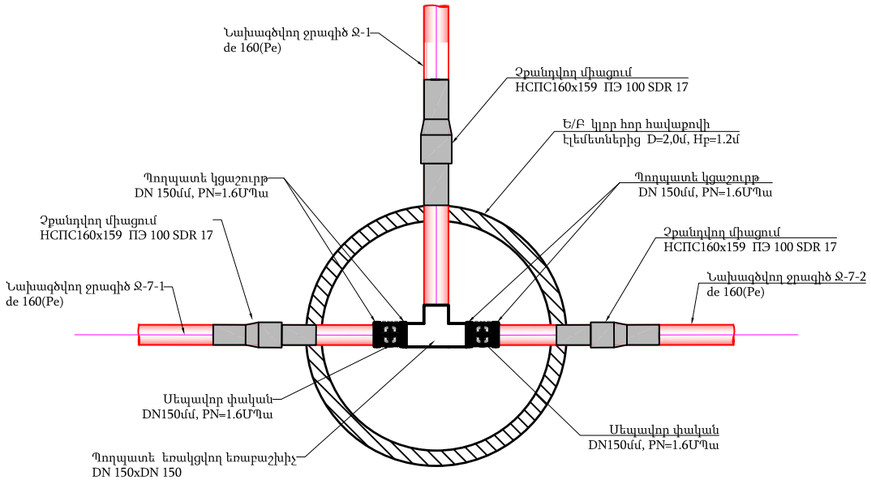

Փականային հոր Փշ-12,
D=2,0 , H=1.2մ

ՓԱԿԱՆԱՅԻՆ ՀՈՐԻ ՄԱՄՆԱԳԻՐ

1	Չթանդվող միացում HՍՊՀ160x159 ՊԷ 100 SDR 17	հատ	3.0
2	DN150xDN150մմ, PN=1.6ՄՊա, պողպատե եռաբաշխիչ մոնտաժումով	հատ	1.0
3	DN150մմ, PN=1.6ՄՊա, պողպատե կցաշուրթ մոնտաժումով	հատ	4.0
4	DN 150մմ, PN=1.6ՄՊա սեպավոր փական մոնտաժումով	հատ	2.0
5	Բետոնե հենարանների իրականացում B 15 դասի բետոնից 0.3x0.3x0.20 մ	$մ^3$	0.0360
6	DN 159x4 մմ պողպատե խողովակ մոնտաժումով, փորձարկումով	մ	1.5
7	Պողպատե խողովակների և ձևավոր մասերի երկշերտ ներկում	$մ^2$	0.750
8	Ե/բ կլոր հոր հավաքովի էլեմետներից D=2.0 մ, H=1.2մ	կառ.	1.0

Փականային հոր Փշ-13,
D=1,5 մ, H=1.2մ

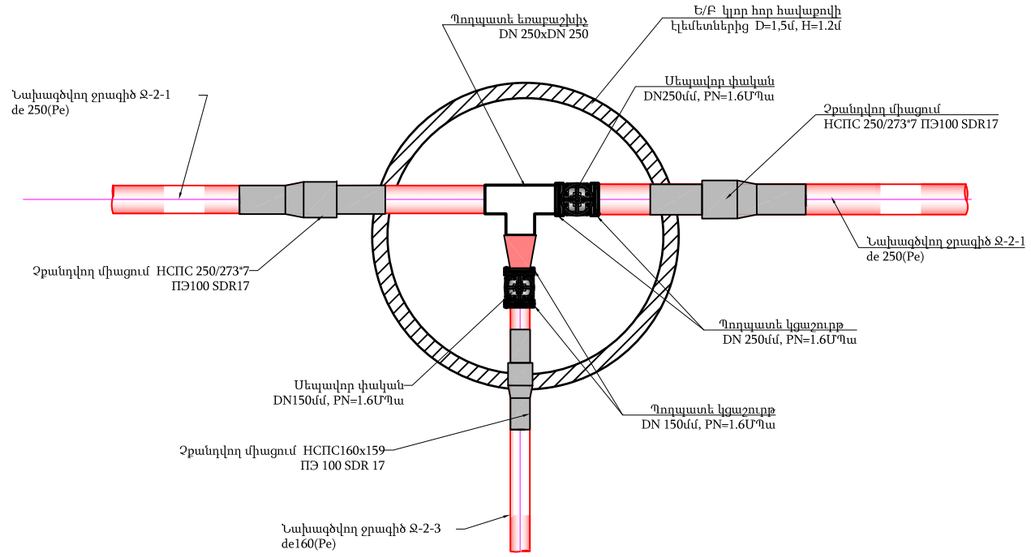

Փականային հոր Փշ-13,
D=1,5 , H=1.2մ

ՓԱԿԱՆԱՅԻՆ ՀՈՐԻ ՄԱՄՆԱԳԻՐ

1	Չթանդվող միացում HՍՊՀ 250/273*7 ՊԷ100 SDR17	հատ	2.0
2	Չթանդվող միացում HՍՊՀ160x159 ՊԷ 100 SDR 17	հատ	1.0
3	DN250xDN250մմ, PN=1.6ՄՊա, պողպատե եռաբաշխիչ մոնտաժումով	հատ	1.0
4	DN250xDN150մմ, PN=1.6ՄՊա, պողպատե անցում մոնտաժումով	հատ	1.0
5	DN250մմ, PN=1.6ՄՊա, պողպատե կցաշուրթ մոնտաժումով	հատ	2.0
6	DN150մմ, PN=1.6ՄՊա, պողպատե կցաշուրթ մոնտաժումով	հատ	2.0
7	DN 250մմ, PN=1.6ՄՊա սեպավոր փական մոնտաժումով	հատ	1.0
8	DN 150մմ, PN=1.6ՄՊա սեպավոր փական մոնտաժումով	հատ	1.0
9	Բետոնե հենարանների իրականացում B 15 դասի բետոնից 0.3x0.3x0.20 մ	$մ^3$	0.0360
10	DN 273x4 մմ պողպատե խողովակ մոնտաժումով, փորձարկումով	մ	2.0
11	DN 159x4 մմ պողպատե խողովակ մոնտաժումով, փորձարկումով	մ	1.0
12	Պողպատե խողովակների և ձևավոր մասերի երկշերտ ներկում	$մ^2$	2.210
13	Ե/բ կլոր հոր հավաքովի էլեմետներից D=1.5մ, H=1.2մ	կառ.	1.0

ԾԱՆՈԹՈՒԹՅՈՒՆ

1. Փականային հորերի հստակ տեղերը ենթակա են ճշտման շինարարության ընթացքում:

Փոխ	Քան	Թերթ	N փաս.	Ստորագ.	Ամսաթ.
Ն.Գ.Ի.		Վ.Բաղալյան			
Նախագծեց		Է.Հողաբաշյան			
Նախագծեց		Ա.Նիկողոսյան			
Ստուգեց		Գ.Մելիքսեթյան			

Պայմանագիր N *ԵՔ– ԲՄԽԱՇՀԲ-23/96*

Երևան քաղաքի Դավթաշեն թաղամասի սեփական սեկտորի (գյուղի) ոռոգման ցանցի բարեկարգման *նախագծանախահաշվային փաստաթղթերի կազմման խորհրդատվական* աշխատանքներ

Ոռոգման ցանցի բարեկարգման աշխատանքներ

փուլ	թերթ	թերթեր
Ա Ն	62	69

Փականային հորեր
Փշ-12, Փշ-13

Փականային հոր ՓՀ-14,
D=1,5 մ, H=1.2մ

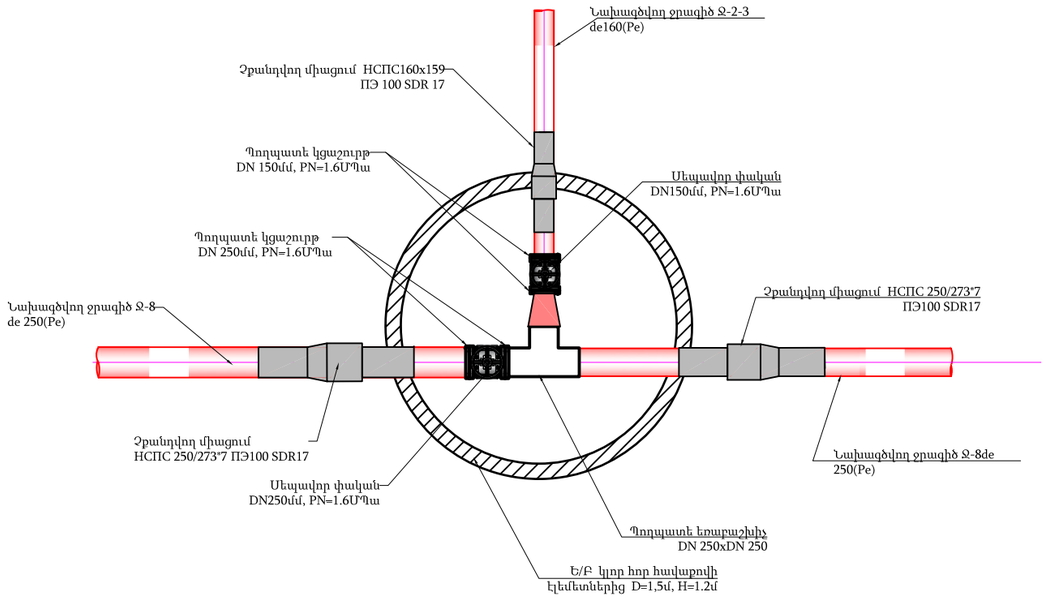

Փականային հոր ՓՀ-15,
D=1,5 , H=1.2մ

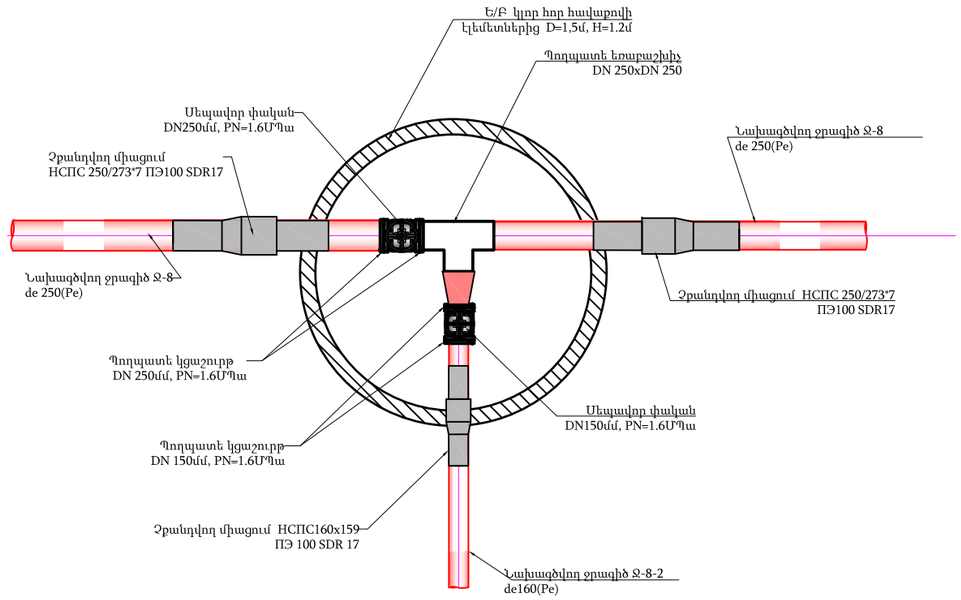

Փականային հոր ՓՀ-14,
D=1,5 , H=1.2մ

ՓԱԿԱՆԱՅԻՆ ՀՈՐԻ ՄԱՄՆԱԳԻՐ

1	Չքանղվող միացում ՀՀՊՀ 250/273*7 ՊԷ100 SDR17	հատ	2.0
2	Չքանղվող միացում ՀՀՊՀ160x159 ՊԷ 100 SDR 17	հատ	1.0
3	DN250xDN250մմ, PN=1.6ՄՊա, պողպատե եռաբաշխիչ մոնտաժումով	հատ	1.0
4	DN250xDN150մմ, PN=1.6ՄՊա, պողպատե անցում մոնտաժումով	հատ	1.0
5	DN250մմ, PN=1.6ՄՊա, պողպատե կցաշուրթ մոնտաժումով	հատ	2.0
6	DN150մմ, PN=1.6ՄՊա, պողպատե կցաշուրթ մոնտաժումով	հատ	2.0
7	DN 250մմ, PN=1.6ՄՊա սեպավոր փական մոնտաժումով	հատ	1.0
8	DN 150մմ, PN=1.6ՄՊա սեպավոր փական մոնտաժումով	հատ	1.0
9	Բետոնե հենարանների իրականացում B 15 դասի բետոնից 0.3x0.3x0.20 մ	$մ^3$	0.0360
10	DN 273x4 մմ պողպատե խողովակ մոնտաժումով, փորձարկումով	մ	2.0
11	DN 159x4 մմ պողպատե խողովակ մոնտաժումով, փորձարկումով	մ	1.0
12	Պողպատե խողովակների և ձևավոր մասերի երկշերտ ներկում	$մ^2$	2.20
13	Ե/բ կլոր հոր հավաքովի էլեմեետներից D=1.5մ, H=1.2մ	կառ.	1.0

Փականային հոր ՓՀ-15,
D=1,5 , H=1.2մ

ՓԱԿԱՆԱՅԻՆ ՀՈՐԻ ՄԱՄՆԱԳԻՐ

1	Չքանղվող միացում ՀՀՊՀ 250/273*7 ՊԷ100 SDR17	հատ	2.0
2	Չքանղվող միացում ՀՀՊՀ160x159 ՊԷ 100 SDR 17	հատ	1.0
3	DN250xDN250մմ, PN=1.6ՄՊա, պողպատե եռաբաշխիչ մոնտաժումով	հատ	1.0
4	DN250xDN150մմ, PN=1.6ՄՊա, պողպատե անցում մոնտաժումով	հատ	1.0
5	DN250մմ, PN=1.6ՄՊա, պողպատե կցաշուրթ մոնտաժումով	հատ	2.0
6	DN150մմ, PN=1.6ՄՊա, պողպատե կցաշուրթ մոնտաժումով	հատ	2.0
7	DN 250մմ, PN=1.6ՄՊա սեպավոր փական մոնտաժումով	հատ	1.0
8	DN 150մմ, PN=1.6ՄՊա սեպավոր փական մոնտաժումով	հատ	1.0
9	Բետոնե հենարանների իրականացում B 15 դասի բետոնից 0.3x0.3x0.20 մ	$մ^3$	0.0360
10	DN 273x4 մմ պողպատե խողովակ մոնտաժումով, փորձարկումով	մ	2.0
11	DN 159x4 մմ պողպատե խողովակ մոնտաժումով, փորձարկումով	մ	1.0
12	Պողպատե խողովակների և ձևավոր մասերի երկշերտ ներկում	$մ^2$	2.20
13	Ե/բ կլոր հոր հավաքովի էլեմեետներից D=1.5մ, H=1.2մ	կառ.	1.0

ԾԱՆՈԹՈՒԹՅՈՒՆ

1. Փականային հորերի հստակ տեղերը ենթակա են ճշտման շինարարության ընթացքում:

Փոխ	Քան	Թերթ	N փաս.	Ստորագ.	Ամսաթ.
Ն.Գ.Ի.		Վ.Բաղալյան			
Նախագծեց		Է.Հողաբաշյան			
Նախագծեց		Ա.Նիկողոսյան			
Ստուգեց		Գ.Մելիքսեթյան			

Պայմանագիր N *ԵՔ– ԲՄԽԱՇՀԲ-23/96*

Երևան քաղաքի Դավթաշեն թաղամասի սեփական սեկտորի (գյուղի) ոռոգման ցանցի բարեկարգման *նախագծանախահաշվային փաստաթղթերի կազմման խորհրդատվական* աշխատանքներ

Ոռոգման ցանցի բարեկարգման աշխատանքներ

փուլ	թերթ	թերթեր
Ա Ն	63	69

Փականային հորեր
ՓՀ-14, ՓՀ-15

Փականային հոր Փշ-16,
D=1,5 , H=1.2մ

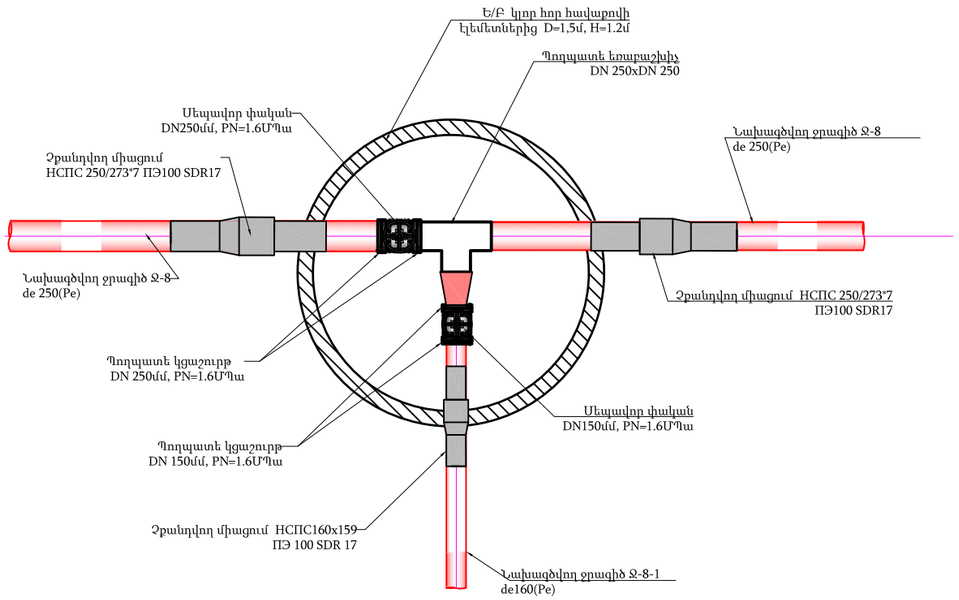

Փականային հոր Փշ-17,
D=1,5 մ, H=1.2մ

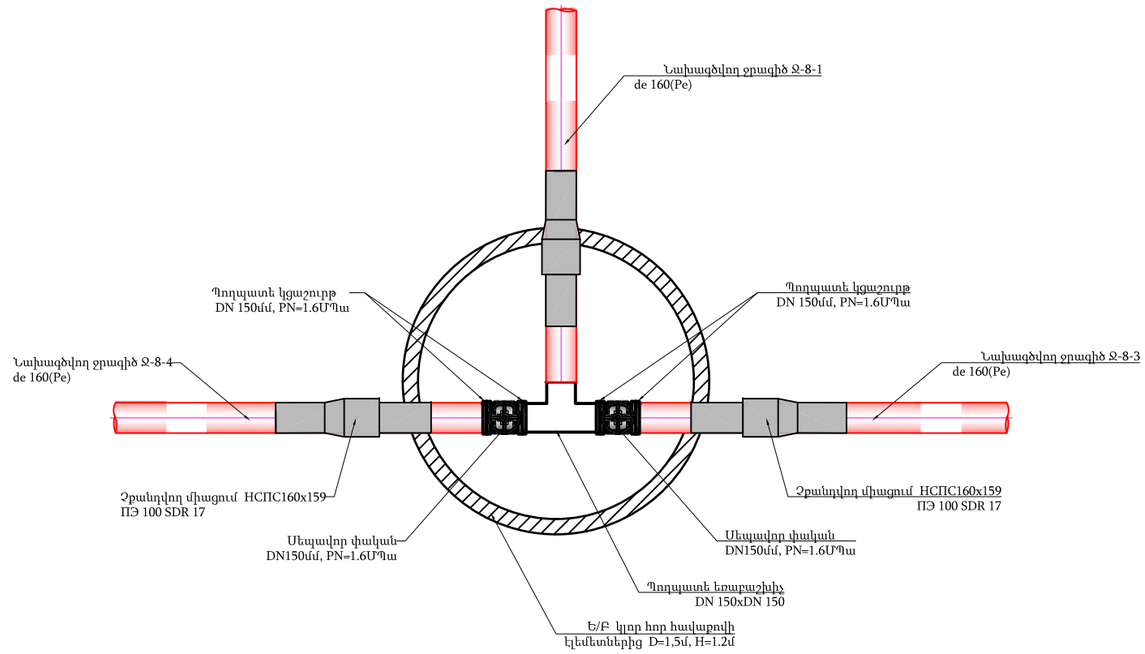

Փականային հոր Փշ-16,
D=1,5 , H=1.2մ

ՓԱԿԱՆԱՅԻՆ ՀՈՐԻ ՄԱՍՆԱԳԻՐ

1	Չքանդվող միացում ՀՍՊՀ 250/273*7 ՊԷ100 SDR17	հատ	2.0
2	Չքանդվող միացում ՀՍՊՀ160x159 ՊԷ 100 SDR 17	հատ	1.0
3	DN250xDN250մմ, PN=1.6ՄՊա, պողպատե եռաբաշխիչ մոնտաժումով	հատ	1.0
4	DN250xDN150մմ, PN=1.6ՄՊա, պողպատե անցում մոնտաժումով	հատ	1.0
5	DN250մմ, PN=1.6ՄՊա, պողպատե կցաշուրթ մոնտաժումով	հատ	2.0
6	DN150մմ, PN=1.6ՄՊա, պողպատե կցաշուրթ մոնտաժումով	հատ	2.0
7	DN 250մմ, PN=1.6ՄՊա սեպավոր փական մոնտաժումով	հատ	1.0
8	DN 150մմ, PN=1.6ՄՊա սեպավոր փական մոնտաժումով	հատ	1.0
9	Բետոնե հենարանների իրականացում B 15 դասի բետոնից 0.3x0.3x0.20 մ	$մ^3$	0.0360
10	DN 273x4 մմ պողպատե խողովակ մոնտաժումով, փորձարկումով	մ	2.0
11	DN 159x4 մմ պողպատե խողովակ մոնտաժումով, փորձարկումով	մ	1.0
12	Պողպատե խողովակների և ձևավոր մասերի երկշերտ ներկում	$մ^2$	2.20
13	Ե/Բ կլոր հոր հավաքովի էլեմենտներից D=1.5մ, H=1.2մ	կառ.	1.0

Փականային հոր Փշ-17,
D=1,5 , H=1.2մ

ՓԱԿԱՆԱՅԻՆ ՀՈՐԻ ՄԱՍՆԱԳԻՐ

1	Չքանդվող միացում ՀՍՊՀ160x159 ՊԷ 100 SDR 17	հատ	3.0
2	DN150xDN150մմ, PN=1.6ՄՊա, պողպատե եռաբաշխիչ մոնտաժումով	հատ	1.0
3	DN150մմ, PN=1.6ՄՊա, պողպատե կցաշուրթ մոնտաժումով	հատ	4.0
4	DN 150մմ, PN=1.6ՄՊա սեպավոր փական մոնտաժումով	հատ	2.0
5	Բետոնե հենարանների իրականացում B 15 դասի բետոնից 0.3x0.3x0.20 մ	$մ^3$	0.0360
6	DN 159x4 մմ պողպատե խողովակ մոնտաժումով, փորձարկումով	մ	1.5
7	Պողպատե խողովակների և ձևավոր մասերի երկշերտ ներկում	$մ^2$	0.75
8	Ե/Բ կլոր հոր հավաքովի էլեմենտներից D=1.5մ, H=1.2մ	կառ.	1.0

ԾԱՆՈԹՈՒԹՅՈՒՆ

1. Փականային հորերի հստակ տեղերը ենթակա են ճշտման շինարարության ընթացքում:

Փոխ	Քան	Թերթ	N փաս.	Ստորագ.	Ամսաթ.	Պայմանագիր N *ԵՔ– ԲՄԽԱՇՀԲ-23/96*			
						Երևան քաղաքի Դավթաշեն թաղամասի սեփական սեկտորի (գյուղի) ոռոգման ցանցի բարեկարգման *նախագծանախահաշվային փաստաթղթերի կազմման խորհրդատվական* աշխատանքներ			
Ն.Գ.Ի.		Վ.Բաղալյան				*Ոռոգման ցանցի բարեկարգման աշխատանքներ*	փուլ	թերթ	թերթեր
Նախագծեց		Է.Հողաբաշյան					Ա Ն	64	69
Նախագծեց		Ա.Նիկողոսյան							
Ստուգեց		Գ.Մելիքսեթյան				Փականային հորեր Փշ-16, Փշ-17			

Օդահան հոր

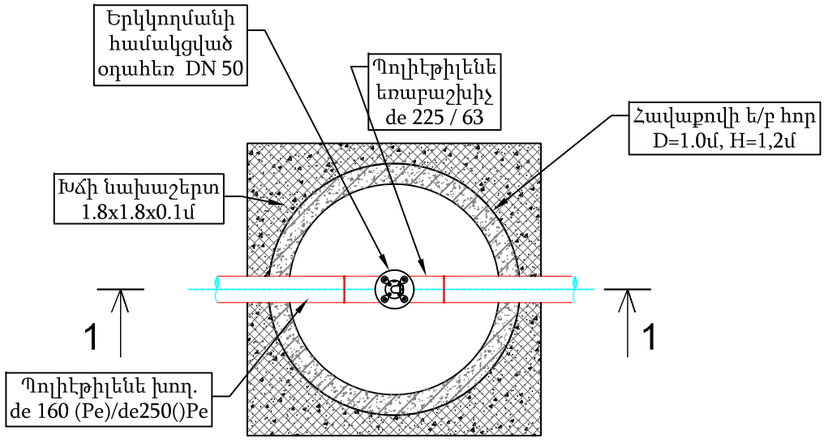

Կտրվածք 1-1

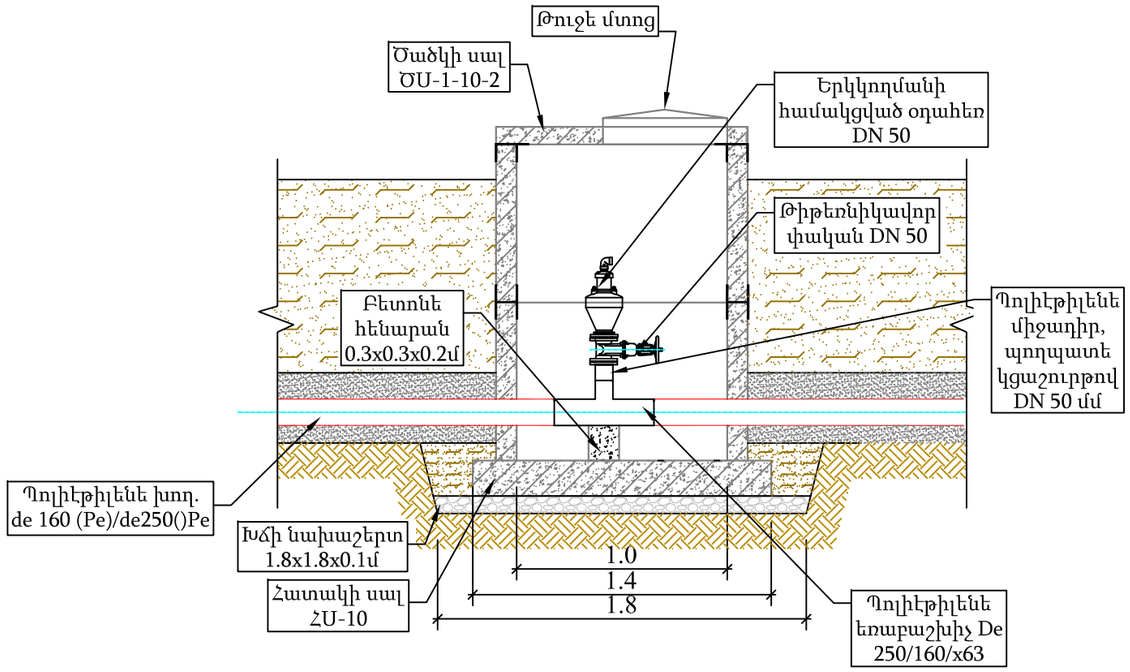

Աշխատանքների ծավալներ
մեկ կառուցվածքի համար

Հ/Հ	Աշխատանքների տեսակները և անվանումը	Չ/Մ	Քանակ
1	Համակցված օդի կափույր d=50մմ, PN=1.6ՄՊա	հատ	1
2	Թիթեռնիկավոր փական DN50մմ, PN=1.6ՄՊա	հատ	1
3	Պողպատե կցաշուրթ DN50, PN=1.6ՄՊա	հատ	1
4	Պոլիէթիլենե միջադիր de63(Pe100)	հատ	1
5	Պոլիէթիլենե եռաբաշխիչ de160xde63(Pe100)	հատ	1
6	Պոլիէթիլենե եռակցվող խողովակներ de63(Pe100), PN=1.6ՄՊա	մ	0.50
7	Պողպատե օդափոխության խողովակ DN50x2.5մմ	մ	0.50
8	Պողպատե անկյուն DN50մմ, $\alpha=90^0$	հատ	3
9	Միաձույլ բետոնե հենարան B15, F150, W4, (0.3x0.3x0.3մ)	$մ^3$	0.0270
	Կառուցվածքներ		
1	Ե/բ կլոր հոր հավաքովի էլեմետներից D=1.0մ, H=1.2մ	կառ.	1
	Ընդամենը	կառ.	10

Ծանոթություն

1. *Չափերը բերված են մետրերով:*
2. *Հողային աշխատանքների ծավալները տրված են ուղեգծի հողային աշխատանքների ծավալների հետ:*
3. *Տվյալ թերթը նայել ուղեգծի հատակագծի և երկայնական կտրվածքների հետ:*
4. *Շինարարության անվտանգությունը ապահովում է կապալառու կազմակերպությունը:*

Փոխ	Քան	Թերթ	N փաս.	Ստորագ.	Ամսաթ.	Պայմանագիր N *ԵՔ– ԲՄԽԱՇՀԲ-23/96*			
						Երևան քաղաքի Դավթաշեն թաղամասի սեփական սեկտորի (գյուղի) ոռոգման ցանցի բարեկարգման *նախագծանախահաշվային փաստաթղթերի կազմման խորհրդատվական* աշխատանքներ			
Ն.Գ.Ի.		Վ.Բաղալյան				*Ոռոգման ցանցի բարեկարգման աշխատանքներ*	փուլ	թերթ	թերթեր
Նախագծեց		Է.Հողաբաշյան					Ա Ն	65	69
Նախագծեց		Ա.Նիկողոսյան							
Ստուգեց		Գ.Մելիքսեթյան				Օդահան հոր			

Դատարկման հոր 1 Մ1:50

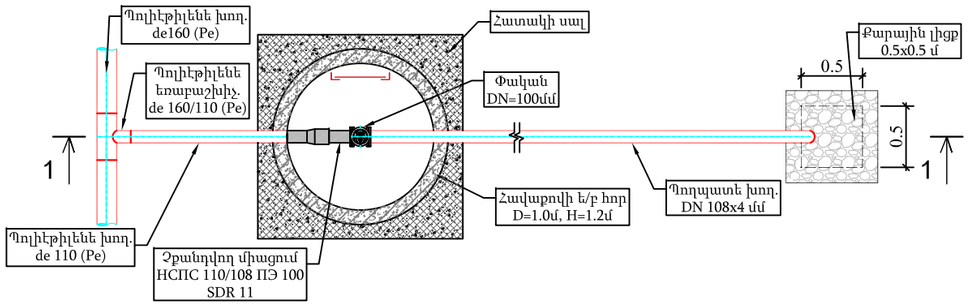

Կտրվածք 1-1 Մ1:50

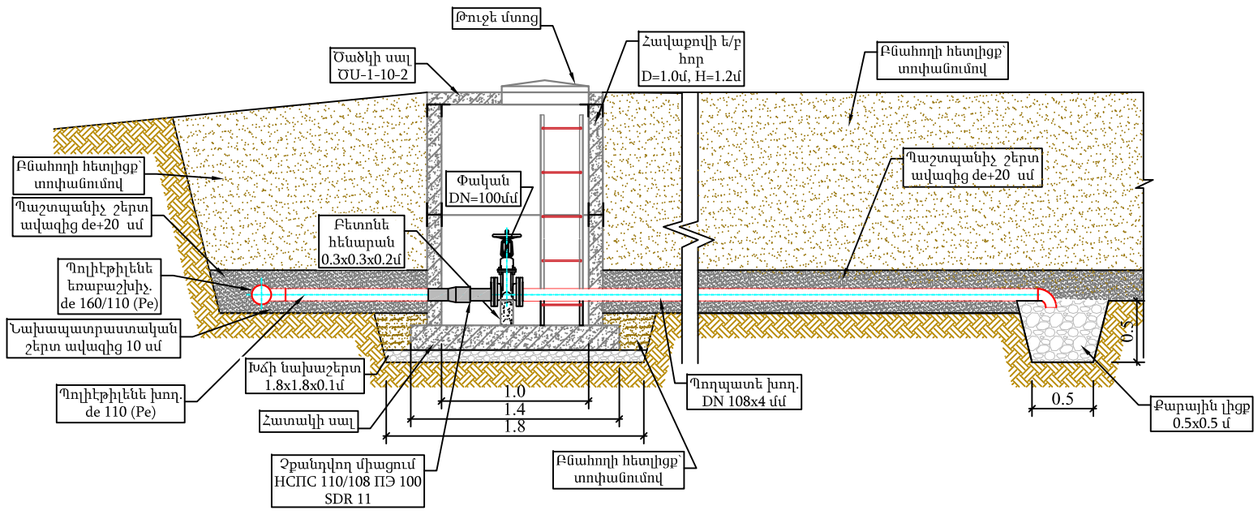

Աշխատանքների ծավալներ
մեկ կառուցվածքի համար

	Տեխնոլոգիական աշխատանքներ		
1	Պոլիէթիլենե եռաբաշխիչ DN160xDN 110	հատ	1.0
2	Չքանդվող միացում ՀՍՊՍ 110/108 ՊԷ 100 SDR 11	հատ	1.0
3	DN108x4 Պողպատե (St) էլ. եռակցվող խողովակների մոնտաժում, փորձարկումով	մ	3.0
4	de 110(Pe), PN=1.6 ՄՊա Պոլիէթիլենե էլ. եռակցվող խողովակների մոնտաժում, փորձարկումով	մ	2.0
5	Պողպատե խողովակների նորմալ հակակոռոզիոն հիդրոմեկուսացում	$մ^2$	1.0
6	Սեպավոր փական DN100մմ, PN=1,0 ՄՊա, մոնտաժումով	հատ	1.0
7	Պողպատե էլ եռակցվող կցաշուրթեր DN100, PN=1,0ՄՊա	հատ	2.0
8	DN100մմ պողպատե խողովակի ձևավոր մասերի մոնտաժում	կգ	2.50
9	Բետոնե հենարանների իրականացում B 15 դասի բետոնից 0.3x0.3x0.20 մ	$մ^3$	0.0180
10	Դրենաժային շերտի ստեղծում գլաքարից ձեռքով δ=10-20սմ	$մ^3$	0.512
	Կառուցվածքներ		
1	Ե/բ կլոր հոր հավաքովի էլեմեմտներից D=1.0մ, H=1.2մ	կառ.	1
	Ընդամենը	կառ.	5

Ծանոթություն
1. Չափերը բերված են մետրերով:
2. Տվյալ թերթը նայել ուղեգծի հատակագծի և երկայնական կտրվածքների հետ:
3. Շինարարության անվտանգությունը ապահովում է կապալառու կազմակերպությունը:
4. Ջրագծից միացող եռաբաշխիչների ծավալները տրված են ուղղեգծի ծավալների հետ:

						Պայմանագիր N *ԵՔ– ԲՄԽԱՇՀԲ-23/96*
						Երևան քաղաքի Դավթաշեն թաղամասի սեփական սեկտորի (գյուղի) ոռոգման ցանցի բարեկարգման *նախագծանախահաշվային փաստաթղթերի կազմման խորհրդատվական* աշխատանքներ
Փոխ	Քան	Թերթ	N փաս.	Ստորագ.	Ամսաթ.	
Ն.Գ.Ի.		Վ.Բաղալյան				*Ոռոգման ցանցի բարեկարգման աշխատանքներ* — փուլ: Ա Ն; թերթ: 66; թերթեր: 69
Նախագծեց		Է.Հովաքաշյան				
Նախագծեց		Ա.Նիկողոսյան				
Ստուգեց		Գ.Մելիքսեթյան				Դատարկման հոր

Հավաքովի ե/բ հոր D=1000մմ, H=1500մմ
Հատակագիծ
Մ 1:20

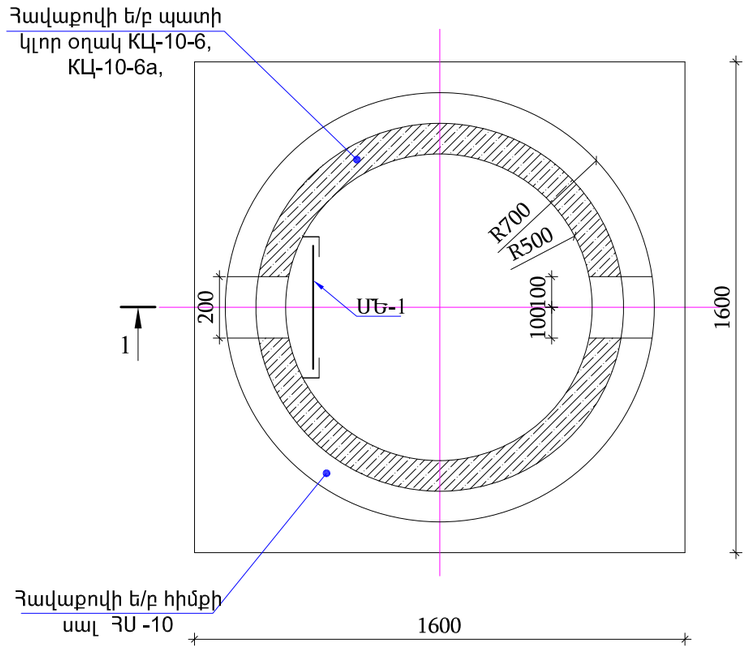

Հանգույց 1
Մ 1:10

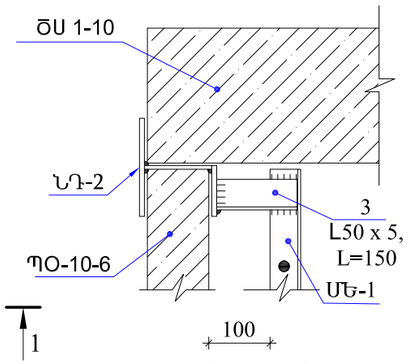

Հանգույց 2
Մ 1:10

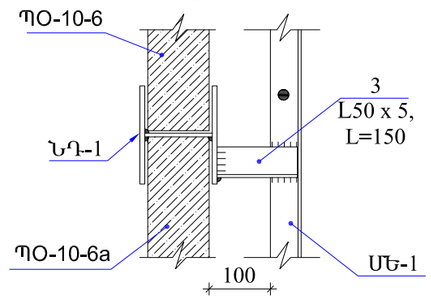

Մետաղական ելարան ՄԵ-1
Մ 1:20

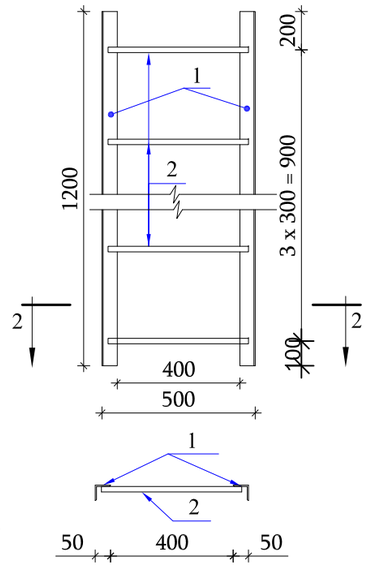

Ե/բ կլոր հոր հավաքովի էլեմենտներից D=1.0մ, H=1.2մ			
1	B7.5 դասի բետոնի նախապատրաստական շերտ h=10սմ	$մ^3$	0.260
2	D=1.0մ տրամագծով հավաքովի ե/բ էլեմենտներով հորի կառուցում	$մ^3$	0.70
3	D=1.0մ տրամագծով ե/բ հորերի հատակի սալեր՝ ՀՍ-10 տիպի	հատ	1.0
4	Պատի օղակ ՊՕ 10-6 տիպի	հատ	1.0
5	Պատի օղակ ՊՕ 10-6a տիպի	հատ	1.0
6	Ե/բ հորերի ծածկի սալերի տեղադրում ԾՍ 1-10 թուջե «Տ» տիպի մտոցով	հատ	1.0
7	Մետաղական ելարան	կգ	17.90
8	Ե/բ հորերի ներդիր դետալներ	կգ	14.40
9	Անցքի փակում ցեմենտավազային շաղախով	$մ^3$	0.10
10	Մետաղական կոնստրուկցիաների երկշերտ յուղաներկում	տն	0.0323
11	Ե/Բ հորերի արտաքին մակերևույթի երկշերտ հիդրոմեկուսացում բիտումապոլիմերային մածիկով	$մ^2$	5.70

Կտրվածք 1 - 1
Մ1:25

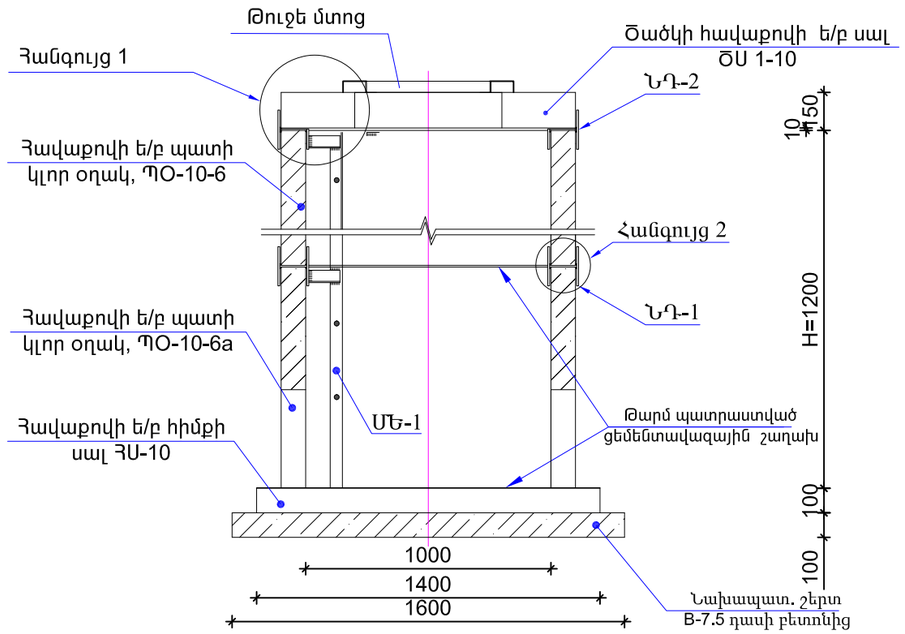

ՆԴ-2
Մ 1:10

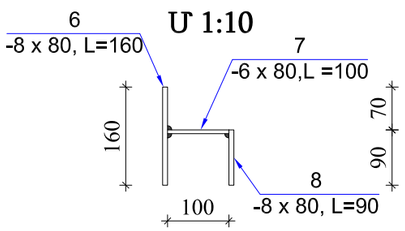

ՆԴ-1
Մ 1:10

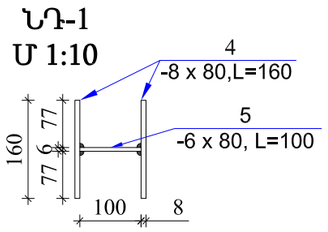

Ծանոթագրություն

1. Պատի օղակները, հիմքի սալերը և ծածկի սալերը պետք է համապատասխանեն ГОСТ 8020-90-ի պահանջներին:
2. Պատի օղակները և ծածկի սալերը տեղադրվում են թարմ պատրաստված ցեմենտավազային շաղախի վրա:
3. Հորերի բարձրությունը կարելի է կարգավորել պատի օղակի սալի վրա B12.5 մակնիշի միաձույլ բետոնից իրականացված պատի բարձրացումով:
4. ՊՕ-10-6a պատի օղակները նախատեսվում է գնել գործարանային բացված անցքով:

Փոխ	Քան	Թերթ	N փաս.	Ստորագ.	Ամսաթ.
Ն.Գ.Ի.		Վ.Բաղալյան			
Նախագծեց		Է.Հողաբաշյան			
Նախագծեց		Ա.Նիկողոսյան			
Ստուգեց		Գ.Մելիքսեթյան			

Պայմանագիր N *ԵՔ– ԲՄԽԱՇՁԲ-23/96*

Երևան քաղաքի Դավթաշեն թաղամասի սեփական սեկտորի (գյուղի) ոռոգման ցանցի բարեկարգման *նախագծանախահաշվային փաստաթղթերի կազմման խորհրդատվական* աշխատանքներ

Ոռոգման ցանցի բարեկարգման աշխատանքներ

փուլ	թերթ	թերթեր
Ա Ն	67	69

Հավաքովի ե/բ հոր D=1.0մ, H=1.2մ
Աշխատանքային ծավալներ

Հավաքովի ե/բ հոր D=1500մմ, H=1200մմ
Հատակագիծ
Մ 1:20

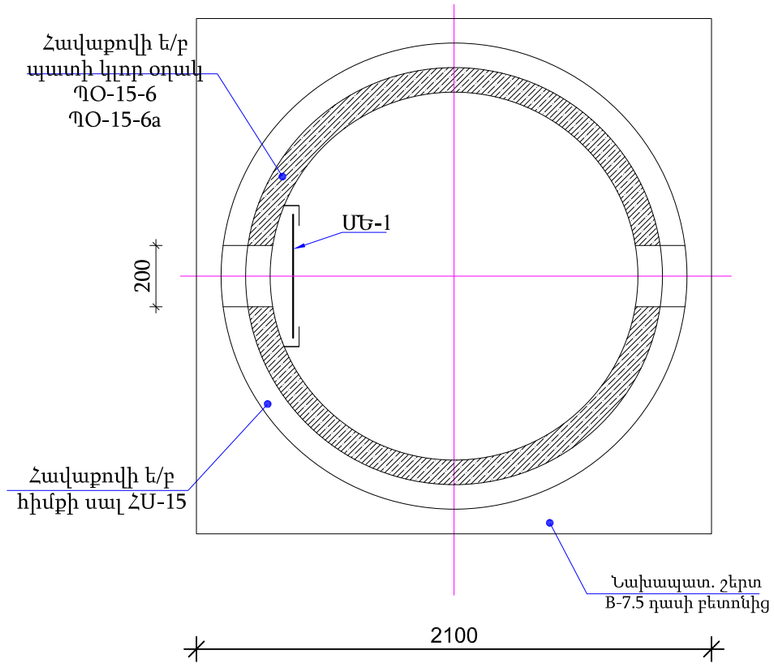

Կտրվածք 1 - 1
Մ1:25

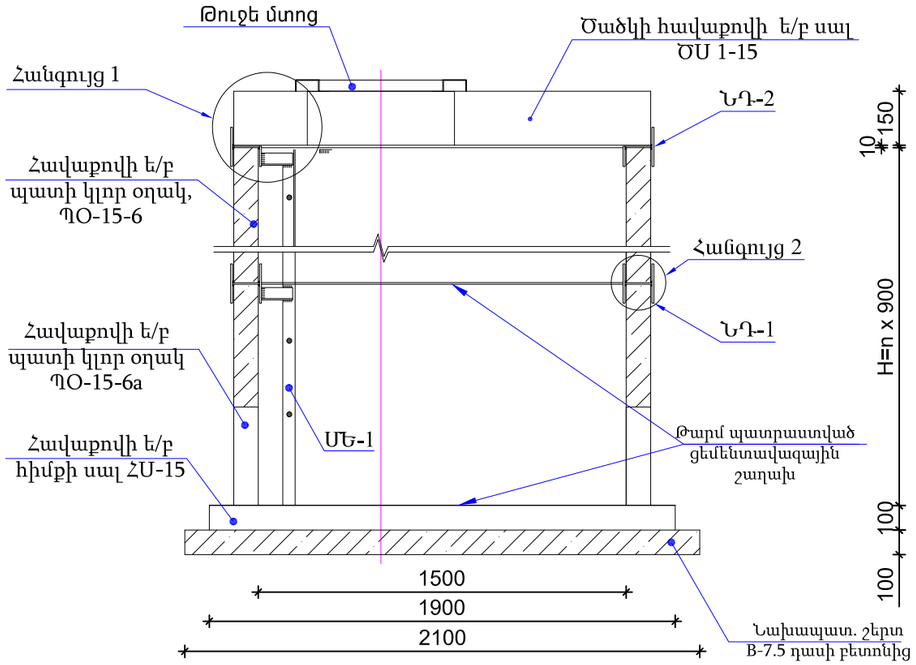

Հանգույց 1
Մ 1:10

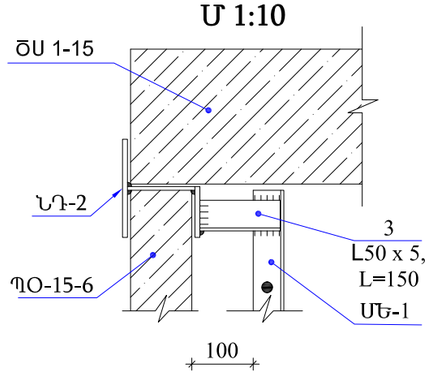

Հանգույց 2
Մ 1:10

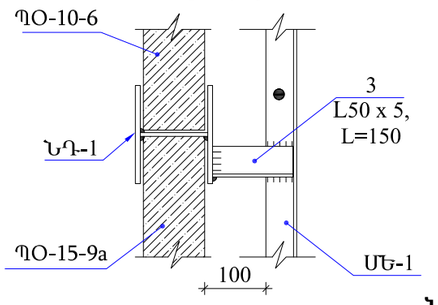

Մետաղական ելարան ՄԵ-1
Մ 1:20

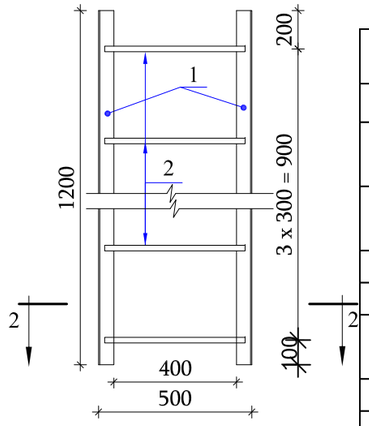

2-2

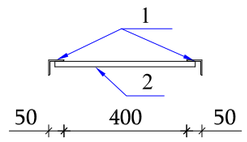

Ե/բ կլոր հոր հավաքովի էլեմենտներից D=1.5 մ, H=1.2մ			
1	B7.5 դասի բետոնի նախապատրաստական շերտ h=10սմ	$մ^3$	0.440
2	D=1.5մ տրամագծով հավաքովի ե/բ էլեմենտներով հորի կառուցում	$մ^3$	1.190
3	D=1.5մ տրամագծով ե/բ հորերի հատակի սալեր՝ ՀՍ-15 տիպի	հատ	1.0
4	Պատի օղակ ՊՕ 15-6 տիպի	հատ	1.0
5	Պատի օղակ ՊՕ 15-6 a տիպի	հատ	1.0
6	Ե/բ հորերի ծածկի սալերի տեղադրում ԾՍ 1-15 թուջե «Т» տիպի մտոցով	հատ	1.0
7	Մետաղական ելարան	կգ	17.90
8	Ե/բ հորերի ներդիր դետալներ	կգ	14.40
9	Անցքի փակում ցեմենտավազային շաղախով	$մ^3$	0.10
10	Մետաղական կոնստրուկցիաների երկշերտ յուղաներկում	տն	0.0323
11	Ե/Բ հորերի արտաքին մակերևույթի երկշերտ հիդրոմեկուսացում բիտումապոլիմերային մածիկով	$մ^2$	9.60

ՆԴ-2
Մ 1:10

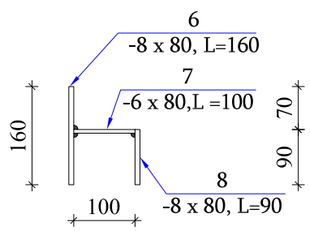

ՆԴ-1
Մ 1:10

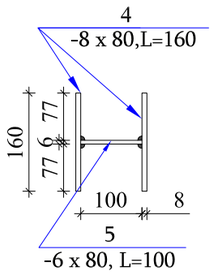

Ծանոթագրություն

1. Նախապատրաստական շերտը իրականացնել 10սմ հաստությամբ B7.5 դասի բետոնից 0.44$մ^3$:
2. Պատի օղակները, հիմքի սալերը և ծածկի սալերը պետք է համապատասխանեն ГОСТ 8020-90-ի պահանջներին:
3. Պատի օղակները և ծածկի սալերը տեղադրվում են թարմ պատրաստված ցեմենտավազային շաղախի վրա:
4. Հորերի բարձրությունը կարելի է կարգավորել պատի օղակի սալի վրա B12.5 մակնիշի միաձույլ բետոնից իրականացված պատի բարձրացումով:
5. ՊՕ-15-6a պատի օղակները նախատեսվում է գնել գործարանային բացված անցքով:

Փոխ	Քան	Թերթ	N փաս.	Ստորագ.	Ամսաթ.	Պայմանագիր N ԵՔ– ԲՄԽԱՇՀԲ-23/96			
						Երևան քաղաքի Դավթաշեն թաղամասի սեփական սեկտորի (գյուղի) ոռոգման ցանցի բարեկարգման նախագծանախահաշվային փաստաթղթերի կազմման խորհրդատվական աշխատանքներ			
Ն.Գ.Ի.		Վ.Բաղալյան				Ոռոգման ցանցի բարեկարգման աշխատանքներ	փուլ	թերթ	թերթեր
Նախագծեց		Է.Հողաբաշյան					Ա Ն	68	69
Նախագծեց		Ա.Նիկողոսյան							
Ստուգեց		Գ.Մելիքսեթյան				Հավաքովի ե/բ հոր D=1.5մ, H=1.2մ Աշխատանքային ծավալներ			

ԿՏՐՎԱԾՔ 1-1

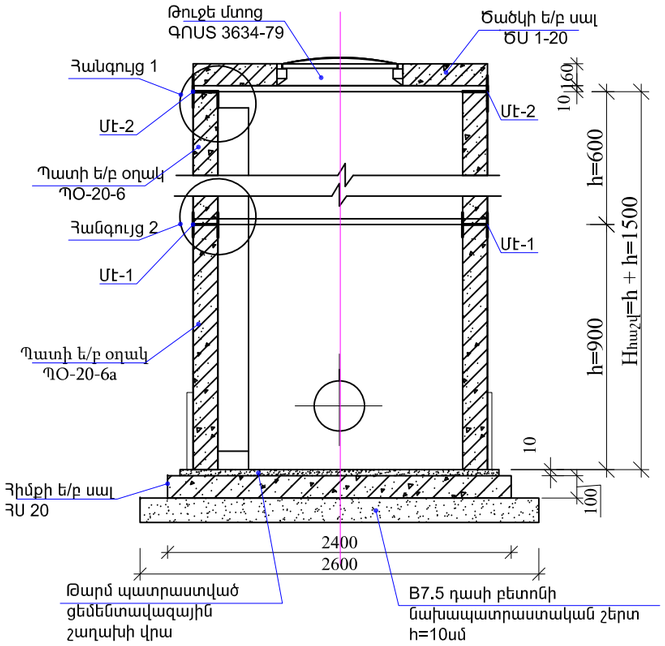

ՀԱՆԳՈՒՅՑ 1

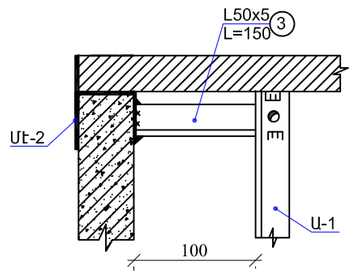

ՀԱՆԳՈՒՅՑ 2

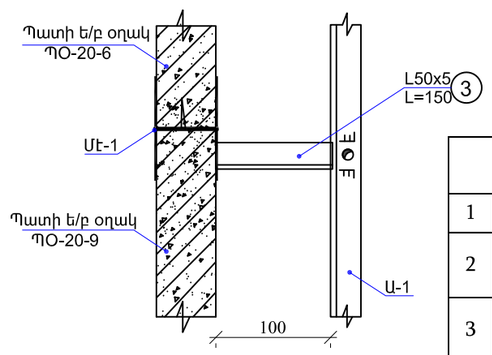

ՄԷ-2

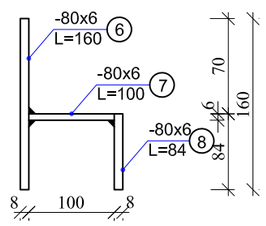

ՄԷ-1

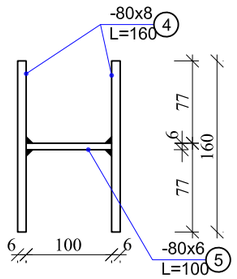

Ե/բ կլոր հոր հավաքովի էլեմենտներից D=2.0 մ, H=1.2մ			
1	B7.5 դասի բետոնի նախապատրաստական շերտ h=10սմ	$մ^3$	0.680
2	D=2.0մ տրամագծով հավաքովի ե/բ էլեմենտներով հորի կառուցում	$մ^3$	2.10
3	D=2.0մ տրամագծով ե/բ հորերի հատակի սալեր՝ ՀՍ-20 տիպի	հատ	1.0
4	Պատի օղակ ՊՕ 20 - 6տիպի	հատ	1.0
5	Պատի օղակ ՊՕ 20 -9 a տիպի	հատ	1.0
6	Ե/բ հորերի ծածկի սալերի տեղադրում ԾՍ 1-20 թուջե «Т» տիպի մտոցով	հատ	1.0
7	Մետաղական ելարան	կգ	15.90
8	Ե/բ հորերի ներդիր դետալներ	կգ	24.70
9	Անցքի փակում ցեմենտավազային շաղախով	$մ^3$	0.10
10	Մետաղական կոնստրուկցիաների երկշերտ յուղաներկում	տն	0.0406
11	Ե/Բ հորերի արտաքին մակերևույթի երկշերտ հիդրոմեկուսացում բիտումապոլիմերային մածիկով	$մ^2$	10.40

ՀԱՏԱԿԱԳԻԾ

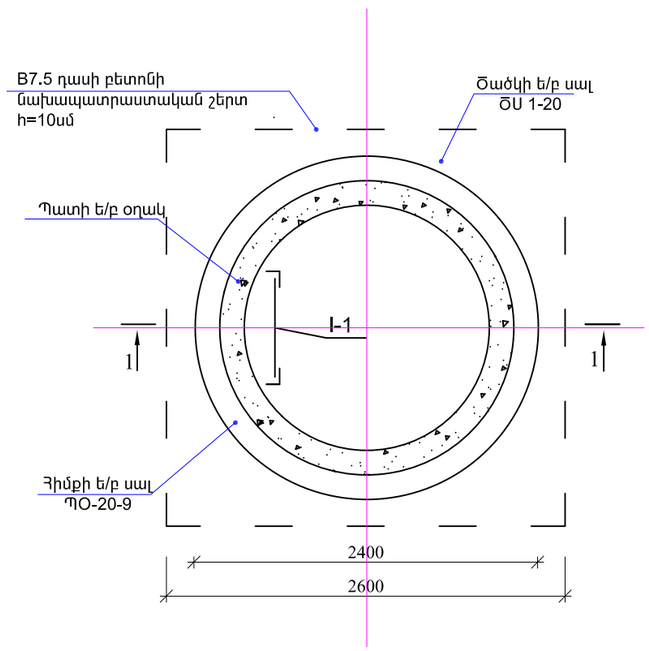

ԱՍՏԻՃԱՆ Ա-1

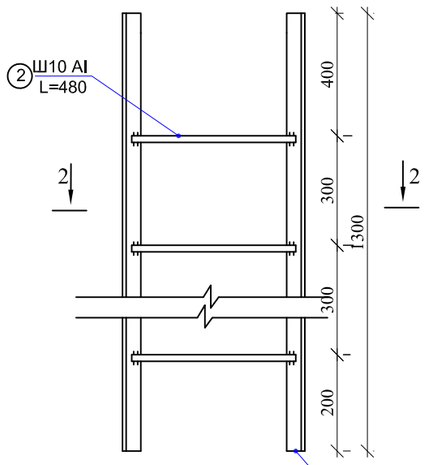

ԿՏՐՎԱԾՔ 2-2

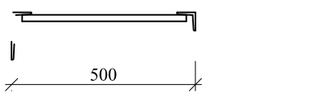

Ծանոթագրություն

1. Նախապատրաստական շերտը իրականացնել 10սմ հաստությամբ B7.5 դասի բետոնից՝ 0.44$մ^3$:
2. Պատի օղակները, հիմքի սալերը և ծածկի սալերը պետք է համապատասխանեն ГОСТ 8020-90-ի պահանջներին:
3. Պատի օղակները և ծածկի սալերը տեղադրվում են թարմ պատրաստված ցեմենտավազային շաղախի վրա:
4. Հորերի բարձրությունը կարելի է կարգավորել պատի օղակի սալի վրա B12.5 մակնիշի միաձույլ բետոնից իրականացված պատի բարձրացումով:
5. ՊՕ-20-6a պատի օղակները նախատեսվում է գնել գործարանային բացված անցքով:

Փոխ	Քան	Թերթ	N փաս.	Ստորագ.	Ամսաթ.	Պայմանագիր N ԵՔ– ԲՄԽԱՇՀԲ-23/96			
						Երևան քաղաքի Դավթաշեն թաղամասի սեփական սեկտորի (գյուղի) ոռոգման ցանցի բարեկարգման նախագծանախահաշվային փաստաթղթերի կազմման խորհրդատվական աշխատանքներ			
Ն.Գ.Ի.		Վ.Բաղալյան				Ոռոգման ցանցի բարեկարգման աշխատանքներ	փուլ	թերթ	թերթեր
Նախագծեց		Է.Հողաբաշյան					Ա Ն	69	69
Նախագծեց		Ա.Նիկողոսյան							
Ստուգեց		Գ.Մելիքսեթյան				Հավաքովի ե/բ հոր D=2.0մ, H=1.2մ Աշխատանքային ծավալներ			